NOTICE TECHNIQUE

Pour l'installation, l'utilisation
et la maintenance
des chaudières

SOLIDA 8 PLUS

INDEX

1 FONCTIONNEMENT À BOIS OU CHARBON

1.1 DESCRIPTION 1
1.2 INSTALLATION 3
1.3 USAGE ET ENTRETIEN 7

2 FONCTIONNEMENT À PELLETS (GRANULÉS DE BOIS) AVEC KIT SPÉCIAL

2.1 DESCRIPTION 8
2.2 INSTALLATION 9
2.3 USAGE ET ENTRETIEN 15

3 VUE ECLATEE

3.1 CHAUDIERE SOLIDA 8 PLUS 24

1 FONCTIONNEMENT À BOIS OU CHARBON

1.1 DESCRIPTION

1.1.1 INTRODUCTION

Les chaudières de fonte **"SOLIDA 8 PLUS"** représentent la solution idéale aux problèmes énergétiques modernes, puisqu'elle est en mesure de fonctionner avec des combustibles solides: le bois et le charbon.

Les chaudières **"SOLIDA 8 PLUS"** sont conformes à la Directive PED 97/23/CEE.

1.1.2 FOURNITURE

Les chaudières sont fournies en deux colis séparés :

- Corps chaudière monté, équipé d'une porte de chargement, d'une porte pour le compartiment des cendres, d'une chambre des fumées avec clapet de réglage, d'un bac de récolte des cendres, d'un adaptateur fumèes ø 139 et d'un régulateur thermostatique du tirage.
  Sachet contenant: 2 poignées pour les portes, une vis avec pommeau en bakélite pour la régulation manuelle du clapet pour l'introduction de l'air, un ressort de contact pour le bulbe du thermomètre et le levier M6 à fixer au clapet d'introduction d'air.
  "Certificat d'Essai" à conserver avec les documents de la chaudière. Accessoires divers à conserver pour le fonctionnement avec des pellets (voir la section 2 du manuel).
- Emballage en carton pour chemise avec thermomètre et étui porte-documents.

1.1.3 DIMENSION D'ENCOMBREMENT

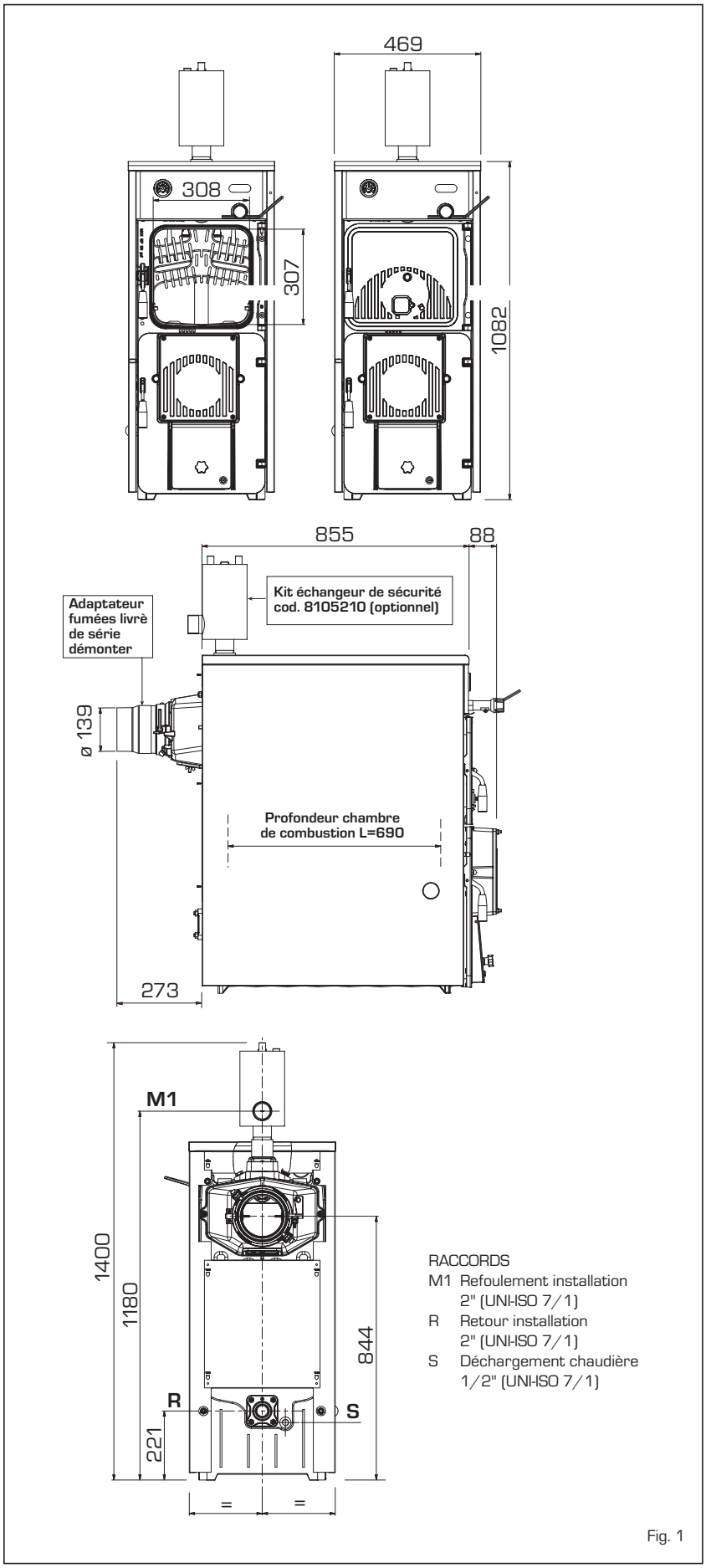

Fig. 1

1.1.4 CARACTERISTIQUES TECHNIQUES

Modèle		SOLIDA 8 PLUS
Puissance thermique charbon *	kW (kcal/h)	39,5 (34.000)
Classe de rendement		2
Durée d'une charge au charbon	h	≥ 4
Durée d'une charge au bois	h	≥ 2
Volume de charge	dm^3	59,5
Dépression minimum à la cheminée	mbar	0,18
Éléments de fonte	n°	8
Température max. fonctionnement	°C	95
Température min. eau retour installation	°C	50
Pression max fonctionnement	bar	4
Pression d'essai	bar	6
Capacité chaudière	l	43
Poids	kg	350

* Dans le cas d'un fonctionnement avec du bois dur (bouleau - chêne - olivier), la puissance thermique se réduit d'environ 10%

1.1.5 PERTES DE CHARGE

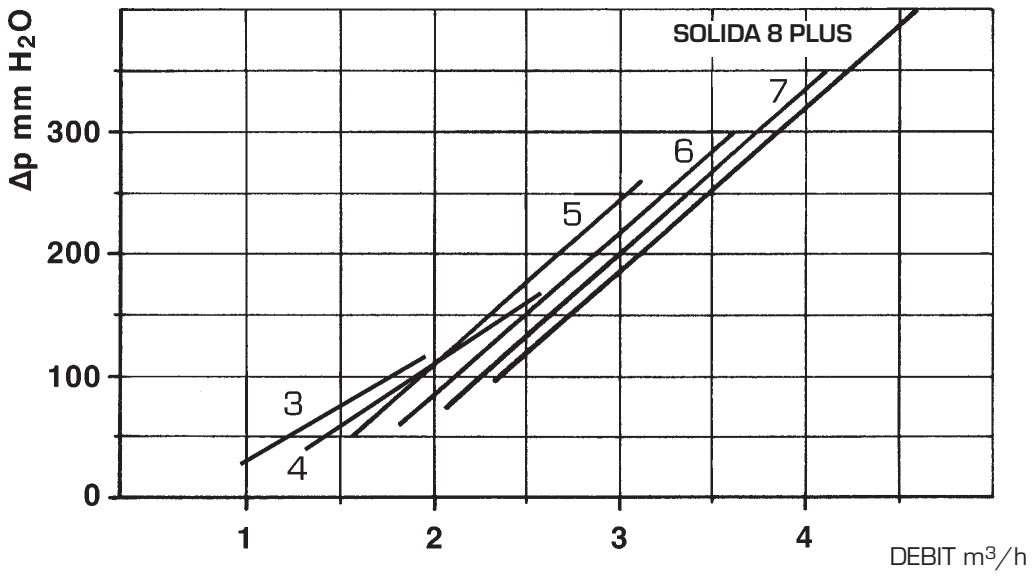

Fig. 2

1.2 INSTALLATION

1.2.1 LOCAL CHAUDIÈRE

Vérifier que le local présente bien les qualités et les caractéristiques correspondantes aux normes légales en vigueur.
Il est en outre nécessaire qu'afflue dans la pièce une quantité d'air correspondant pour le moins à la quantité nécessaire pour assurer une combustion régulière.
Il est donc nécessaire de pratiquer, dans les murs du local, des ouvertures qui répondent aux prescriptions suivantes:

- Présenter une section libre d'au moins 6 cm^2 tous les 1,163 kW (1000 kcal/h).
  La section minimum de l'ouverture ne doit de toute façon pas être inférieure à 100 cm^2. La section peut en outre être calculée en utilisant le rapport suivant:

$$S = \frac{Q}{100}$$

  où "S" est exprimé en cm^2, "Q" in kcal/h

– L'ouverture doit être située dans la partie inférieure d'un mur extérieur, préférablement opposée à celle dans laquelle se trouve l'évacuation des gaz brûlés.

1.2.2 BRANCHEMENT AU CONDUIT DE CHEMINÉN

Un conduit de cheminée doit répondre aux prescriptions de qualité suivantes :

- Il doit être constitué d'un matériau imperméable et résistant à la température des fumées et aux condensations correspondantes.
- Il doit présenter une résistance mécanique suffisante et une faible conductivité thermique.
- Il doit être parfaitement étanche pour éviter le refroidissement du conduit de cheminée lui-même.
- Il doit avoir un tracé le plus vertical possible et la partie terminale doit être équipée d'un aspirateur statique qui assure une évacuation efficace et constante des produits de la combustion.
- Dans le but d'éviter que le vent puisse créer autour de la cheminée des zones de pression qui seraient en mesure de prévaloir sur la force ascensionnelle des gaz brûlés, il est nécessaire que l'orifice de déchargement domine d'au moins 0,4 mètres toute structure proche de la cheminée elle-même (y compris le faîte du toit) et qui se trouve à une distance de moins de 8 mètres.
- La conduit de cheminée doit présenter un diamètre qui n'est pas inférieur à celui du raccord de chaudière ; dans le cas de conduits de cheminée présentant une section carrée ou rectangulaire, la section intérieure doit être augmentée de 10 % par rapport à celle du raccord de chaudière.
- La section utile du conduit de cheminée peut être extrapolée sur la base du rapport ci-dessous.

$$S = K \frac{P}{\sqrt{H}}$$

S section résultant en cm^2
K coefficient en réduction:
  – 0,045 pour bois
  – 0,030 pour charbon
P puissance de la chaudière en kcal/h
H hauteur de la cheminée en mètres mesurés à partir de l'axe de la flamme jusqu'à l'évacuation de la cheminée dans l'atmosphère.
Pour procéder au dimensionnement du conduit de cheminée, on doit tenir compte de la hauteur effective de la cheminée en mètres, mesurée de l'axe de la flamme jusqu'au sommet, diminuée de:
  – 0,50 m pour chaque changement de direction du tuyau de raccordement entre chaudière et conduit de cheminée;
  – 1,00 m pour chaque mètre de développement horizontal du raccordement lui-même.

1.2.3 BRANCHEMENT INSTALLATION

Il est souhaitable que les connexions puissent être aisément détachées, à l'aide de tubulures avec raccords tournants.
Il est toujours conseillé de monter des vannes d'arrêt sur les canalisations de l'installation de chauffage.

ATTENTION: Il est obligatoire de procéder au montage de la soupape de sécurité sur l'installation.

Remplissage installation

Avant de procéder au raccordement de la chaudière, il convient de faire circuler de l'eau dans les canalisations afin d'éliminer les éventuels corps étrangers en mesure de compromettre le bon fonctionnement de l'appareil.
Le remplissage doit être effectué lentement, afin de permettre aux bulles d'air de sortir à travers les orifices de purge prévis à cet effet et placés sur l'installation de chauffage.
Dans les installations de chauffage à circuit fermé, la pression de chargement à froid de l'installation et la pression de prégonflage du vase d'expansion devront correspondre ou, dans tous les cas, ne pas être inférieurs à la hauteur de la colonne statique de l'installation (par exemple, pour une colonne statique de 5 mètres, la pression de préchargement du vase et la pression de chargement de l'installation devront correspondre à une valeur minimum de 0,5 bars au moins.

Caractéristiques de l'eau d'alimentation

L'eau d'alimentation du circuit de chauffage doit être traitée conformément à la Norme UNI-CTI 8065. Il convient de rappeler que même de petites incrustations de quelques millimètres d'épaisseur provoquent, en raison de leur basse conductivité thermique, une surchauffe considérable des parois de la chaudière ce qui provoque de graves

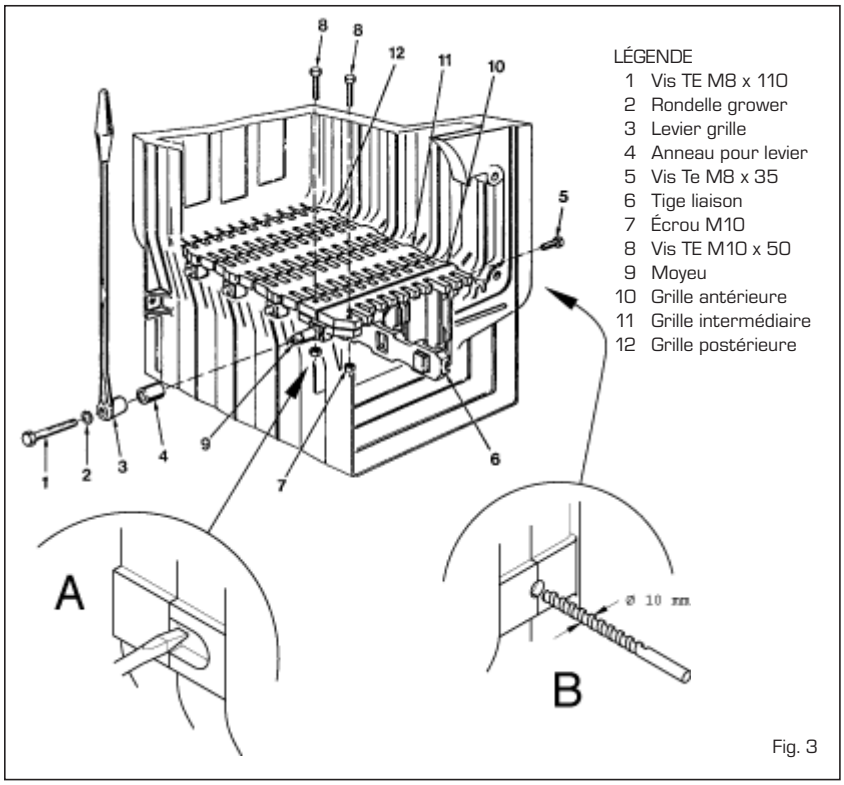

Fig. 3

inconvénients.
LE TRAITEMENT DE L'EAU UTILISÉE POUR L'INSTALLATION DE CHAUFFAGE EST ABSOLUMENT INDISPENSABLE DANS LES CAS SUIVANTS :
- Installations très étendues, avec contenus en eau élevés.
- Introductions fréquentes d'eau de remise à niveau dans l'installation.
- Au cas où une vidange partielle ou totale de l'installation s'avérerait indispensable.

1.2.4 MONTAGE GRILLE BRASIER (OPTIONNEL)

Pour procéder au montage de la grille, fournie sur demande, procéder de la manière suivante (fig. 3):
- Forer l'enveloppe de fonte du côté extérieur, entre la tête antérieure et l'élément intermédiaire, en utilisant une pointe ø 10 comme indiqué dans le point de détail (B).
- Enlever l'enveloppe de fonte en agissant extérieurement avec un burin, sur le côté gauche de la tête antérieure, comme indiqué dans le point de détail (A).
- Placer la grille postérieure (12) dans la chambre de combustion.
- Placer la grille antérieure (10) et la bloquer sur le moyeu, (9), avec les vis (8) et les dés (7) ; bloquer la grille antérieure, du côté droit du corps chaudière, avec la vis (5).
- Accrocher la tige de liaison (6) aux logements aménagés sur la grille antérieure et postérieure.
- Placer les grilles intermédiaires (11).
- Insérer sur le moyeu (9), la bague (4) et le levier (3), en fixant ensuite le tout avec la rondelle (2) et la vis (1).

1.2.5 MONTAGE ACCESSOIRES

Les poignées de fermeture des portes et la vis avec pommeau de régulation du volet de l'air sont fournies à part, dans la mesure où elles pourraient s'abîmer pendant le transport. Les poignées, de même que la vis avec pommeau, sont contenus dans des sachets de plastique insérés à l'intérieur du bac de récolte des cendres. Pour le montage des poignées, procéder de la manière suivante (fig. 4) :
- Prendre une poignée (1), l'enfiler dans la fente de la porte de chargement (2) et insérer le rouleau cylindrique (3) dans l'ouverture de la poignée ; bloquer la poignée en insérant la goupille élastique (4).
- Exécuter la même opération pour la poignée de la porte du compartiment des cendres.

Pour le montage de la vis avec pommeau, procéder de la manière suivante (fig. 5) :
- Enlever la vis M8 x 60 qui fixe le clapet d'introduction de l'air à la porte du compartiment des cendres et visser la vis avec pommeau en bakélite (1) se trouvant dans l'emballage. Placer à l'extrémité de la vis M10 l'écrou borgne avec calotte (2).
- Fixer le levier M6 au clapet de l'air (3), en le mettant en position horizontale vers la droite. Le levier est doté d'un trou sur son extrémité, sur lequel sera ensuite reliée la chaînette du régulateur thermostatique.

1.2.6 MONTAGE CHEMISE

Du côté postérieur de la chaudière, sur les deux tirants supérieurs, sont vissés trois écrous : le second de même que le troisième écrou sert à positionner correctement les flancs de la chemise.
Dans les tirants inférieurs, aussi bien de la partie antérieure que de la partie posté-

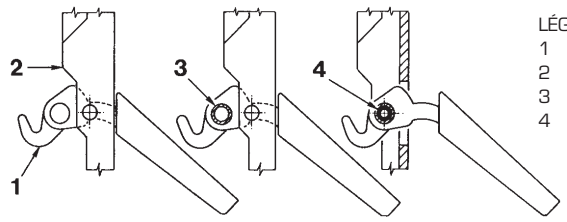

LÉGENDE
1 Poignée
2 Porte de chargement
3 Rouleau cylindrique
4 Goupille élastique

Fig. 4

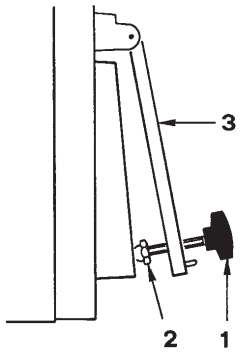

LÉGENDE
1 Vis avec pommeau M10 x 70
2 Écrou borgne avec calotte
3 Volet introduction air

Fig. 5

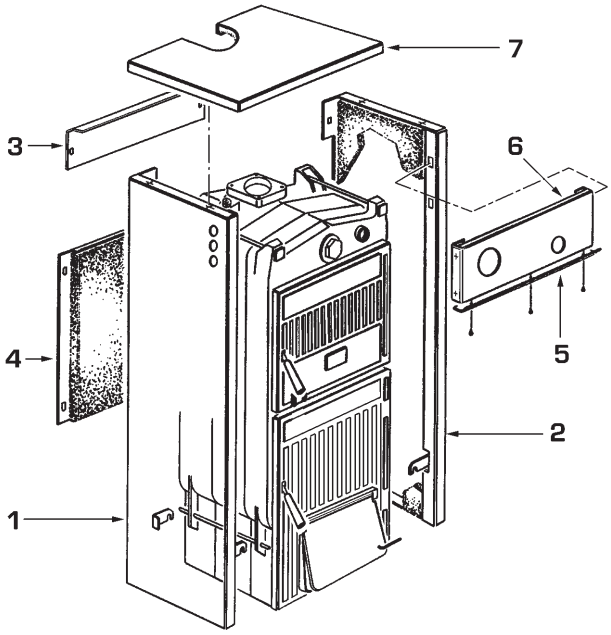

LÉGENDE
1 Flanc gauche
2 Flanc droit
3 Panneau supérieur postérieur
4 Panneau inférieur postérieur
5 Déflecteur de protection
6 Panneau de commande
7 Couvercle

Fig. 6

rieure de la chaudière, sont vissés deux écrous dont un sert à bloquer les étriers de support des flancs. Le montage des composants de la chemise doit être réalisé de la manière suivante (fig. 6):

- Dévisser de quelques tours le second ou le troisième écrou de chaque tirant.
- Accrocher le flanc gauche (1) sur le tirant inférieur et supérieur de la chaudière et régler la position de l'écrou et du contre-écrou du tirant supérieur.
- Bloquer le flanc en serrant les contre-écrous.
- Pour monter le flanc droit (2), procéder de la même manière.
- Accrocher le panneau postérieur supérieur (3), en introduisant les deux languettes dans les fentes aménagées sur chaque flanc.
- Procéder à la même opération pour fixer le panneau inférieur postérieur (4).
- Le déflecteur de protection (5) est fixé au panneau des commandes (6) avec trois vis auto-taraudeuses. Fixer le panneau au moyen de broches à pression. **Ensuite, dérouler le capillaire du thermomètre et l'introduire dans la gaine (doigt de gant) situé sur l'élément arrière du corps de chauffe, en introduisant la pince de contact que doit être coupée à environ 45 mm.**
- Fixer le couvercle (7) aux flancs de la chaudière.

REMARQUE: Conserver le "Certificat d'Essai" inséré dans la chambre de combustion avec les autres documents qui concernent la chaudière.

1.2.7 RÉGULATEUR DE TIRAGE

Les chaudières **"SOLIDA 8 PLUS"** peuvent être indifféremment équipées de 2 types de régulateurs thermostatiques.

ATTENTION: Pour pouvoir fixer le levier avec chaînette dans le support du régulateur, il est nécessaire d'enlever le déflecteur en aluminium monté sur le tableau de bord en dévissant les trois vis qui le tiennent en place (fig. 6).
Une fois le montage et la régulation correspondante effectuées, remettre le déflecteur de protection de place.

Régulateur "THERMOMAT RT-C"

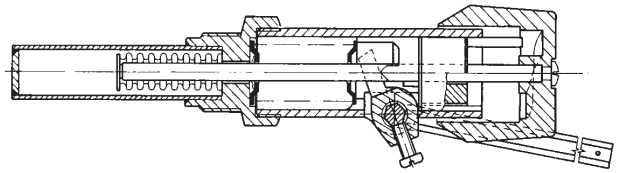

Fig. 7

Régulateur "REGULUS RT2"

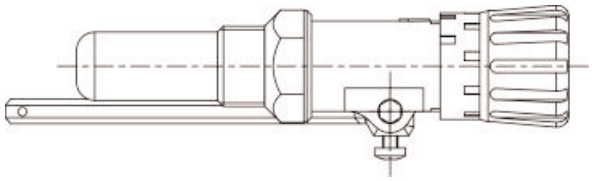

Fig. 8

Régulateur "THERMOMAT RT-C"

Le régulateur "Thermomat" est équipé d'un bouton en résine thermodurcissable avec champ de régulation de 30 à 100 °C (fig. 7).
Visser le régulateur sur le trou 3/4" de la tête antérieure et orienter la marque rouge vers la partie supérieure.
Le levier avec chaînette doit être introduit dans le support du régulateur après avoir monté le panneau porte-instruments et après avoir enlevé l'arrêt en plastique. Si l'articulation qui fixe le levier avec chaînette devait se défaire, il faut veiller à le remonter dans la même position.
Après avoir placé le bouton sur 60°C, bloquer le levier avec chaînette dans une position légèrement inclinée vers le bas, de manière que la chaîne se trouve dans l'axe par rapport au raccord du volet de l'air.
Pour la régulation du "Thermomat", qui consiste essentiellement à déterminer la longueur de la chaînette, procéder de la manière suivante :

- Placer le bouton sur 60 °C.
- Allumer la chaudière avec le rideau d'introduction de l'air ouvert.
- Au moment où une température de 60 °C de l'eau de la chaudière est atteinte, fixer la chaînette sur le levier du clapet d'introduction de l'air (3 fig. 5) en faisant en sorte que ce dernier présente une ouverture d'environ 1 mm.
- À ce stade, le régulateur est réglé et il est possible de choisir la température de travail souhaitée en tournant le bouton.

Régulateur "REGULUS RT2"

Le champ de régulation est compris entre 30 et 90°C (fig. 8).
Pour le montage et la mise en fonction, suivre les mêmes instructions que pour le régulateur "Thermomat".

1.2.8 SCHÉMAS DE BRANCHEMENT HYDRAULIQUE

Installation avec vase d'expansion ouvert

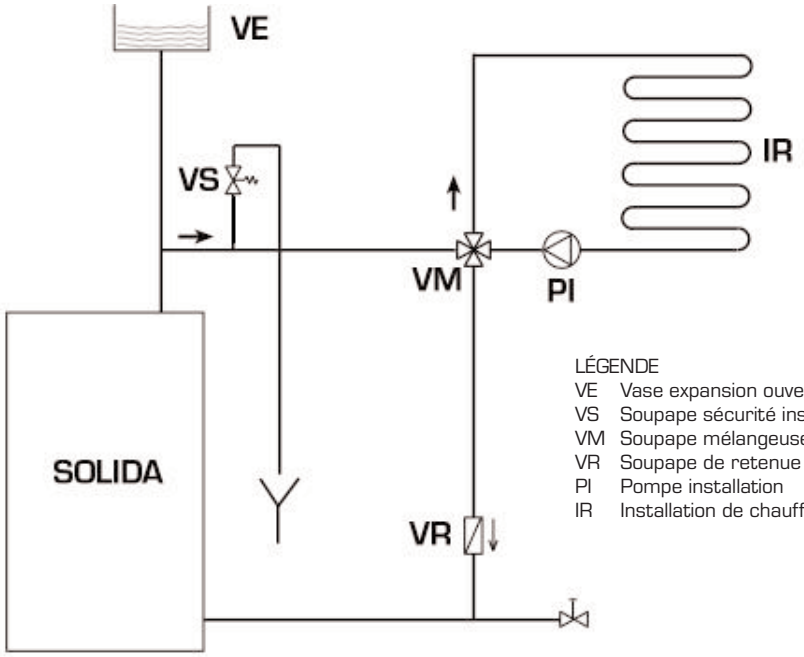

LÉGENDE
VE Vase expansion ouvert
VS Soupape sécurité installation 3 BARS - 1/2"
VM Soupape mélangeuse
VR Soupape de retenue
PI Pompe installation
IR Installation de chauffage

Fig. 9

Installation avec vase expansion fermé et échangeur de sécurité avec soupape thermostatique optionnelle

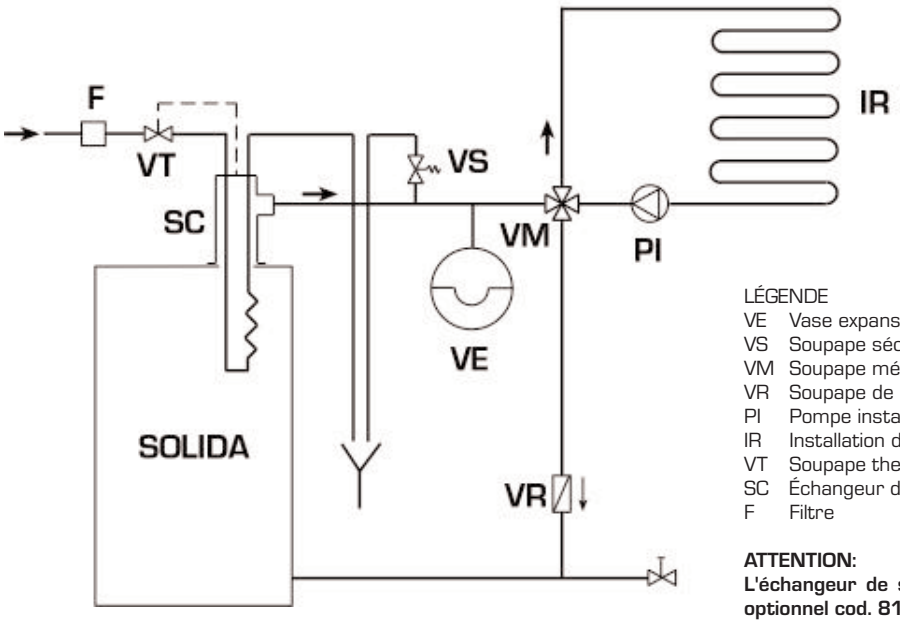

LÉGENDE
VE Vase expansion
VS Soupape sécurité installation 3 BARS - 1/2"
VM Soupape mélangeuse
VR Soupape de retenue
PI Pompe installation
IR Installation de chauffage
VT Soupape thermostatique
SC Échangeur de sécurité
F Filtre

ATTENTION:
L'échangeur de sécurité est fourni dans un kit optionnel cod. 8105210.
Température de l'eau d'alimentation échangeur de sécurité: 10°C.
Pression eau d'alimentation échangeur de sécurité: 2 bars.

Fig. 9/a

1.3 USAGE ET ENTRETIEN

1.3.1 CONTROLES AVANT L'ALLUMAGE

Avant de mettre la chaudière en fonction, il est nécessaire de se conformer aux instructions suivantes :

- L'installation à laquelle est reliée la chaudière doit préférablement avoir un système à vase d'expansion du type ouvert (fig. 10).
- Le tuyau qui relie la chaudière au vase d'expansion doit avoir un diamètre répondant aux normes en vigueur.
- La pompe du chauffage doit toujours être en fonction pendant le fonctionnement de la chaudière.
- Le fonctionnement de la pompe ne doit jamais être interrompu par un éventuel thermostat ambiant.
- Si l'installation est équipée de soupape mélangeuse à 3 ou 4 voies, cette dernière doit toujours se trouver en position d'ouverture vers l'installation.
- S'assurer que le régulateur de tirage travaille régulièrement et qu'il n'y a pas d'obstacle au fonctionnement automatique du clapet d'introduction de l'air.

1.3.2 NETTOYAGE

Le nettoyage doit être effectué avec une certaine fréquence en veillant non seulement au nettoyage des passages de la fumée, mais aussi au nettoyage du compartiment des cendres, en éliminant les cendres contenues dans le tiroir de récolte.
Pour le nettoyage des passages de la fumée, utiliser un écouvillon prévu à cet effet (fig. 11).

1.3.3 ENTRETIEN

N'effectuer aucune opération d'entretien, de démontage et d'élimination sans avoir au préalable correctement déchargé la chaudière. Les opérations de déchargement ne doivent pas avoir lieu alors que l'eau se trouve à des températures élevées.

ATTENTION:
La soupape de sécurité de l'installation doit être vérifiée tous les cinq ans par un personnel technique qualifié. Dans le cas où l'installation est entièrement vidée et demeure inutilisé pendant un laps de temps prolongé, la vérification de la soupape de sécurité est obligatoire.
En cas de mauvais fonctionnement de la soupape de sécurité, quand un recalibrage s'avère impossible, il faut veiller au remplacement par une nouvelle soupape 1/2", calibrée à 3 BARS et conforme à la Directive PED 97/23/CEE.

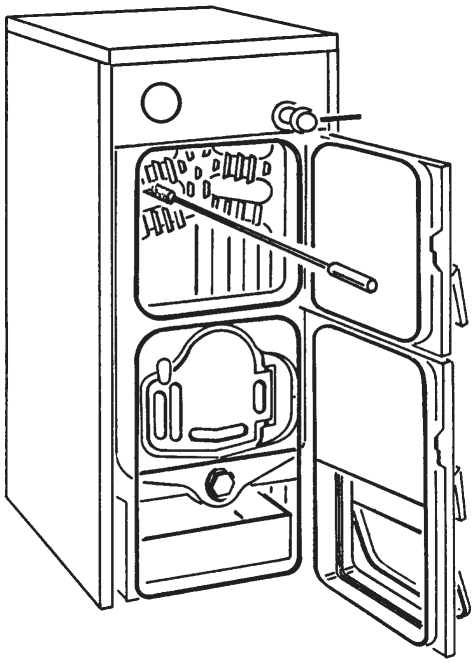

Fig. 10

2 FONCTIONNEMENT AVEC PELLETS

2.1 DESCRIPTION

2.1.1 INTRODUCTION

Les chaudières **SOLIDA 8 PLUS** peuvent être transformées en vue d'un fonctionnement avec des pellets. Dans ce cas, on devra demander à part le kit pellets 8/200 (cod. 8075920), le kit pellets 8/300 (cod. 8075921) ou le kit pellets 8/500 (cod. 8075922) se composant de :

- Brûleur à deux stades.
- Alimentateur en pellets avec moteur et vis sans fin.
- Récipient pellet peint (capacité de 200 à 500 dm^3).
- Panneau de contrôle électronique pour la régulation automatique du brûleur.

La chaudière est conforme à la Classe 3 selon EN 303-5.

Pour favoriser une utilisation optimale du produit, on conseille de recourir à des pellets dont la qualité est certifiée par un organisme agréé (les caractéristiques qualitatives des pellets utilisés dans le SOLIDA 8 PLUS sont définies par la norme DIN plus).

2.1.2 DIMENSIONS D'ENGOMBREMENT

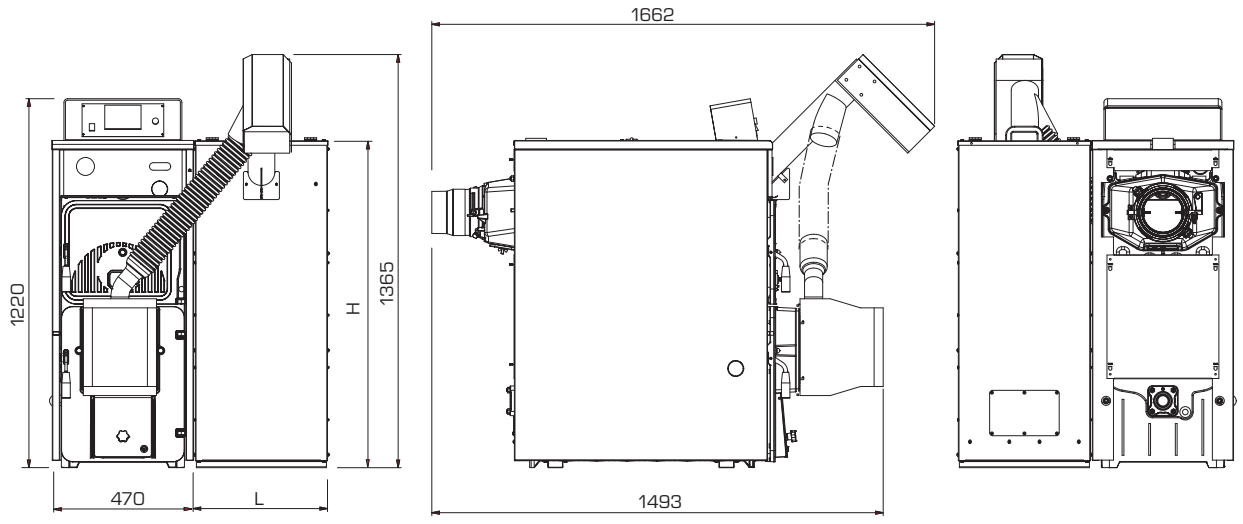

Fig. 12

2.1.3 CARACTÉRISTIQUES TECHNIQUES

Modèle		SOLIDA 8 PLUS
Puissance thermique nominale	kW	26,28
Puissance thermique minimale	kW	7,88
Débit calorifique nominale	kW	30,54
Débit calorifique minimale	kW	9,96
Rendement utile maximale	%	86,0
Rendiment utile minimale	%	79,1
Classement de la chaudière		Classe 3
CO mg/m^3 au 10% de O_2 à puissance thermique nominale		154,0
CO mg/m^3 au 10% de O_2 à puissance thermique minimale		2114,6
OGC mg/m^3 au 10% de O_2 à puissance thermique nominale		1,7
OGC mg/m^3 au 10% de O_2 à puissance thermique minimale		25,9
G mg/m^3 au 10% de O_2 à puissance thermique nominale		15,11
G mg/m^3 au 10% de O_2 à puissance thermique minimale		—
Dimensions récipient pellets 8/200 dm^3	H	1081
	L	440
Dimensions récipient pellets 8/300 dm^3	H	1381
	L	440
Dimensions récipient pellets 8/500 dm^3	H	1481
	L	640

2.2 INSTALLATION

2.2.1 ADAPTATION CHAUDIÈRE POUR LE FONCTIONNEMENT À L'AIDE DE PELLETS AVEC KIT OPTIONNEL

A) Enlever la plaque aveugle en fonte de la chaudière et démonter la grille, la charnière et le mentonnet avec les vis de fixation correspondantes.

Fig. 13: Démontage bride aveugle

Fig. 13.1: Démontage grille

B) Monter les cinq déflecteurs fournis comme accessoires, en insérant le premier déflecteur jusqu'à ce qu'il s'appuie à la tête postérieure de la chaudière et, ensuite, insérer les autres.

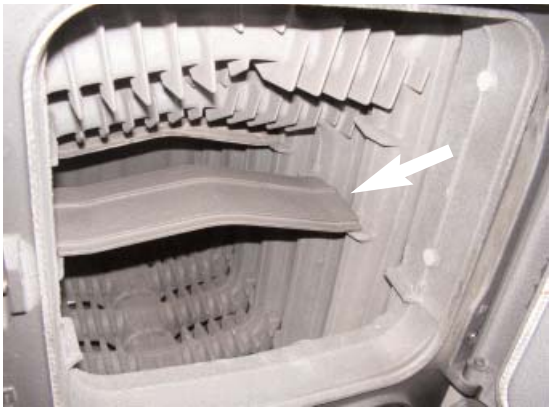

Fig. 13.2: Montage déflecteur

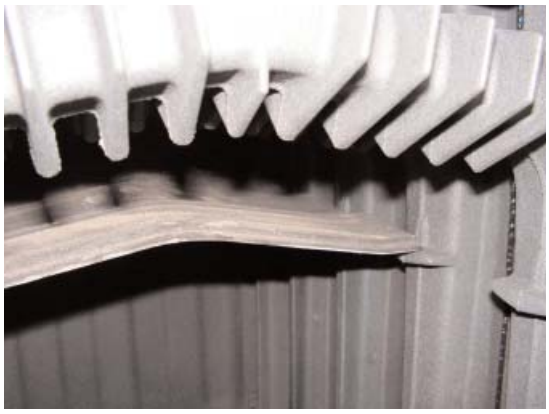

Fig. 13.3: Montage déflecteur

C) Démonter la soupape thermostatique de la chaudière, si elle est montée, et obturer le trou avec le bouchon fourni comme accessoire. Démonter également le thermomètre de chaudière, s'il est monté, et obturer le trou de la partie frontale avec le bouchon en plastique fourni comme accessoire.

Fig. 13.4: Montage bouchon

Fig. 13.5: Fermeture partie frontale

D) Bloquer la petite trappe d'aspiration si la chaudière a été précédemment utilisée pour le fonctionnement au bois ou au charbon.

Fig. 13.6: Trappe aspiration

E) Monter la tige écrase-micro-interrupteur dans le trou préparé dans la porte de la chambre de combustion, en réglant la saillie de celle-ci à l'aide de l'écrou M6.

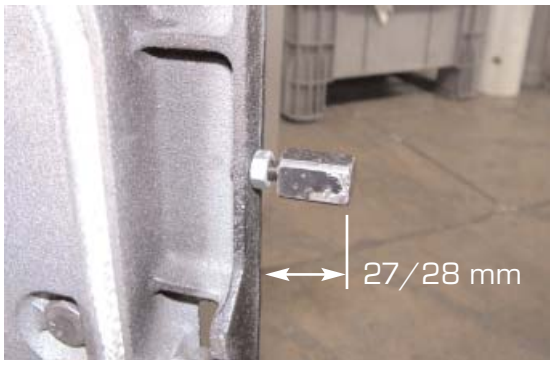

Fig. 13.7: Montage tige écrase-micro

Fig. 13.8: Position de fermeture tige

F) Monter le micro-interrupteur de sécurité câblé dans le trou préparé sur le côté gauche de la chemise. Régler la saillie à l'aide des contre-écrous hexagonaux. Vérifier le fonctionnement correct du micro une fois qu'il est monté.

Fig. 13.9: Montage micro

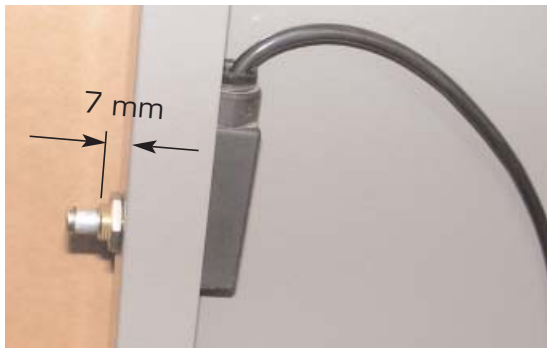

Fig. 13.10: Position micro-interrupteur

G) Monter le brûleur à deux stades en le bloquant sur la plaque avec les écrous précédemment démontés pour enlever la plaque aveugle en fonte. Monter le déflecteur de flamme.

Fig. 13.11: Montage brûleur

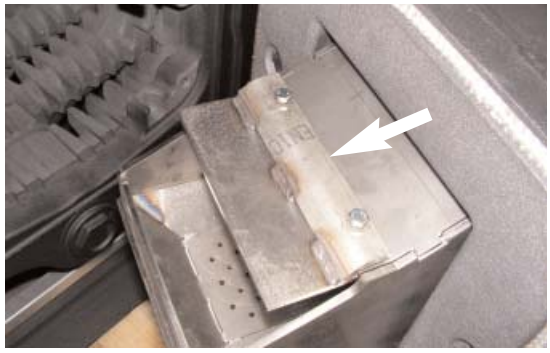

Fig. 13.12: Montage déflecteur flamme

H) Monter le panneau de commande après avoir fait passer les sondes et le câble du micro-interrupteur sur le trou préparé dans le couvercle de la chemise. Enlever le couvercle du panneau de contrôle et, après l'avoir fixé, au couvercle de la chemise, remonter le couvercle.

Fig. 13.13: Trou de passage couvercle

Fig. 13.14: Fixation panneau de contrôle

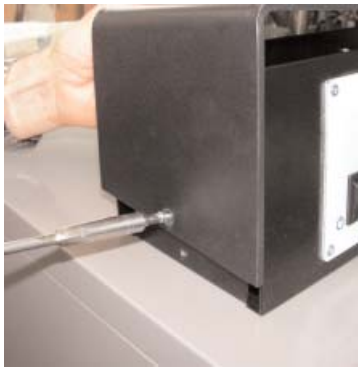

Fig. 13.15: Couvercle panneau de contrôle

I) Placer sur le corps chaudière l'isolant en laine de verre fourni avec pour protéger les câbles. Puis introduire les sondes dans la gaine de la tête arrière et relier le câble du micro. Protéger le câble du micro contre la chaleur en vérifiant qu'il se trouve à l'intérieur du pli du côté de la chemise. Refermer le couvercle de la chemise.

Fig. 13.16: Introduction sondes dans la gaine

Fig. 13.17: Câblage micro-interrupteur

L) Effectuer le branchement de la ligne d'alimentation, de la pompe de l'installation et monter les colliers de fixation guide-câbles.

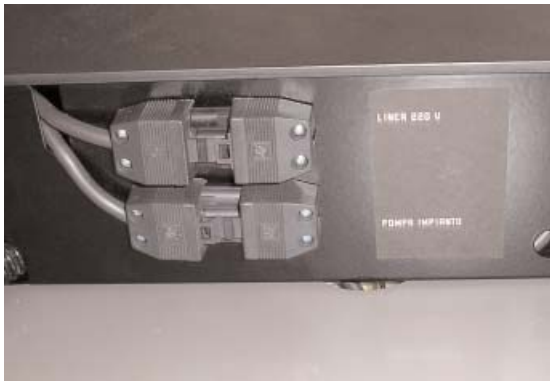

Fig. 13.18: Alimentation électrique

Fig. 13.19: Colliers de fixation guide-câbles

M) Monter le récipient des pellets (capacité de 200 à 500 dm³), en le plaçant à droite de la chaudière, dans j'appuie à la chaudière et en l'alignant en position antérieure.

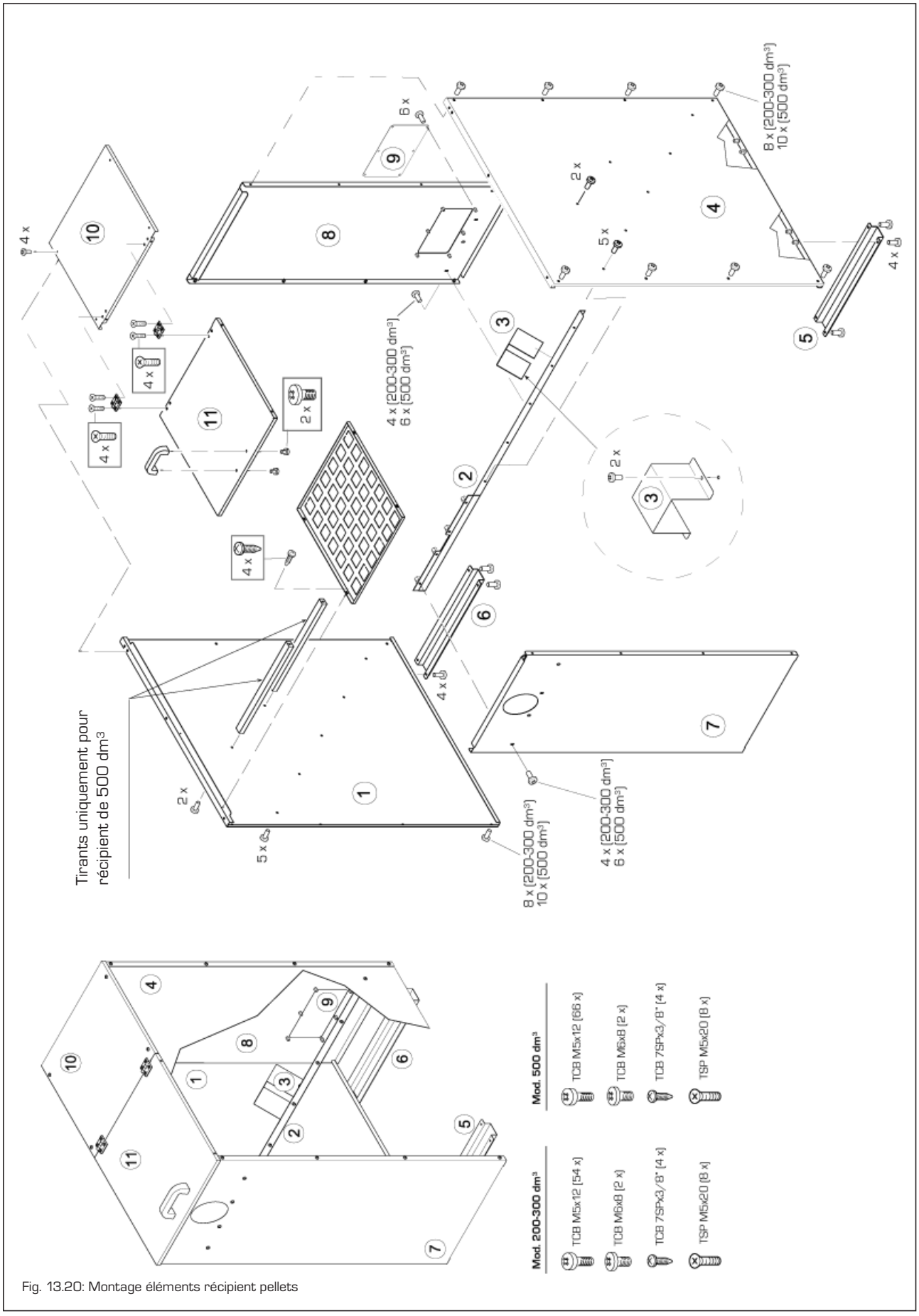

Fig. 13.20: Montage éléments récipient pellets

N) Pousser la vis sans fin de l'alimentateur avec moteur dans le logement prévu à cet effet du récipient des pellets (capacité de 200 à 500 dm^3) jusqu'à la fin de la course, en tenant la cuiller de prélèvement tournée vers le haut. Fixer la vis sans fin au récipient en utilisant les vis déjà montées sur le récipient.

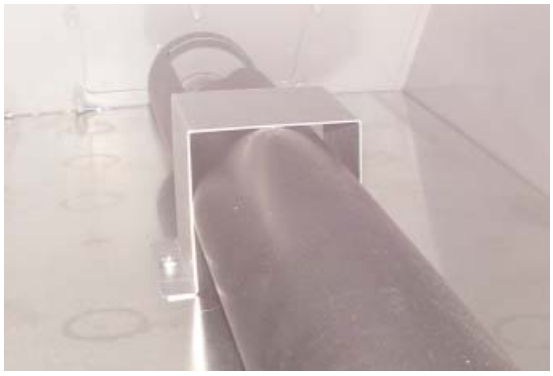
Fig. 13.21: Insertion vis sans fin dans récipient des pellets

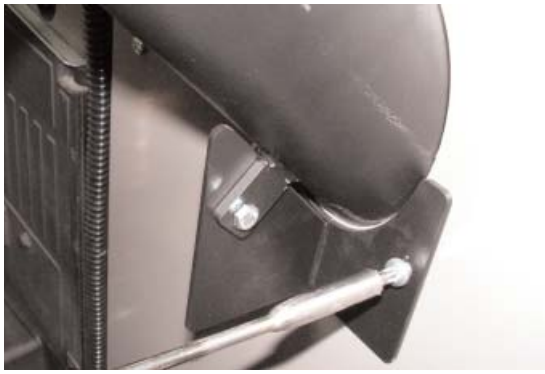
Fig. 13.22: Fixation vis sans fin

O) Relier le connecteur à 10 pôles (JB) du panneau de contrôle au brûleur, le capteur de sécurité et la fiche d'alimentation moteur vis sans fin.

Fig. 13.23: Montage connecteur JB

Fig. 13.24: Connexion capteur

Fig. 13.25: Fiche moteur vis sans fin

P) Monter le couvercle du brûleur, en vérifiant que le capteur de sécurité est correctement relié.

Fig. 13.26: Montage couverture brûleur

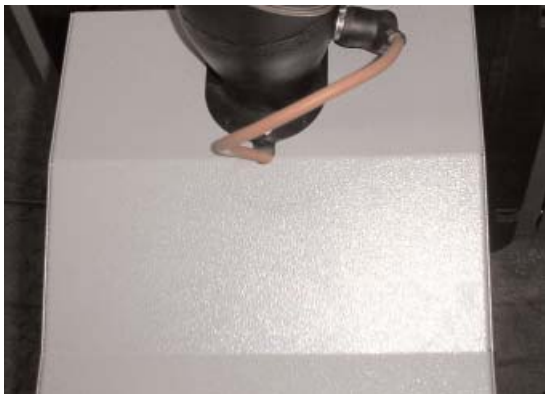
Fig. 13.27: Vérification de la connexion du capteur

M) Relier le tuyau flexible autoextinguible avec les colliers de fixation au brûleur et à la vis sans fin d'alimentation en pellets prévus à cet effet. Vérifier que le tuyau est bien tendu pour que les pellets ne se bloque pas.

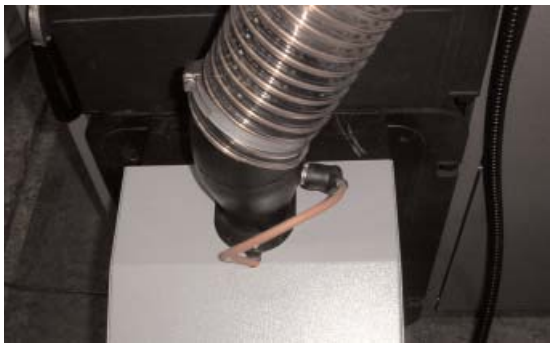
Fig. 13.28: Fixation inférieure tuyau flexible

Fig. 13.29: Fixation supérieure tuyau flexible

2.2.2 DESCRIPTION DU BRÛLEUR À DEUX STADES

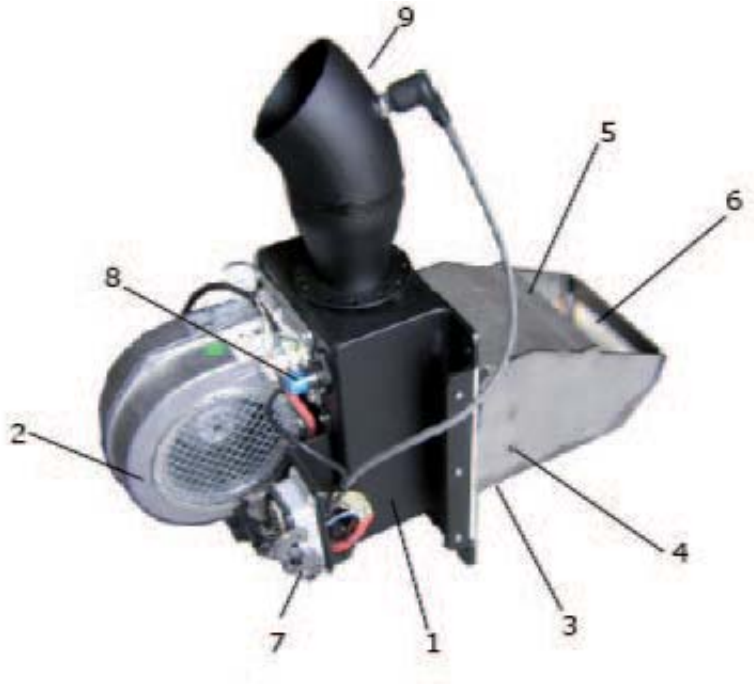

LÉGENDE

1 Corps du brûleur (siège des passages d'air et du chargement en pellets)
2 Moteur ventilateur
3 Manchon brûleur
4 Vis support résistance électrique
5 Grille avec résistance électrique
6 Grille logement pellets (amovible pour le nettoyage)
7 Connecteur mâle 10 pôles d'interfaçage entre brûleur et carte électronique
8 Photorésistance (voit la luminosité de la flamme), 44 mm doivent être insérés
9 Orifice entrée pellets (le tuyau le thermostat de sécurité à réarmement manuel se trouve dans le raccordement)

Fig. 14

2.2.3 ENSEMBLE CHAUDIÈRE ET RÉCIPIENT PELLETS

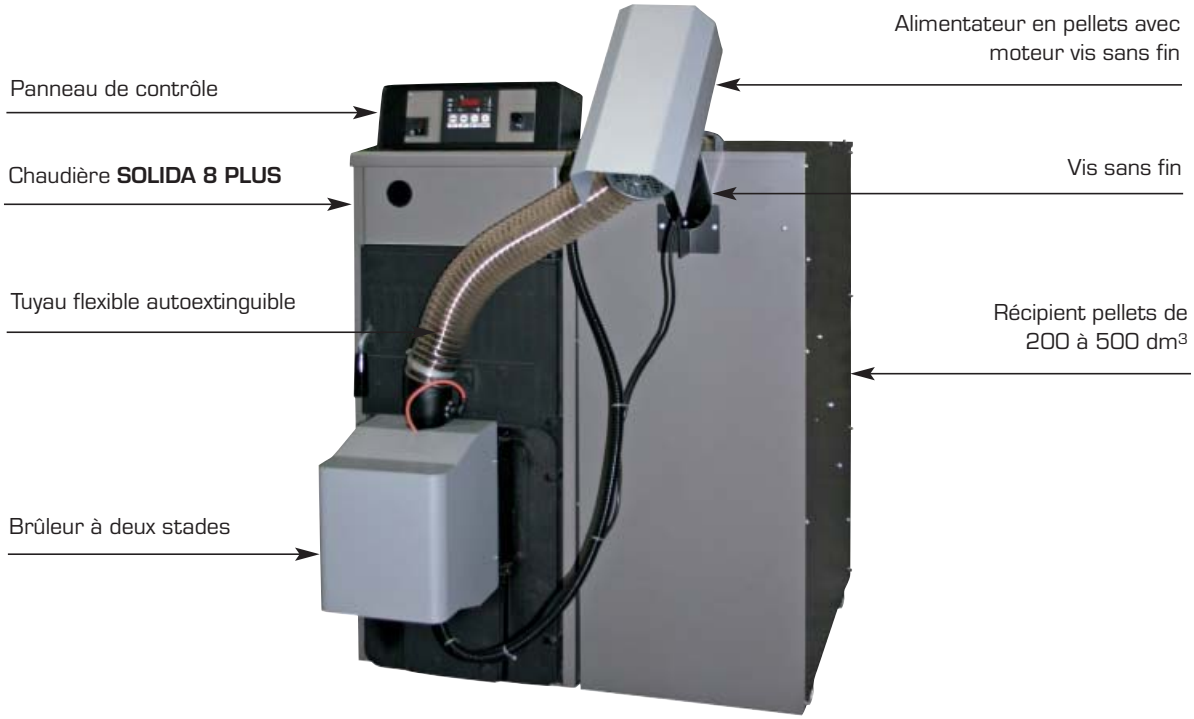

Fig. 15

2.3 UTILISATION ET ENTRETIEN

2.3.1 PANNEAU DE CONTRÔLE

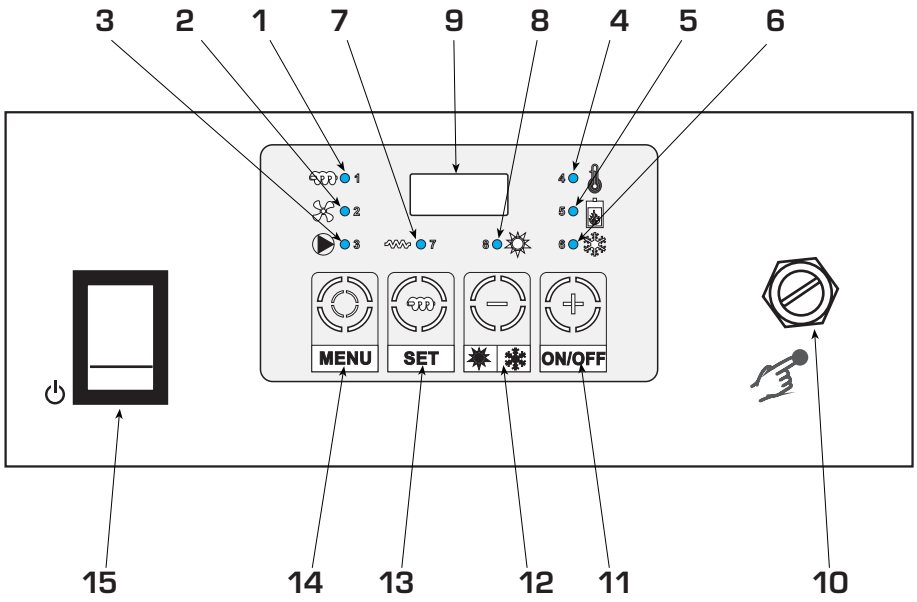

LÉGENDE

1 Diode luminescente vis sans fin ON
2 Diode luminescente ventilateur
3 Diode luminescente pompe
4 Diode luminescente chaudière
5 Diode luminescente flamme
6 Diode luminescente pompe active
7 Diode luminescente crépine
8 Diode luminescente été pompe inactive
9 Écran
10 Thermostat à réarmement manuel
11 Touche ON/OFF
12 Touche ÉTÉ/HIVER
13 Touche vis sans fin SET
14 Touche MENU
15 Interrupteur général

Fig. 16

2.3.2 TOUCHES PANNEAU DE COMMANDE

TOUCHES		
Touche	**Touche enfoncée longtemps (5 sec.)**	**Fonction avec un clic de la touche**
(+) ON/OFF	Système ON/Système OFF	Dans Menu, permet l'augmentation de la valeur des paramètres
(–)	Permet de passer de l'été à l'hiver, et vice versa, en agissant sur la pompe installation	Dans Menu, permet la diminution de la valeur des paramètres
SET	En appuyant sur la touche, il est possible de procéder au chargement manuel de la vis sans fin de chargement. Cette procédure peut être effectuée uniquement si la chaudière se trouve en été Éteint (OFF). Pendant le chargement, l'inscription 'Load ' est visualisée. Le matériel continue à être chargé tant que la touche demeure enfoncée. Le chargement s'est produit lorsque le matériel entame à descendre du tuyau flexible autoextinguible, à ce point laisser immédiatement le bouton. Dans Menu, gère la visualisation code / valeur des paramètres.	
MENU	La touche permet d'entrer en modalité régulation thermostat chaudière	

REMARQUE:

- En état éteint, en appuyant sur la touche ON/+ ou sur la touche OFF / - en présence d'alarmes, il est possible de réinitialiser la visualisation des alarmes. Si ces dernières apparaissent cependant encore présentes après leur réinitialisation, elles seront visualisées de nouveau.
- Au cours de la phase de mise au point du système, il est possible de visualiser sur l'afficheur la valeur de la luminosité de flamme qu'est en train de lire le thermorégulateur. Pour ce faire, il faut se conformer à la procédure suivante:
  - Appuyer simultanément sur les touches + et - pendant 5 secondes, la valeur de la luminosité de flamme est visualisée sur l'afficheur.
  - La donnée programmée est affichée pendant 5 secondes, après quoi, on revient à la visualisation de l'état courant.

2.3.3 DIODE PANNEAU DE CONTRÔLE

DIODE			
Description	**Allumée**	**Clignotante**	**Éteinte**
DIODE 1 Vis sans fin	Vis sans fin active	-	Vis sans fin à l'arrêt
DIODE 2 Ventilateur	Ventilateur comburant actif	-	Ventilateur arrêté
DIODE 3 Pompe	Pompe active	Pompe désactivée par thermostat ambiant	Pompe arrêtée
DIODE 4 Chaudière	Température chaudière inférieure à "Thermostat chaudière - Delta modulation"	Brûleur en "modulation"	Température supérieure à "thermostat chaudière"
DIODE 5 Flamme	Luminosité de flamme détectée	Brûleur en phase d'extinction	Flamme non détectée
DIODE 6 Hiver	Pompe installation activée	-	Pompe installation désactivée
DIODE 7 Crépine	Résistance activée pour allumage	-	Résistance off
DIODE 8 Été	Pompe installation désactivée		Pompe installation activée

2.3.4 ÉCRAN PANNEAU DE CONTRÔLE

MESSAGES DE L'ÉCRAN

Température/État/Alarmes

L'écran à 3 chiffres visualise de manière alternée la température de l'eau dans la chaudière, le sigle de l'état dans lequel se trouvent le système et les alarmes éventuelles qui se sont produites.

OFF	Éteint
Chc	Check up
Acc	Allumage
Stb	Stabilisation
nor	Normal
rEc	Récupération allumage
Mod	Modulation
MAn	Automaintien
Sic	Sécurité
Spe	Extinction
ALt	Présence alarme

Dans le cas où se produiraient des erreurs qui amènent la chaudière à une extinction le message **"Alt" - "Spe"** (qui indique l'extinction de la chaudière), la cause de la faute et la température de la chaudière sont alternativement visualisés sur l'écran. Les messages visualisés, relatifs aux erreurs possibles, sont les suivants:

TSi	Intervention du capteur de sécurité de température maximum à réarmement manuel (sur le panneau de contrôle)
TPE	Intervention du capteur de sécurité à réarmement manuel, sur le tuyau d'entrée des pellets
Sic	Erreur de surtempérature de l'eau détectée par la carte
Acc	Erreur d'absence allumage
SPA	Erreur d'extinction accidentelle

Pour tout inconvénient et problème, voir le point 2.3.8.

2.3.5 MENU

Les paramètres de fonctionnement du thermorégulateur sont programmables en ayant recours au MENU. Il existe deux niveaux de menu: **menu utilisateur et menu protégé.**

Menu utilisateur:
Il est accessible en appuyant sur la touche MENU du panneau de contrôle. Il permet de visualiser la température programmée dans la chaudière, valeur qui peut varier d'un minimum de 60°C à un maximum de 85°C en appuyant sur les touches + et -.

- La donnée est automatiquement mémorisée après 20 secondes si aucune touche n'est enfoncée, ou bien en appuyant à nouveau sur la touche MENU.

LED	Sigle	Description	Valeur default	Valeur minimum	Valeur maximum
Chaudière	TH - CHAUDIÈRE	Aquastat chaudière	80 °C	60°C	88°C

2.3.6 FONCTIONNEMENT

Introduction
La centrale du panneau des commandes règle le fonctionnement de la chaudière **SOLIDA 8 PLUS**, avec allumage et transport automatique du combustible, à travers le moteur de la vis sans fin qui prend les pellets directement dans le récipient dans lequel ils sont déposés. Moyennant la vérification de la présence de la flamme, détectée par un photorésistance, la lecture de la température dans la chaudière et la programmation des paramètres, le fonctionnement du système de chauffage est déterminé.
Les programmations des paramètres font partie du menu protégé, lequel n'est accessible que pour un personnel qualifié.

États de fonctionnement
Avant l'allumage, remplir le tuyau de la vis sans fin de pellets à l'aide de la touche SET prévue à cet effet:
A) **État éteint:** écran **OFF.**
On arrive dans cet état à la fin de la phase d'extinction, activée en

appuyant sur la touche OFF.

B) **État de check up:** écran **Chc.**
Permet le nettoyage de la grille du brûleur, avant la procédure d'allumage.

C) **État d'allumage:** écran **Acc.**
Il se divise en trois phases:
1. *Préchauffage crépine* : a pour but d'amener la crépine à température avant la chute des pellets dans le brasier.
2. *Allumage fixe* : a pour but de charger dans le brûleur la juste quantité de combustible nécessaire pour l'allumage.
3. *Allumage variable* : a pour but d'amorcer la flamme dans un laps de temps maximum prédéterminé.
Une fois la flamme amorcée, le système passe au stade de stabilisation.

D) **État de stabilisation:** écran **Stb.**
On arrive dans cet état à la fin de la phase d'allumage. Cela a pour but de renforcer et de maintenir la flamme avant de passer au stade de fonctionnement normal.

E) **État normal:** écran **nor.**
On arrive dans cet état à la fin de la phase de stabilisation. Il a pour but d'amener la chaudière à la température programmée. À proximité de la température de chaudière programmée, on passe au stade de modulation.

F) **État de modulation:** écran **Mod.**
On arrive dans cet état à la fin de la phase normale. La phase a pour but de diminuer la puissance avant la réalisation de la température programmée sur le TH-CHAUDIÈRE.
Le delta-modulation est programmé par défaut à 5°C. Une fois la température programmée atteinte, le système est amené au stade de maintien.

G) **État de maintien:** écran **MAn.**
On entre dans cet état quand la température chaudière est supérieure à la TH-CHAUDIÈRE et il se divise en trois phases:
1. *Élimination* : destinée à l'élimination de la chaleur restante.
2. *Nettoyage* : destinée au nettoyage final du brasier.
3. *Entretien* : le système est éteint et attend la descente éventuelle de la température chaudière, avant d'effectuer un nouvel allumage.

H) **État de récupération allumage:** écran **Rec.**
Si une interruption d'alimentation se produit, le système vérifie les conditions pour se remettre en fonction de manière autonome.

I) **État de sécurité:** écran **Sic.**
S'active à la suite d'une surtempérature de la chaudière (t° > 95°C): interrompt l'alimentation du combustible pour faire descendre la température. Se rétablit de manière autonome quand la température descend en dessous de la susdite température.

L) **État d'extinction:** écran **SPE.**
S'active à la suite de la commande manuelle d'extinction ou à la suite d'une l'alarme (extinction automatique).
Il présente deux phases:
1. *Extinction* : destinée à l'extinction de la flamme et à l'élimination de la chaleur résiduelle.
2. *Nettoyage final* : destinée au nettoyage final du brasier.

M) **État d'alarme de surtempérature:** écran **Alt - tSi.**
Il s'active à la suite de l'intervention du thermostat mécanique de sécurité à réarmement manuel placé dans la centrale du panneau de contrôle. Il interrompt électriquement l'alimentation du brûleur quand la température de l'eau dans la chaudière atteint 95°C.
Au moment du refroidissement de celle-ci de quelques degrés, il faut réarmer le thermostat pour faire redémarrer le brûleur, en dévissant la crépine et en appuyant sur le petit bouton.

N) **État d'alarme de surtempérature dans le raccordement d'entrée pellets:** écran **Alt - tPE.**
Dans le tuyau d'entrée du pellet dans le brûleur est également présent un thermostat à contact, lui aussi à réarmement manuel, qui arrête la chute du pellet quand on atteint une température de 90°C dans le tuyau lui-même.

O) **État d'alarme d'extinction accidentelle:** écran **Alt-SPA.**
Il s'active à la suite du manque de combustible dans le brûleur.

2.3.7 BRANCHEMENTS ÉLECTRIQUES

Quand on branche l'alimentation électrique, il faut respecter la polarité (LIGNE 220 V)

Il est important que la polarité soit toujours respectée pour éviter des défauts de fonctionnement des appareillages électroniques du brûleur (CONNECTEUR 10 PÔLES – JB)

CONNECTEUR 10 PÔLES D'INTERFAÇAGE ENTRE LA CARTE ÉLECTRONIQUE DU PANNEAU DE CONTRÔLE CHAUDIÈRE ET LE BRÛLEUR (JB)

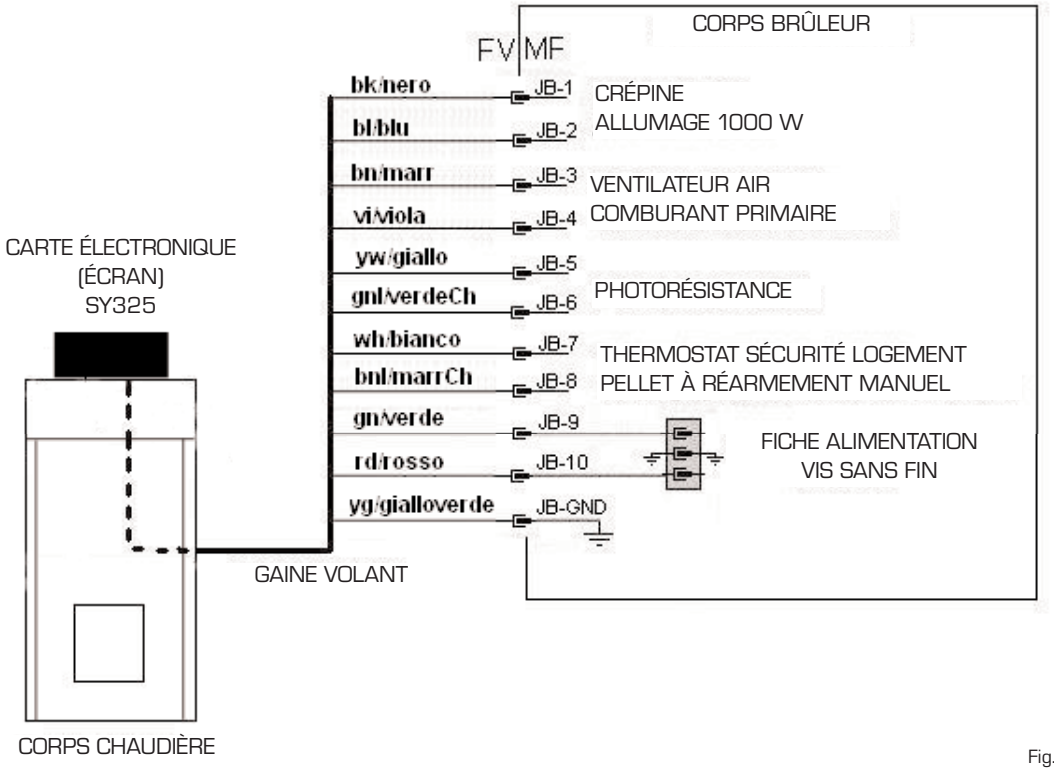

Fig. 17

2.3.8 SCHÉMA ÉLECTRIQUE

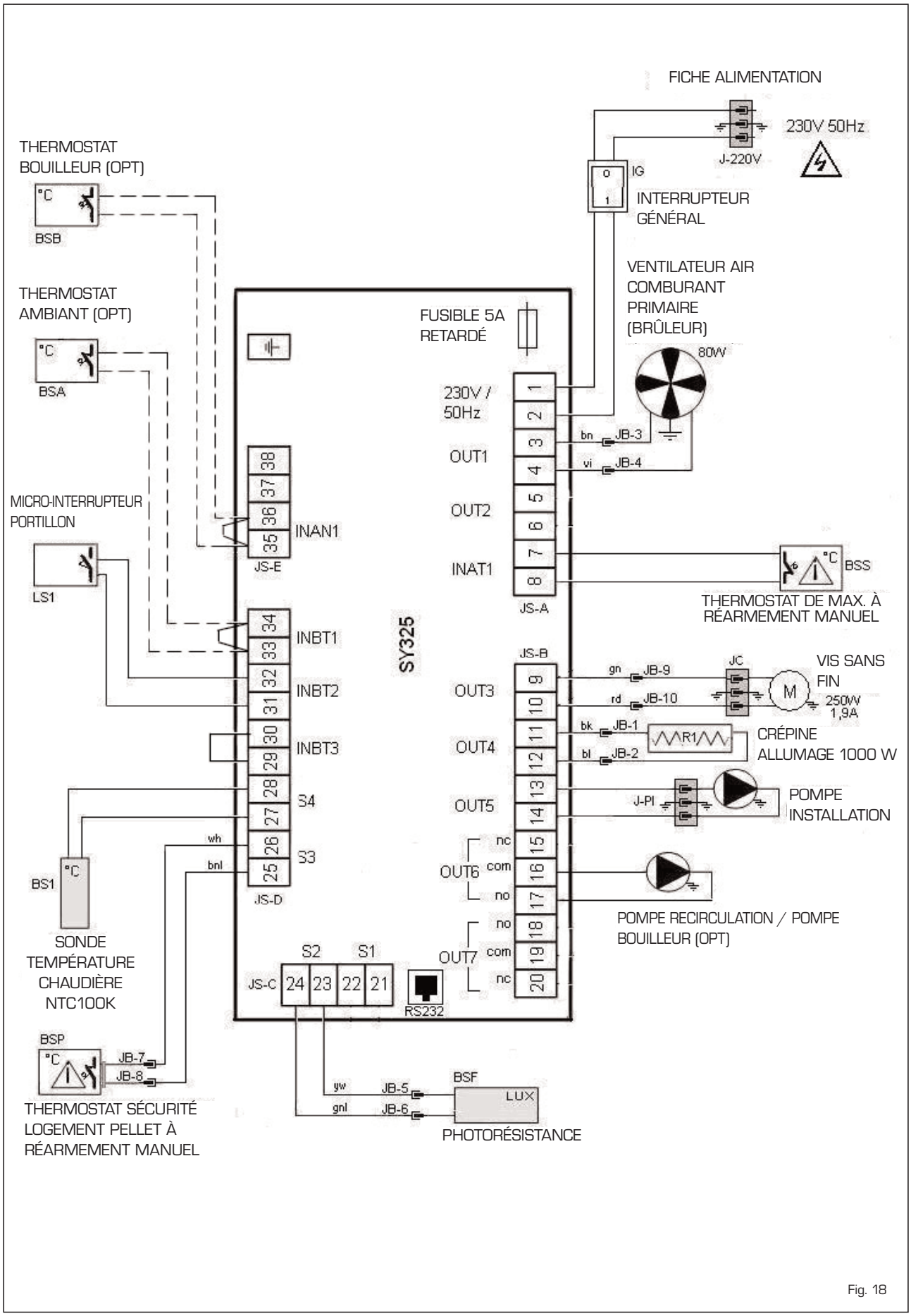

Fig. 18

2.3.9 INCONVÉNIENTS ET REMÈDES

Pour toute demande d'intervention, il est nécessaire de se référer au n° de matricule qui se trouve dans la plaquette placée sur l'appareil.

Les anomalies de fonctionnement sont parfois accompagnées d'une indication sur l'écran qui permet d'en identifier la cause.
L'apparition d'une alarme provoque l'extinction du brûleur en général (SPE).

INCONVÉNIENT	ÉCRAN Alt +	REMÈDE
Le brûleur ne redémarre pas (chaudière en blocage)	**Alt + tSic**	Le thermostat de sécurité s'est déclenché en raison d'un excès de température dans la chaudière. Dévisser la capsule (pos. 10, fig. 15) et appuyer sur le bouton de réarmement quand la température est descendue en dessous de 90°C.
		Vérifier le fonctionnement de la pompe installation (ex. fonction été activée, sans consommation d'eau et température chaudière programmée > 80°C).
		Problèmes de circulation de l'eau (ex. présence d'air dans le circuit de chauffage).
		Volets fermés par mégarde.
Le brûleur s'est éteint et ne repart pas	**Alt + SPAc**	Extinction accidentelle: contrôler que la vis de chargement des pellets est pleine et qu'il y a des pellets dans le dispositif combustible.
		Contrôler que la photorésistance placée dans le brûleur n'est pas sale sur le devant.
		Discours prononcé par le disjoncteur thermique. Appuyez sur le bouton de réinitialisation.
Le brûleur s'est éteint et ne repart pas. Tuyau autoextinguible plein de pellets	**Alt + SPAc**	Pellets bloqués dans le toboggan sur le fond du brûleur et dans le tuyau autoextinguible: qualité des pellets insuffisante, ceux-ci, avec la chaleur tendent à se coller sur l'arrière et à ne pas coulisser sur la grille.
		Pellets bloqués dans le tuyau autoextinguible: vérifier que le tuyau est bien tendu et présente une inclinaison suffisante.
Le brûleur s'est éteint et ne repart pas	**PUFF**	Contact externe "thermostat puffer" activé pour blocage à distance du brûleur.
Le chargement automatique des pellets n'a pas lieu (1)		L'écran étant OFF, appuyer sur la touche "SET" pour vérifier le fonctionnement manuel de la vis sans fin.
		Vérifier que la fiche d'alimentation de vis sans fin (JC) et le connecteur du brûleur 10 pôles (J) sont bien insérés.
		Vérifier que la DIODE indiquant le fonctionnement de la vis sans fin est allumée.
		Vérifier l'insertion correcte de la vis sans fin.
		Excès de poussière / sciure dans le fond du récipient des pellets: procéder à un nettoyage périodique.
		Vérifier qu'il n'y a pas de points dans lesquels les pellets sont bloqués.

Le chargement automatique des pellets n'a pas lieu (2)	**Alt + tPEL**	Intervention du capteur de sécurité sur l'entrée logement pellet: enlever avec délicatesse le connecteur et rétablir à l'aide du réarmement manuel prévu à cet effet (il se déclenche à 90°C). Vérifier la cause qui a provoqué l'augmentation de la température (nettoyage, obstruction brûleur, nettoyage des conduits et tirage de la cheminée).
		Rupture du capteur de sécurité sur l'entrée du logement pellets ou contact électrique dudit capteur interrompus le long de son parcours vers la centrale (vérifier également les connecteurs).
		Discours prononcé par le disjoncteur thermique. Appuyez sur le bouton de réinitialisation.
Le brûleur ne procède pas à l'allumage après la seconde tentative	**Alt + ACCF**	Vérifier le nettoyage de la photorésistance placée sur le brûleur (partie antérieure).
		Vérifier le fonctionnement de la résistance électrique.
		Vérifier que la quantité de pellets chargés pour l'allumage soit suffisante (les pellets doivent couvrir, au cours de cette phase, au moins 50% de la grille oblique sur le fond de la chambre de combustion du brûleur).
		Vérifier le fonctionnement correct du ventilateur primaire.
		Vérifier la propreté de la grille du brûleur.
		Discours prononcé par le disjoncteur thermique. Appuyez sur le bouton de réinitialisation.
La chaudière subit un blocage temporaire	**Alt + SIC**	La centrale a détecté une température supérieure à 95°C. Vérifier le fonctionnement de la pompe (qui, dans ces occasions, est forcée afin d'éliminer la chaleur en excès). N.B réarmement automatique de la chaudière au moment de la diminution de la température dans la chaudière.
		Fonction "ÉTÉ" activée sans consommation d'eau et avec température programmée > 80°C: réduire un peu la température de la chaudière.
		Problème de circulation de l'eau (ex. présence d'air dans la pompe et dans l'installation).
En fonctionnant avec des pellets, la chaudière n'atteint pas la température programmée (elle se fatigue à demeurer toujours en réarmement au-dessus de 60°C, en maintenant la pompe de l'installation en marche)		La chaudière n'est pas correctement dimensionnée pour l'installation à laquelle elle est reliée, ou bien le volant thermique est grand, donc il est nécessaire de fermer initialement l'installation pour permettre à l'accumulateur de se réchauffer complètement.
		Débit des pellets insuffisant: - Contrôler positionnement vis sans fin et débit. - Qualité ou dimensions des pellets qui provoquent des anomalies de débit.
		On n'a pas inséré une soupape mélangeuse adéquate sur le système, pour adapter la température de l'eau de refoulement.

L'interrupteur général s'allume mais la carte ne s'allume pas		Fusible brûlé sur la carte: le faire remplacer par un technicien spécialisé avec un fusible de même ampérage, de type retardé.
L'interrupteur général ne s'allume pas		Vérifier l'alimentation électrique 220V et la connexion de sa fiche/prise.
		Témoin en avarie.
La pompe de l'installation ne fonctionne pas		Vérifier que la fonction "ÉTÉ" ne soit pas activée.
		Vérifier la connexion de sa fiche/prise.
		Pompe installation en blocage, brûlée ou en gravitation (purger l'air de l'installation).
		Il manque l'acquittement du thermostat ambiant (ou il manque un cavalier sur la fiche quand le thermostat n'est pas présent - dans cette situation, la DIODE de la pompe clignote).
Le brûleur se salit très rapidement		Basse qualité des pellets (pellets trop poussiéreux ou avec excès d'écorce et de minéraux résiduels correspondants qui entravent leur élimination au cours des cycles de nettoyage).
		Manque de tirage.
		Diamètre du pellet différent de 6 mm.
Perte de fumée (fonct. pellet)		Vérifier la fermeture hermétique des portes et du couvercle supérieur.
		Vérifier l'étanchéité de la garniture du brûleur.
		Vérifier le raccord correct sortie fumées - cheminée et sa dépression.
Le pellet s'arrête dans le tuyau flexible de chute		Vérifier que le positionnement est correct.
		Excès de poussière/sciure: procéder au nettoyage.
		Pellets de mauvaise qualité qui ont tendance à se coller au toboggan porte-résistance en entravant la descente.
Ventilateur primaire arrêté		Température dans chaudière atteinte (MAnt).
		Chaudière en OFF.
		Ventilateur cassé ou bloqué: contacter le centre d'assistance le plus proche.
		Porte inférieure ouverte (Por) (uniquement pour chaudières prédisposées pour cette fonction).
Le tuyau autoextinguible de descente des pellets a fondu.		Intervention de la sécurité (par fonte du tuyau) pour séparer physiquement le récipient des pellets du brûleur en cas de retour de flamme. Il faut toujours remplacer le tuyau avec un "type auto-extinguible" pour ne pas compromettre la sécurité susmentionnée.
		Manque de tirage dans la cheminée.
		Basse qualité des pellets qui provoque une obstruction du brûleur.

2.3.10 NETTOYAGE (FIG. 19)

Les opérations de nettoyage doivent être exécutées avec une certaine fréquence et uniquement avec une chaudière complètement refroidie.
Pour le nettoyage des résidus de la combustion, la chaudière est équipée d'un tiroir amovible qui doit être vidé avant chaque allumage. Pour l'élimination de tous les résidus de la combustion, il faut utiliser un aspirateur normal et aspirer avec soin toutes les cendres qui sont présentes à l'intérieur de la chambre de combustion. En outre, en utilisant toujours un aspirateur normal, il faut procéder au nettoyage de la grille de logement des pellets.
Pour le nettoyage des passages de fumée du corps de chaudière, utiliser par contre un écouvillon spécial.

ATTENTION: Si l'on garde le générateur éteint pendant de longues périodes (supérieures à 15 jours), on doit veiller au vidage du récipient des pellets de 200 à 500 dm³, afin d'éviter qu'une humidification excessive des pellets puisse entraîner de mauvais fonctionnements de l'appareil. Une teneur élevée en humidité des pellets peut amener à une désagrégation de ceux-ci en poussière, ce qui engendre une accumulation excessive de résidus dans la zone du brasier et un blocage du système d'alimentation en pellets.

2.3.11 ENTRETIEN ANNUEL

Pour maintenir une efficacité élevée de l'appareil. on conseille de procéder à un entretien plus approfondi et soigné à intervalles saisonniers, effectué par un personnel qualifié.
L'entretien doit toujours être effectué alors que la chaudière est froide et après l'avoir débranchée du réseau électrique.

2.3.12 DISJONCTEUR THERMIQUE

Le moteur de la tarière est protégé par un disjoncteur unique circuit pôle thermique (ETA 106-P10-1, 5A) contre les surintensités petits. Intervention de la sécurité au moyen d'un mécanisme à déclenchement rapide et l'interruption du contact pour la protection moteur.
Dans le cas du circuit du dispositif de commencer la remise à zéro du brûleur touche le montre la figure. 20.

ATTENTION: Les chiffres dans l'unité de 100259 à 100298 gamme, le disjoncteur à l'intérieur du panneau de commande.

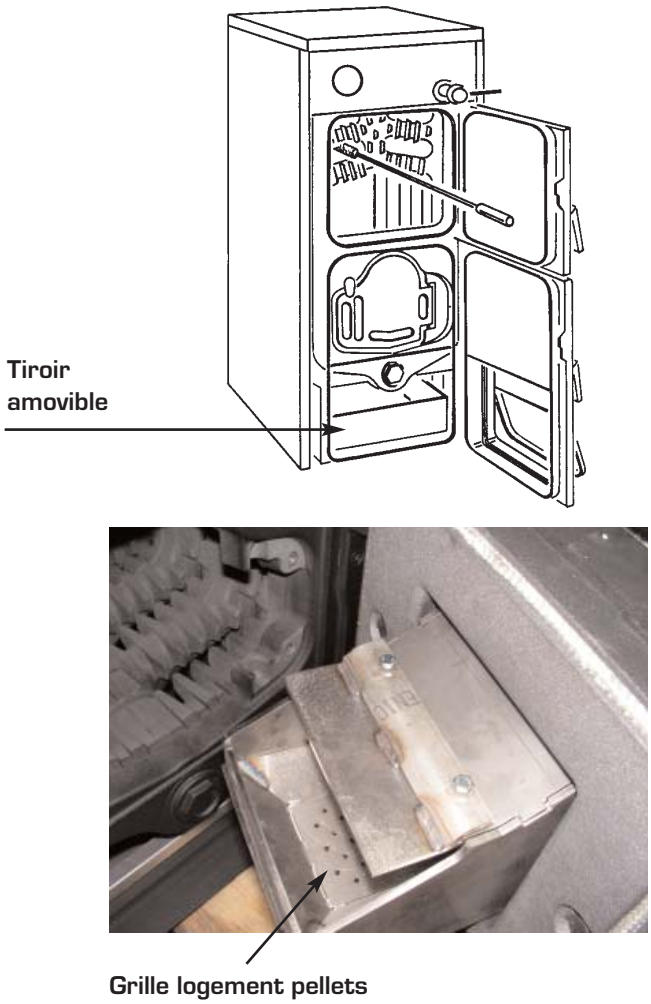

Fig. 19

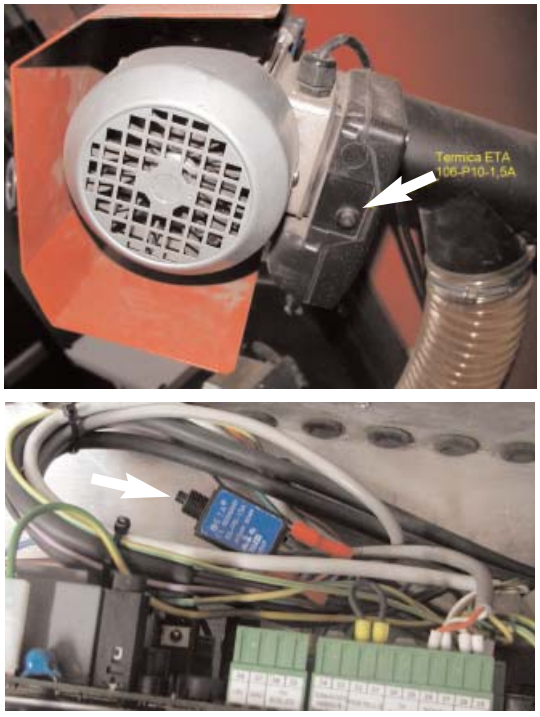

Fig. 20

3 VUE ECLATEE

3.1 Chaudière SOLIDA 8 PLUS

COD.	3850060/045	TYPE	SOLIDA 8 PLUS	DATE	01.04.2008	PAGE	1/6

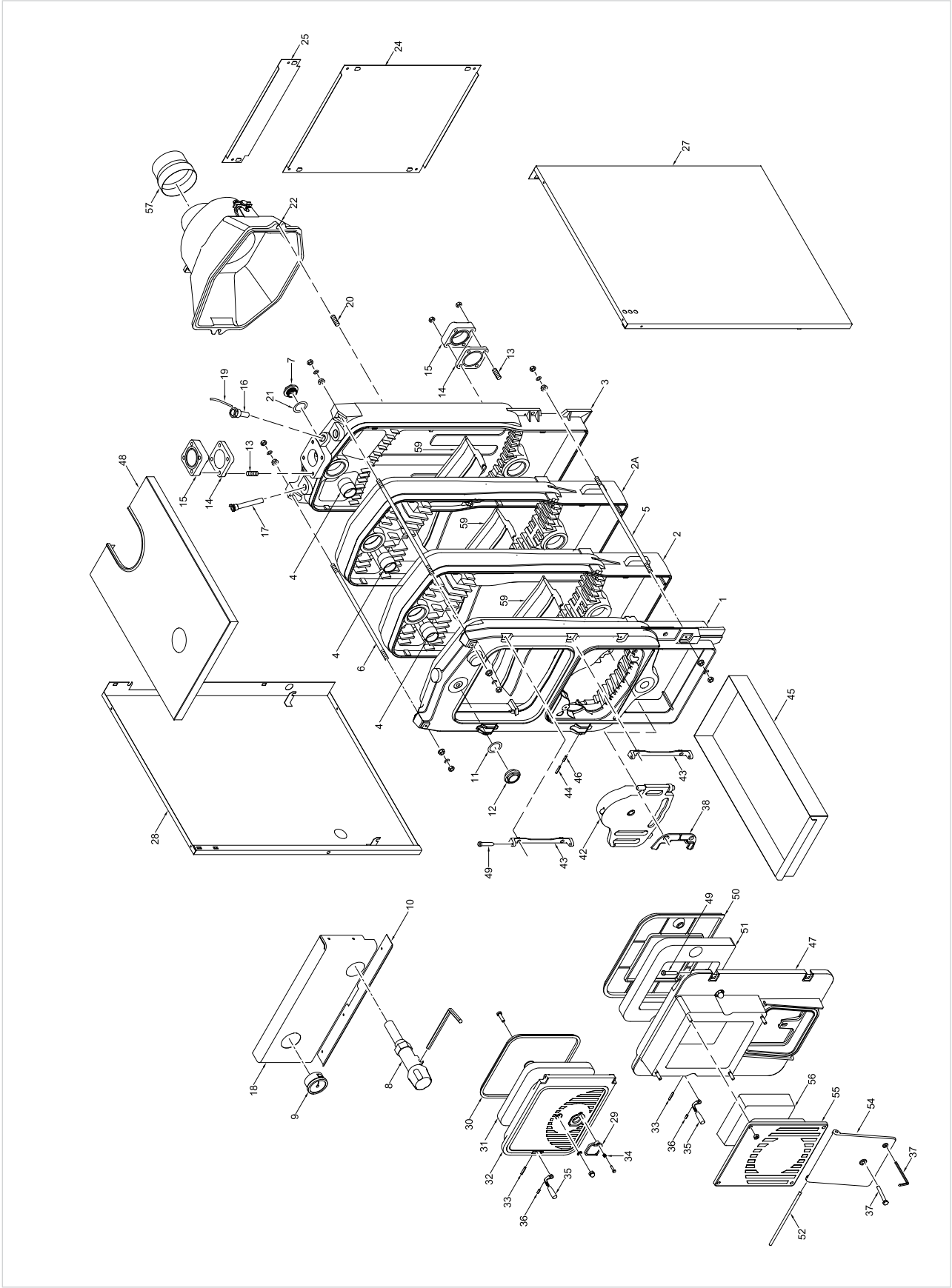

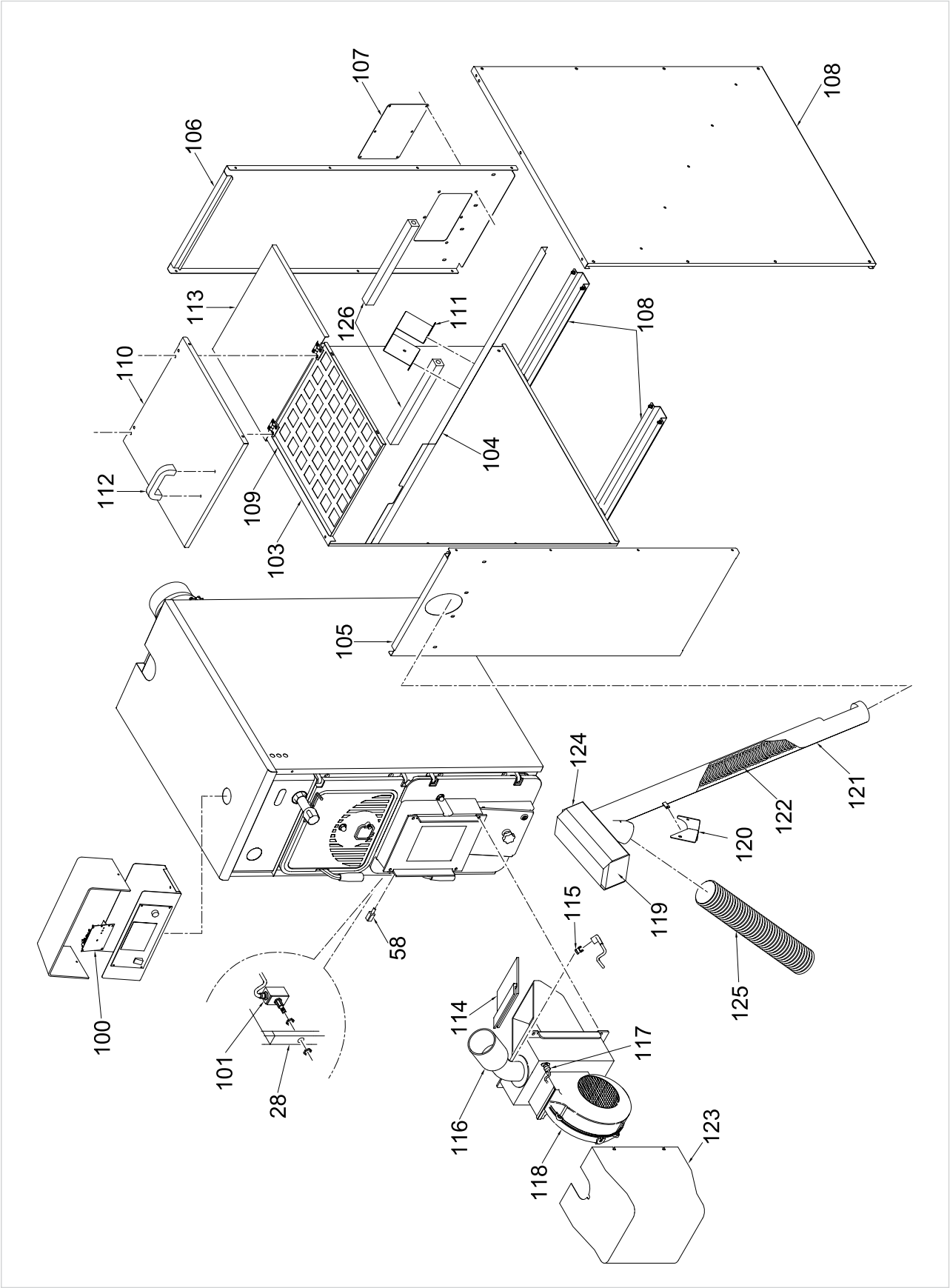
107
108
106
113
126
111
108
110
104
112
109
103
105
124
121
122
120
119
115
58
125
100
114
117
101
28
116
123
118

COD. **3850060/045** TYPE **SOLIDA 8 PLUS** DATE **01.04.2008** PAGE **3/6**

POSITION	CODE	DESCRIPTION	MODEL	NOTE
1	6111421	Elèment antèrieur Elemento delatero		
2	6154101	Elément intermédiaire spécial Elemento intermedio especial		
2A	6111301	Elément intermédiaire Elemento intermedio		
3	6111201	Elément postérieur Elemento trasero		
4	6000402	Bicône 2” Casquillo biconico 2”		
5	6000564	Tirant inf. M10x795 Tirante inferior M10x795		
6	6000567	Tirant sup. M10x860 Tirante superior M10x860		
7	2041000	Bouchon plein 1-1/2” Tapón ciego 1-1/2”		
8	6112500	Calorstat 3/4” Válvula termostática 3/4”		
9	•6001700	Thermomètre 0-120°C Termómetro 0-120° C		
10	6114110	Déflecteur de protection Angular en aluminio		
11	2030231	Joint Ø 42x55x2 Junta Ø 42x55x2		
12	2041001	Bouchon plein 1-1/4” Tapón ciego 1-1/4”		
13	6000627	Goujon M8x35 Espártago M8x35		
14	6012500	Joint caoutchouc piracriten Junta cuadrada 70x70x3		
15	6180103	Bride carrée 100x100x2” Brida cuadrada 100x100x2”		
16	5064600	Douille 1/2” L=50 Vaina 1/2” L=50		
17	•5000000	Douille 1/2” L120 Vaina 1/2” L=120		
18	6117841	Panneau antérieur supérieur Panel delantero superior		

POSITION	CODE	DESCRIPTION	MODEL	NOTE
19	2051000	Ressort de friction Muella contactor bulbo		
20	6000601	Goujon M10x45 Espártago M10x45		
21	2030224	Joint Ø 47,3x61x2 Junta Ø 47,3x61x2		
22	5111500	Boîte à fumées complète Grupo camara de humo		
24	6117703	Panneau postérieur inférieur Panel trasero		
25	6117603	Panneau postérieur supérieur Panel posterior superior		
27	5107876	Côté droit Panel lateral derecho		
28	5107976	Côté gauche Panel lateral izquierdo		
29	6037601	Hublot Puerta mirilla ciega		
30	6113000	Pare-flamme pour porte de chargement Protección puerta de carga		
31	6113300	Calorifuge pour porte de chargement Panel aislante puerta carga		
32	6112822	Porte de chargement Puerta de carga		
33	2060101	Goupille élastique Ø 7x40 Pincho elàstico Ø 7x40		
34	2050000	Ressort regard de flamme Muelle puerta mirilla		
35	6113600	Poignée Manija nera		
36	6003404	Entretoise Ø 11x15 Espaciador Ø11x15		
37	6113500	Levier pour chaînette du calorstat Palanca cadenilla		
38	6111900	Charnière pour grille antérieure Bisagra por parrilla		
39	6112000	Arrêt pour grille antérieure Tope por parrilla		

POSITION	CODE	DESCRIPTION	MODEL	NOTE
42	5129600	Grille antérieure		
		Parrilla delantera		
43	6112101	Charnière pour porte		
		Bisagras puerta		
44	2060100	Goupille élastique Ø 6x32		
		Tapón de expansión Ø 6x32		
45	6111106	Bac de récuperation des cendres		
		Bandeja de recolección ceniza		
46	6003407	Entretoise Ø 9x12		
		Espaciador Ø 9x12		
47	6112612	Porte chambre combustion		
		Puerta camara de combustión		
48	6117376	Couvercle		
		Tapa de la envolvente		
49	6112201	Pivot Ø 7		
		Pernio charnela Ø 7		
50	6112911	Bouclier pare-flamme en fonte		
		Protección puerta cámara combustión		
51	6113210	Calorifuge porte chambre combustion		
		Aislante puerta cámara de combustión		
52	6112300	Pivot pour volet d'admission d'air		
		Pernio puerta aspiración		
53	6113400	Poignée Ø 40 - M10x70		
		Perilla Ø 40 - M10x70		
54	6112722	Volet d'admission d'air		
		Puerta aspiración		
55	6113111	Plaque borgne		
		Brida ciega		
56	6269010	Calorifuge avant plaque borgne		
		Aislante brida cieca		
57	6062540	Réduction cheminée 151/140		
		Reducción chimenea		
58	6112430	Tourillon pour charnière porte		
		Perno por bisagra de la puerta		
59	6114600	Chicane en fonte		
		Deflector cámara de combustión		
100	6318406	Carte électr. de régulation		
		Esqueda electronica		

POSITION	CODE	DESCRIPTION	MODEL	NOTE
101	6318407	Micro interrupteur		
		Micro interructor		
102	6316616	Côté droit	200	
		Panel lateral derecho	200	
102A	6316816	Côté droit	300	
		Panel lateral derecho	300	
102B	6316916	Côté droit	500	
		Panel lateral derecho	500	
103	6316621	Côté gauche	200	
		Panel lateral izquierdo	200	
103A	6316821	Côté gauche	300	
		Panel lateral izquierdo	300	
103B	6316921	Côté gauche	500	
		Panel lateral izquierdo	500	
104	6316625	Descendeur pour pellet	200-300	
		Canal inclinado por pellet	200-300	
104A	6316925	Descendeur pour pellet	500	
		Canal inclinado por pellet	500	
105	6316606	Panneau avant de la jaquette	200-300	
		Panel frontal	200-300	
105A	6316906	Panneau avant de la jaquette	500	
		Panel frontal	500	
106	6316601	Paroi postérieur	200	
		Pared trasera	200	
106A	6316801	Paroi postérieur	300	
		Pared trasera	300	
106B	6316901	Paroi postérieur	500	
		Pared trasera	500	
107	6316631	Taquet postèrieur		
		Tapón posterior		
108	6316610	Support pour rècipient		
		Sostenedor por caso		
109	631 6646	Grille protection	200-300	
		Parrilla proteccìon	200-300	
109A	6316946	Grille protection	500	
		Parrilla proteccìon	500	
110	6316641	Couvercle mobile	200-300	
		Tapa mòvil	200-300	

COD. **3850060/045** TYPE **SOLIDA 8 PLUS** DATE **01.04.2008** PAGE **5/6**

POSITION	CODE	DESCRIPTION	MODEL	NOTE
110A	6316941	Couvercle mobile	500	
		Tapa mòvil	500	
111	6316650	Fiction rècipient pour pellet		
		Abrazadera caso pellet		
112	6113660	Poignée		
		Manija nera		
113	6316636	Couvercle	200-300	
		Tapa	200-300	
113A	6316936	Couvercle	500	
		Tapa	500	
114	6318400	Déflecteur		
		Deflector		
115	6318401	Termostat de sécurité		
		Termóstato de seguridad		
116	6318402	Tuyau pour entrèe pellet		
		Tubo por entrada pellet		
117	6318403	Cellule photoresist.		
		Fotoresistencia		
118	6318404	Moteur ventilateur		
		Motor ventilador		
119	6318408	Cochlèe motoreducteur		
		Coclea motoriductor		
120	6318409	Cochlèe support		
		Coclea sostenedor		
121	6318410	Tuyau support		
		tubo coclea		
122	6318411	Vis cochlèe		
		Vidas coclea		
123	6318412	Couvercle bruleur		
		Tapa hornilla		
124	6318413	Couvercle motorèducteur		
		Tapa motoriductor		
125	6318414	Tuyau		
		Tubo		
126	6316960	Tirant pour rècipient	500	
		Tirante por caso	500	
	8075300	Kit de nettoyage chaudièreFB		
		Kit limpieza caldera		

POSITION	CODE	DESCRIPTION	MODEL	NOTE
	6050900	Barres pour assemblage chaudière		
		Kit llaves		
	5103701	Porte de chargement complète		
		Puerta de carga		
	5156250	Jaquette complète		
		Envolvente caldera		
	5156350	Corps chaudière (éléments assemblés)		
		Cuerpo caldera		
	5103610	Porte chambre combustion complète		
		Puerta cámara de combustión		
	5107301	Jaquette compl. sans tableau de bord		
		Envolvente sin panel de mandos		
	5197501	Recipièn pour pellet	200	
		Caso pellet	200	
	5197511	Recipièn pour pellet	300	
		Caso pellet	300	
	5197521	Recipièn pour pellet	500	
		Caso pellet	500	
	6316710	Cochlèe pellet + moteur		
		Còclea pellet+motor		
	6316700	Bruleur pellet		
		Hornilla pellet		
	6318405	Connecteur		
		Conexión		
	6316721	Tableau de bord		
		Caja panel de mandos		

Produits de réference:
Producto de referencia:

8075750 : Solida 8 Plus

POSITION	CODE	DESCRIPTION	MODEL	NOTE
8075920	: Kit pellet 200			
8075921	: Kit pellet 300			
8075922	: Kit pellet 500			

Vérifier la correspondance avec la plaque signaletique.
Verificar la correspondencia con la tarijeta de la caldera.

POSITION	CODE	DESCRIPTION	MODEL	NOTE

cod. 6113711A - 01/11

Compagnie Européenne de Chauffage

Le Chéry - 45620 CERDON du LOIRET

Tél: 02 38 36 37 38 - Fax: 02 38 36 64 00

Courriel: techniquecec@wanadoo.fr