LIVRET D'INSTRUCTIONS

pour l'installation, l'utilisation
et la maintenance
groupes thermiques fioul

GT 30
GT 30B 100

CE

INSTRUCTIONS DESTINEES A L'INSTALLATEUR

TABLE DES MATIERES

1 DESCRIPTION DE LA CHAUDIERE 1
2 INSTALLATION 6
3 CARACTERISTIQUES 10
4 UTILISATION ET ENTRETIEN 11
5 VUE ECLATEE 14

IMPORTANT

Avant de mettre l'appareil en marche pour la première fois, il convient de procéder aux contrôles suivants :

- Contrôler qu'aucun liquide ni matériau inflammable ne se trouvent à proximité immédiate de la chaudière.
- S'assurer que le raccordement électrique a été effectué correctement et que le câble de terre est relié à une bonne installation de terre.
- Vérifier que le conduit d'évacuation des produits de la combustion est libre.
- S'assurer que les vannes éventuelles sont ouvertes
- S'assurer que l'installation a été remplie d'eau et qu'elle est bien purgée.
- Vérifier que le circulateur n'est pas bloqué.

CONDITIONS DE GARANTIE

La garantie prend effet à partir de la date de mise en service de votre chaudière ou 3 mois à partir de la date d'achat.
Elle est effective pour les pièces présentant un défaut de fabrication.
La garantie est limitée au remplacement ou la mise en état de toutes pièces reconnue défectueuse par notre service technique à l'exclusion de toute indemnité de main d'oeuvre, dépose et remontage. Les réparations n'entraînent pas une augmentation de durée ni un renouvellement de garantie.
Toutes pièces défectueuses remplacées sous garantie doivent être retournées en port payé dans les 8 jours suivant leur remplacement. Toute pièce non retournée dans ce délais sera facturée au tarif en vigueur.

Durée des garanties :

Chaudière murale à gaz 2 ans
Corps de chaudière en fonte 3 ans
Ballon eau chaude 3 ans
Accessoires électriques 1 an
Composants brûleurs 1 an

Pour bénéficier de ces garanties, la mise en service de votre chaudière doit être effectuée par un spécialiste du service après vente.

La mise en service est l'opération qui consiste à mettre en service pour la première fois une chaudière. Elle valide le départ de la garantie.
Préalablement à la mise en service de votre chaudière, le technicien doit s'assurer de ce qui suit :

La chaudière installée est de type prévu pour :
- la nature du combustible disponible
- le type d'évacuation des produits de combustion installé
- le courant électrique disponible
- l'eau qui vient l'alimenter
- L'installation de l'appareil est conforme en tous points à la réglementation en vigueur
- Les essais d'étanchéité ont été effectués
- L'installation a été nettoyée, remplie et purgée
- Les énergies nécessaires (eau, gaz, électricité, fioul) sont en état d'utilisation immédiate
- L'appareil est raccordé en état de fonctionnement

Si après ces vérifications le technicien juge que l'installation ne permet pas la mise en service, il vous facturera sa prestation supplémentaire.
Si votre installateur a les compétences requises pour effectuer la mise en service de votre chaudière, il doit nous retourner la fiche ci-jointe accompagnée de son rapport d'intervention et la fiche de garantie.
Si votre installateur n'a pas les compétences requises, nous pouvons vous proposer un de nos partenaires dans votre région.
Dans ce cas veuillez compléter la fiche ci-jointe et nous la faire parvenir accompagné du règlement correspondant à la prestation demandée.

SAS COMPAGNIE EUROPEENNE DE CHAUFFAGE
LE CHERY
45620 CERDON DU LOIRET
TEL: 02-38-36-37-38 - FAX: 02-38-36-07-11

1 DESCRIPTION DE LA CHAUDIERE

1.1 INTRODUCTION

Le groupe thermique en fonte avec brûleur de mazout intégré s'impose grâce à son fonctionnement silencieux; il est conçu conformément aux prescriptions de la Directive des Performances CEE 92/42. La combustion parfaitement équilibrée et les performances élevées permettent de réaliser d'importantes économies sur les coûts d'exercice.
Ce document contient les instructions concernant les modèles suivants :

- **"GT 30"** uniquement pour le chauffage
- **"GT 30B 100"** pour le chauffage et la production d'eau chaude avec ballon à accumulation.

Veilliez respecter les instructions de ce manuel pour effectuer une installation correcte et garantir le fonctionnement parfait de l'appareil.

1.2 DIMENSIONS

1.2.1 Version "GT 30"

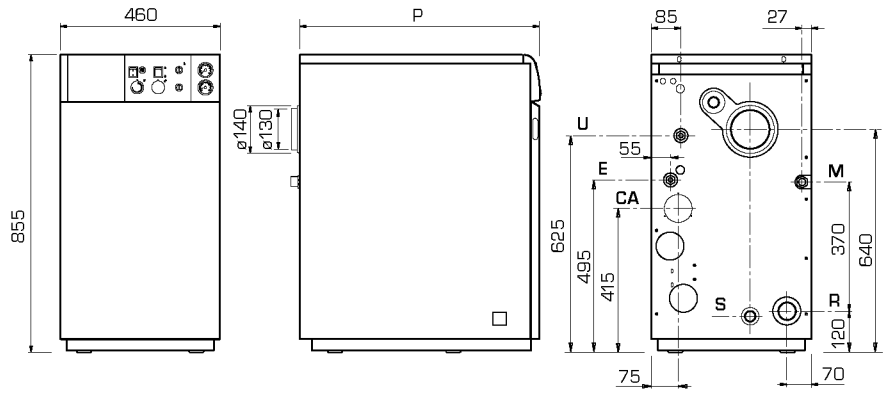

P	Profondeur	690
M	Départ chauffage	3/4"
R	Retour chauffage	3/4"
E	Chargement installation	1/2"
U	Sortie eau sanitaire **(non comprise)**	–
S	Vidange chaudière	1/2"
CA	Conduit d'aspiration	ø 75

NOTE : Si on demande le kit cod. 8098800, il est possible de transformer la chaudière en chaudière à combustion étanche

Fig. 1

1.2.2 Version "GT 30B 100"

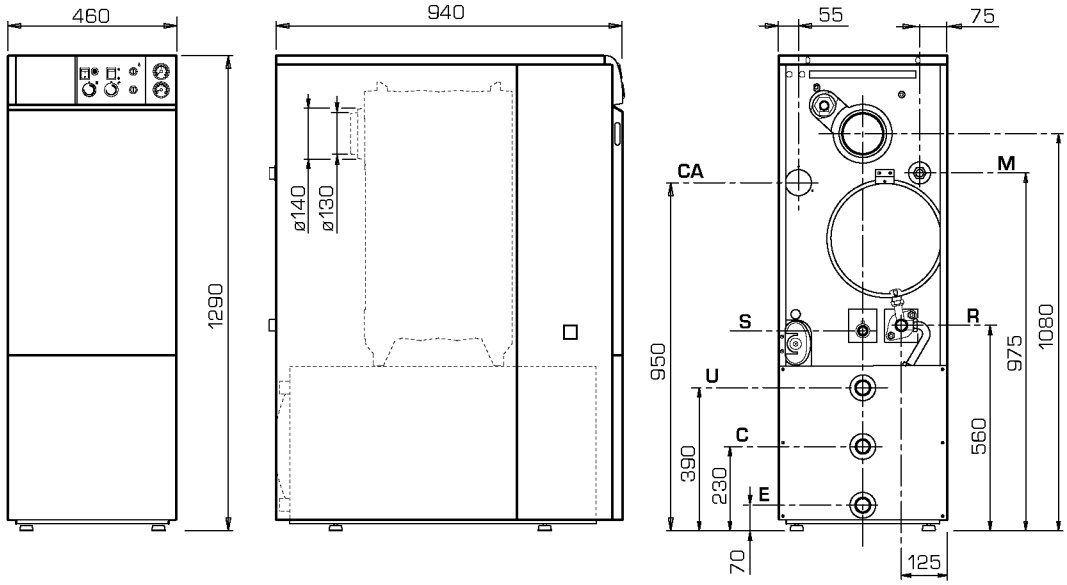

M	Départ chauffage	1"	S	Vidange chaudière	1/2"
R	Retour chauffage	1"	C	Recirculation	3/4"
E	Entrée eau sanitaire	3/4"			
U	Sortie eau sanitaire	3/4"	CA	Conduit d'aspiration	ø 75

NOTE : Si on demande le kit cod. 8098800, il est possible de transformer la chaudière en chaudière à combustion étanche

Fig. 1/a

1.3 DONNEES TECHNIQUES

		GT 30	GT 30B 100
Puissance utile *	kW	29,4 (26,1)	29,4 (26,1)
	kcal/h	25.300 (22.500)	25.300 (22.500)
Débit calorifique *	kW	33,4 (29,7)	33,4 (29,7)
	kcal/h	28.700 (25.600)	28.700 (25.600)

Type		B23	B23
Eléments	n°	4	4
Pression maxi. de service	bar	4	4
Contenance eau	l	22	32
Vase d'expansion			
Capacité/Pression de pré-charge	l/bar	10/1	10/1
Pertes de charge côté fumées	mbar	0,12	0,12
Pertes de charge côté eau (Δt 10°C)	mbar	150	250
Pression chambre de combustion	mbar	– 0,01	– 0,01
Dépression conséillée à la cheminée	mbar	0,13	0,13
Température fumées	°C	221	221
Débit fumées	m^3st/h	42,0 (37,4)	42,0 (37,4)
CO_2	%	12,5	12,5
Température maxi. de service	°C	95	95
Puissance électrique absorbée	W	220	220
Plage de réglage chauffage	°C	45÷85	45÷85
Plage de réglage sanitaire	°C	–	30÷60

Production eau sanitaire			
Capacité du ballon	l	–	100
Débit sanitaire spécifique EN 625	l/min	–	20,9
Débit sanitaire continu Δt 30°C *	l/h	–	840 (750)
Temps de récupér. de 25°C à 55°C	min	–	12
Vase d'expansion sanitaire	l	–	4
Pression maxi. de service du ballon	bar	–	7

Brûleur à mazout			
Injecteur du brûleur *		0,75 60°B (0,65 60°W)	0,75 60°B (0,65 60°W)
Pression de la pompe *	bar	12 (13)	12 (13)
Position du régulateur de tête *		1	1
Position du régulateur de vanne *		5,9 (5,3)	5,9 (5,3)

Poids	kg	123	240

* Les données mentionnées dans les parenthèses sont relatives aux réglages d'usine.

1.4 APPAREILLAGE PRINCIPAL

1.4.1 Version “GT 30”

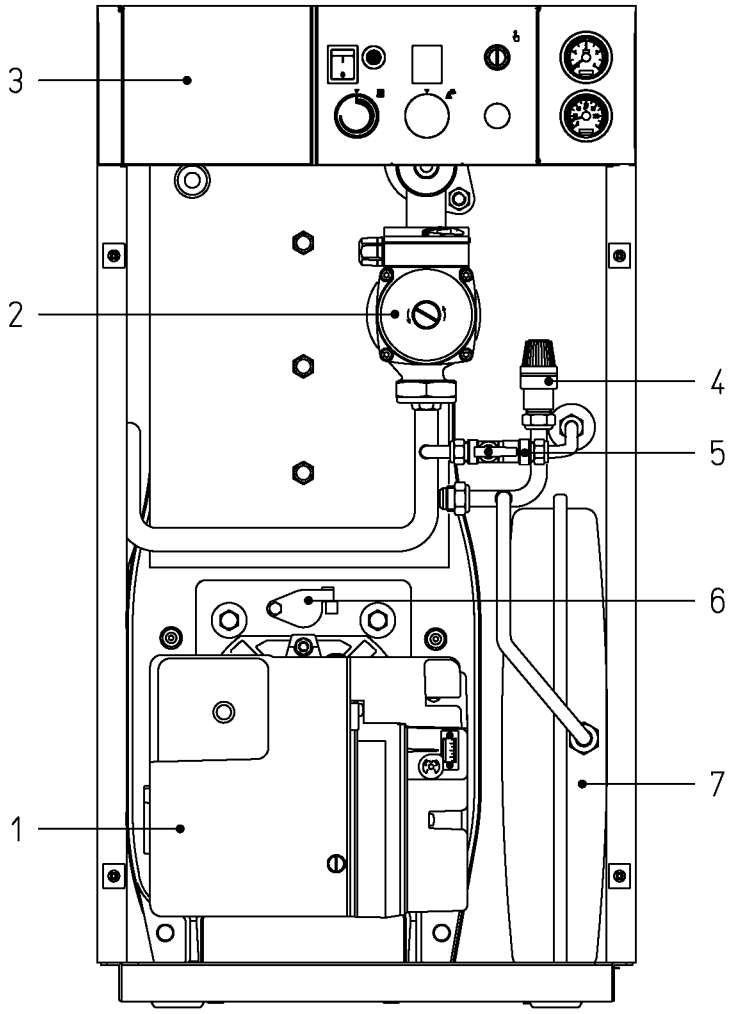

LEGENDE

1 Brûleur à mazout
2 Pompe installation
3 Panneau de commande
4 Vanne de sécurité de l’installation
5 Remplissage
6 Regard de flamme
7 Vase d’expansion

Fig. 2

1.4.2 Version “GT 30B 100”

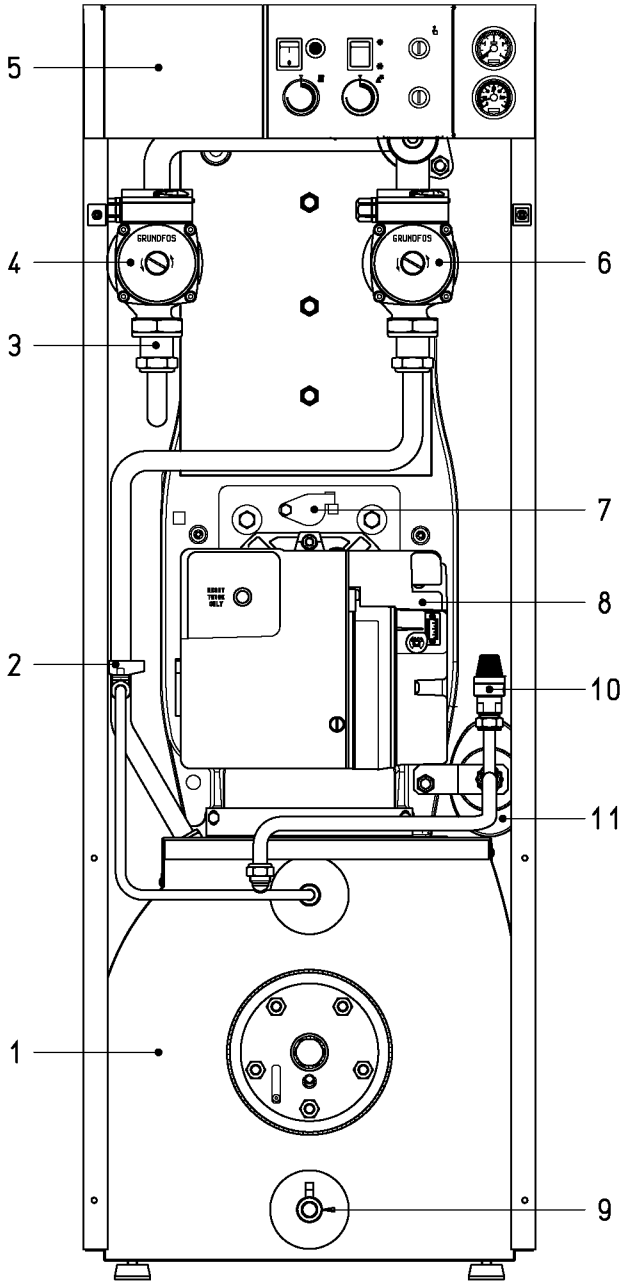

LEGENDE

1 Ballon 100 litres
2 Remplissage
3 Soupape de retenue
4 Pompe installation
5 Panneau de commande
6 Pompe ballon
7 Regard de flamme
8 Brûleur à mazout
9 Robinet vidange chaudière
10 Vanne de sécurité du ballon
11 Vase d’expansion

Fig. 2/a

1.5 SCHEMA DE FONCTIONNEMENT "GT 30B 100"

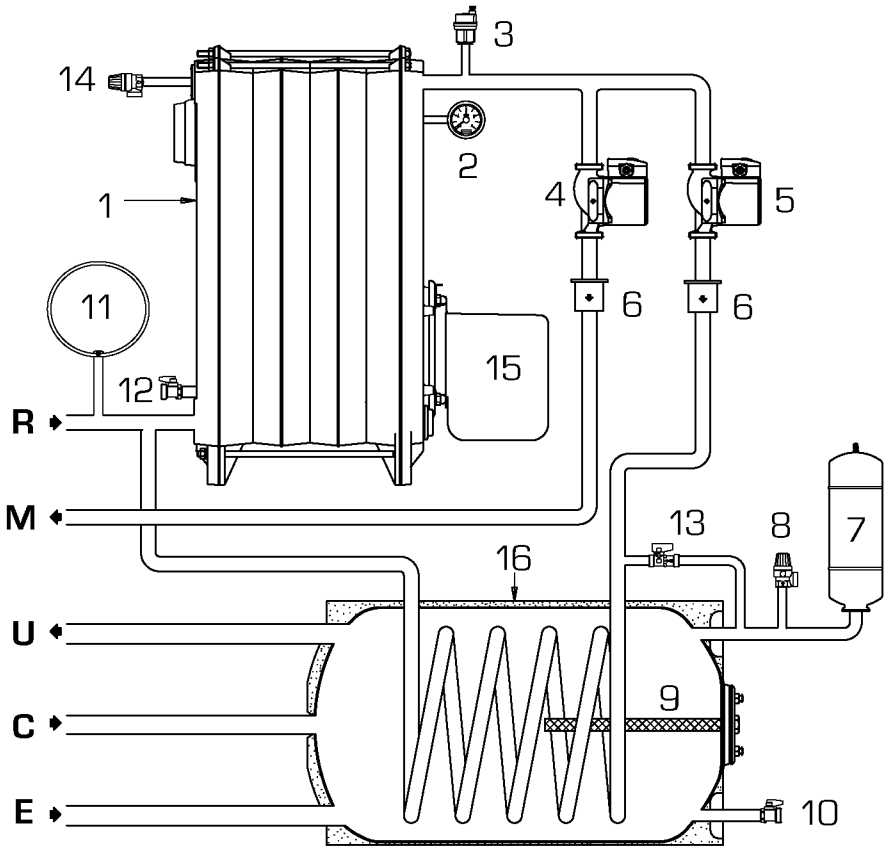

LEGENDE

1	Corps chaudière	9	Anode de magnésium
2	Hidromètre	10	Robinet vidange ballon
3	Purgeur automatique	11	Vase d'expansion
4	Pompe installation	12	Robinet vidange chaudière
5	Pompe ballon	13	Remplissage
6	Soupape de retenue	14	Vanne de sécurité
7	Vase d'expansion sanitaire	15	Brûleur à mazout
8	Vanne de sécurité du ballon	16	Ballon de 100 litres

RACCORDEMENTS HYDRAULIQUES

M	Départ chauffage	1"
R	Retour chauffage	1"
E	Entrée eau sanitaire	3/4"
U	Sortie eau sanitaire	3/4"
S	Vidange chaudière	1/2"
C	Recirculation	3/4"

Fig. 3

2 INSTALLATION

2.1 LOCAL DE LA CHAUDIERE

Les chaudières de potentialité supérieure à 35 kW doivent disposer d'un local technique dont les caractéristiques sont conformes aux normes et règlements actuellement en vigueur. La distance minimum entre les murs du local et la chaudière ne doit pas être inférieure à 0,60 m; la distance minimum entre la partie supérieure de la jaquette et le plafond ne doit pas être inférieure à 1 m, qui peut être réduite à 0,50 m pour les chaudières à ballon incorporé (de toute façon la hauteur minimum du local de la chaudière ne doit pas être inférieure à 2,5 m).

Les chaudières qui ne dépassent pas 35 kW ne peuvent être installées et ne peuvent fonctionner que dans des locaux continuellement ventilés. Pour permettre l'afflux de l'air dans les locaux, il est en outre nécessaire de prévoir sur les parois externes des ouvertures ayant les caractéristiques suivantes:

- Avoir une section libre totale minimum de 6 cm² par kW de débit thermique installé et, de toute façon, elle ne doit jamais être inférieure à 100 cm²
- Etre aussi près que possible du sol, ne pas avoir d'obstacles et être protégées par une grille qui ne réduit pas la section utile de passage de l'air.

2.2 BRANCHEMENT DE L'INSTALLATION

Avant de procéder au raccordement de la chaudière, il convient de faire circuler l'eau dans les tuyaux pour éliminer les éventuels corps étrangers qui pourraient compromettre le bon fonctionnement de l'appareil. Pour les raccordements hydrauliques, vérifier que les indications de la fig. 1 et 1/a sont respectées. Il est recommandé de faire en sorte que les connexions soient facilement débranchables à l'aide d'embouts à raccords pivotants.
La vidange de la vanne de sécurité doit être raccordée à un système approprié de récupération et d'évacuation.

2.2.1 Remplissage de l'installation (fig. 4)

Le remplissage de la chaudière et de l'installation s'effectue en agissant sur le robinet à bille; avec l'installation froide, la pression de chargement doit être comprise entre **1 - 1,2 bar**. Au cours de la phase de remplissage nous recommandons de débrancher l'interrupteur général. Le remplissage doit être effectué lentement pour permettre aux bulles d'air de s'échapper à travers les évents prévus à cet effet. Pour faciliter cette opération tourner horizontalement la fente de la tête de la vis de blocage de la soupape de retenue. A la fin de la phase de remplissage, remettre la vis sur sa position initiale. Lorsque l'opération est achevée, contrôler que le robinet est parfaitement fermé (fig. 4).

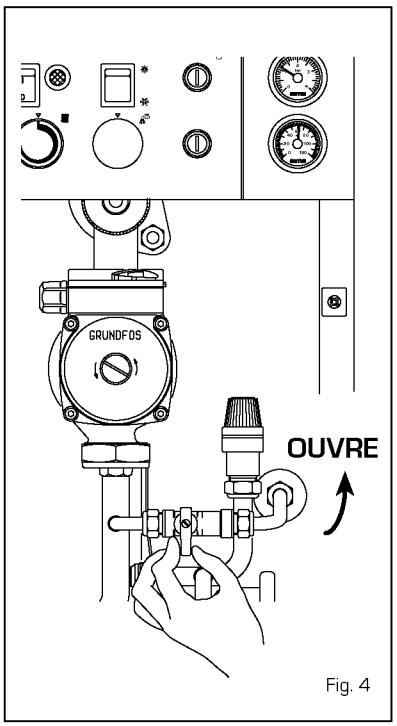

Fig. 4

2.2.2 Production de l'eau sanitaire version "GT 30B 100"

Dans la version **"GT 30B 100"** pour que l'installation puisse fournir l'eau sanitaire, il faut au premier allumage purger tout l'air contenu dans le serpentin du ballon. Pour faciliter cette opération, tourner horizontalement la fente de la tête de la vis de blocage de la soupape de retenue (3 fig. 2/a). Quand l'air est complètement évacué remettre la vis sur sa position initiale.

2.2.3 Caractéristiques de l'eau d'alimentation

LE TRAITEMENT DE L'EAU UTILISEE DANS L'INSTALLATION DE CHAUFFAGE EST ABSOLUMENT NECESSAIRE DANS LES CAS SUIVANTS:

- Installations très étendues (avec de grades teneurs en eau).
- Introductions fréquentes d'eau de réintégration dans l'installation.
- S'il faut vider partiellement ou totalement l'installation.

2.3 RACCORDEMENT DU CARNEAU

Le carneau a une importance fondamentale pour le bon fonctionnement de l'installation; en effet, si il n'est pas réalisé dans les règles de l'art, il peut se produire des dysfonctionnement du brûleur, une amplification des bruits, des formations de suie, condensation et incrustation.
Le carneau doit donc répondre aux conditions requises ci-après:

- il doit être réalisé avec un matériau imperméable et résistant à la température des fumées et des condensats;
- il doit présenter une résistance mécanique suffisante et une conductivité calorifique faible;
- il doit être parfaitement étanche pour éviter qu'il ne se refroidisse;
- il doit être aussi vertical que possible et sa partie terminale doit être munie d'un aspirateur statique assurant l'évacuation efficace et constante des produits de la combustion;
- pour éviter que le vent ne crée, autour de la cheminée extérieure, des zones de pression prévalant sur la force ascensionnelle des gaz brûlés, il est nécessaire que l'orifice d'évacuation surmonte d'au moins 0,4 m toutes les structures adjacentes à la cheminée (y compris le faîte du toit) et se trouvant à moins de 8 m de distance;
- le carneau montant ne doit pas avoir un diamètre inférieur à celui du raccord de la chaudière; pour les carneaux à section carrée ou rectangulaire, la section interne doit être majorée de 10% par rapport à celle du raccord de la chaudière;
- le calcul de la section utile du carneau peut être trouvé à l'aide de la relation suivante:

$$S = K \frac{P}{\sqrt{H}}$$

S section exprimée en cm²
K coefficient de réduction 0,024
P puissance de la chaudière en kcal/h
H hauteur de la cheminée en mètres, mesurée à partir de l'axe de la flamme jusqu'à la sortie de la cheminée dans l'atmosphère.

Lors du calcul des dimensions du carneau, il faut tenir compte de la hauteur effective de la cheminée exprimée en mètre, mesurée à partir de l'axe de la flamme au sommet et diminuée de:
- 0,50 m pour chaque coude du conduit de raccordement entre la chaudière et le carneau;
- 1,00 m pour chaque mètre de développement horizontal du raccordement.

Nos chaudières sont du type B23 et n'exigent aucun raccord particulier si ce n'est celui qui conduit à la cheminée, comme spécifié ci-dessus.

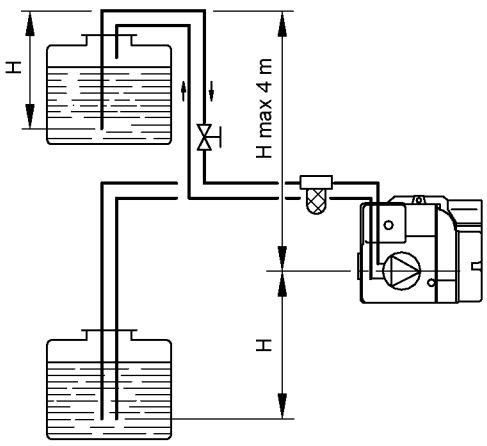

TABLEAU 1

H mètres	L (mètres) øi tuyau 8 mm	L (mètres) øi tuyau 10 mm
0	35	100
0,5	30	100
1	25	100
1,5	20	90
2	15	70
3	8	30
3,5	6	20

H = Différence de niveau
L = Longueur maximum du tuyau d'aspiration

Fig. 5

2.4 AMENEE DU COMBUSTIBLE

Le groupe thermique peut recevoir le combustible latéralement; les conduits doivent passer à travers l'ouverture prévue sur le côté droit/gauche de la jaquette pour être raccordés à la pompe (fig. 5 - 5/a).

Attention

- Avant de mettre le brûleur en service, vérifier que le tuyau de retour n'a pas d'occlusions. Une contre-pression excessive peut provoquer la rupture de l'organe d'étanchéité de la pompe.
- Vérifier que les conduits sont parfaitement étanches.
- Il ne faut pas dépasser la dépression maximum de 0,4 bar (300 mmHg) (voir *Tableau 1*). Au delà de cette valeur le gaz se libère du combustible et peut provoquer la cavitation de la pompe.
- Dans les installations en dépression, nous recommandons de faire aboutir le conduit de retour à la même hauteur que celle du conduit d'aspiration. Dans ce cas le clapet de fond n'est pas nécessaire. Par contre, si le conduit de retour arrive au-dessus du niveau du combustible, le clapet de fond est indispensable.

Amorce de la pompe

Pour amorcer la pompe il suffit de démarrer le brûleur et vérifier l'allumage de la flamme.
Si le blocage se manifeste avant l'arrivée du combustible, attendre au moins 20 secondes puis appuyer sur le bouton-poussoir de déblocage du brûleur "RESET" et attendre que toute la phase de démarrage reprenne jusqu'au retour de la flamme.

RACCORDEMENTS
1 Fixation vacuomètre
2 Limiteur de pression
3 Fixation manomètre
4 Vis de by-pass
5 Flexible du retour (fourni)
6 Flexible d'aspiration (fourni)
7 Prise de pression auxiliaire
8 Vanne
9 Raccord 3/8" (fourni)
10 Filtre de la ligne d'alimentation (fourni)

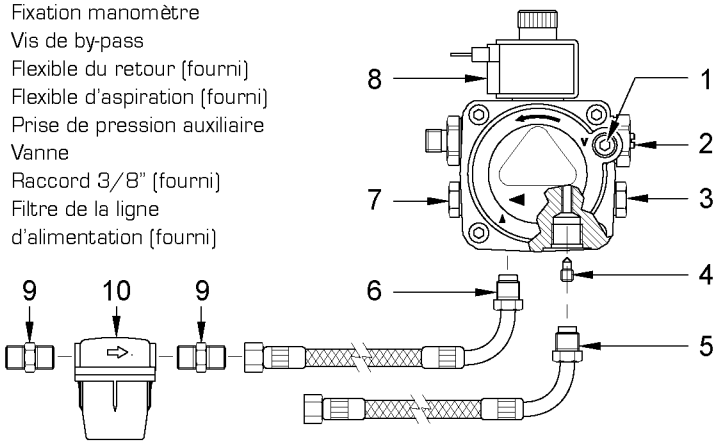

ATTENTION:
- **Desserrer les raccors reliés à la pompe (5-6) avant d'orienter les flexibles pour les faire sortir de l'ouverture prédisposée sur le côté droit/gauche du manteau. L'opération ayant été réalisée, resserrer les raccords de la pompe.**
- **La pompe est prévue pour fonctionner avec deux tuyaux. Pour un fonctionnement avec un tuyau seulement, il faut retirer la vis de by-pass (4).**

Fig. 5/a

2.5 REGULATION DU BRULEUR

Chaque appareil est livré avec l'unité de combustion équipée de sa buse et pré-étalonnée en usine.
Toutefois, il est préférable de vérifier les paramètres figurant au point 1.3 qui font référence à la pression atmosphérique au niveau de la mer.
Si l'installation requiert des réglages différents de ceux faits en usine, ceux-ci doivent être effectués exclusivement par un personnel autorisé et dans le respect des instructions ci-dessous: pour accéder aux organes de réglage de unité de combustion, enlever la porte de la jaquette (fig. 12).

2.5.1 Réglage de la rideau d'air

Pour effectuer le réglage de la rideau d'air, agir sur la vis (1 fig. 6) et faire coulisser l'échelle graduée (2 fig. 6) indiquant la position de la rideau.
Les valeurs de réglage de chaque groupe sont reportées au point 1.3.

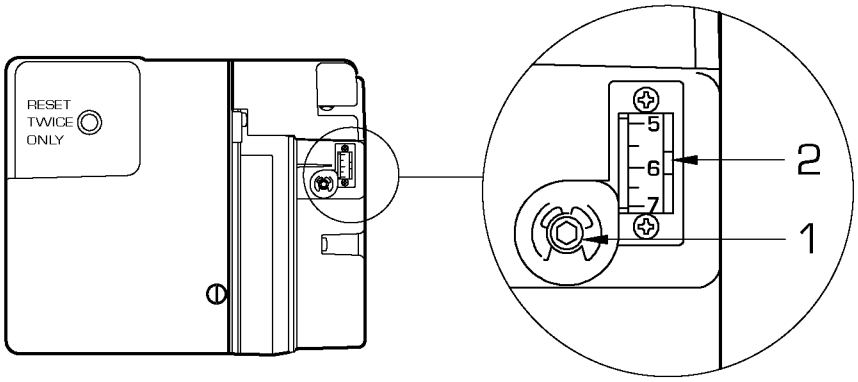

Fig. 6

2.5.2 Réglage pression de la pompe

Pour effectuer le réglage de la pression du mazout, agir sur la vis (3 fig. 6/a) et contrôler au moyen d'un manomètre relié à la prise, (2 fig. 6/a) que la pression est conforme aux valeurs indiquées au point 1.3.

2.5.3 Réglage de la tête de combustion

Pour effectuer le réglage de la tête de combustion, il faut démonter le brûleur en enlevant l'écrou indiqué fig. 13. Démonter la tête de combustion en desserrant les deux vis latérales qui l'unissent au collier. Effectuer le réglage avec un tournevis comme indiqué fig. 6/b en respectant les positions reportées sur le tableau.

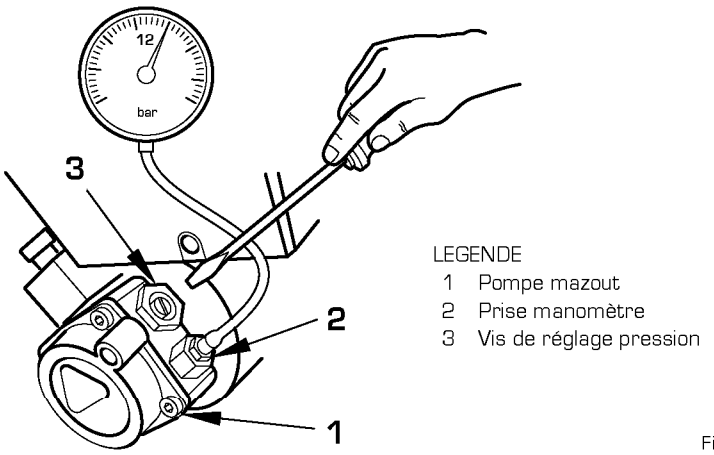

Fig. 6/a

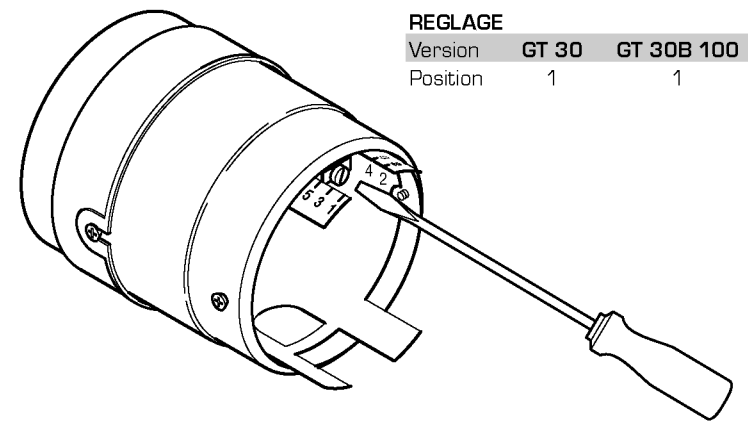

Fig. 6/b

2.6 GROUPE CHAUFFANT

Dans les versions **"GT 30"** e **"GT 30B 100"** le groupe chauffant s'active avec l'accord à l'installation du brûleur, en retardant cependant le départ de 90 secondes maximum, temps nécessaire pour porter la température du combustible, dans le secteur, à 65° C.
Dès que la température est atteinte, le thermostat, placé sur le préréchauffeur (1 fig. 13/b), fera démarrer le brûleur.
Le réchauffeur restera en fonction pendant toute la période de fonctionnement du brûleur et se désactivera lorsque ce dernier sera éteint.

2.7 RACCORDEMENT ELECTRIQUE

La chaudière est munie d'un câble électrique d'alimentation et doit être alimentée avec une tension monophasée de 230 V - 50 Hz, via un interrupteur général protégé par des fusibles.
Le câble du thermostat d'ambiance, nécessaire pour obtenir une meilleure régulation de la température, doit être branché suivant les indications de la fig. 7.

NOTE: L'appareil doit être relié à une installation de mise à la terre efficace. Le fabricant décline toute responsabilité pour les accidents provoqués aux personnes suite à la non mise à la terre de la chaudière.
Avant de procéder à toute opération sur le tableau électrique, débrancher l'alimentation électrique.

2.7.1 Schéma électrique version "GT 30"

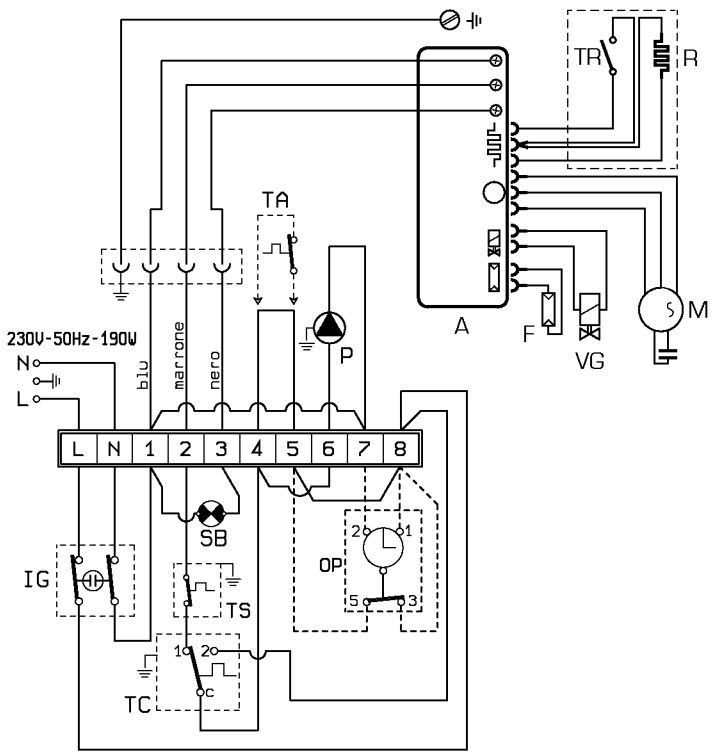

LEGENDE
TS Aquastat de sécurité
TA Tharmostat d'ambiance
TC Aquastat chaudière
IG Interrupteur général
P Pompe installation
SB Voyant lumineux blocage du brûleur
OP Horloge de programmation
F Photorésistance
VG Vanne mazout
M Moteur
R Réchauffeur
TR Thermostat réchauffeur
A Equipement brûleur

Fig. 7

2.7.2 Schéma électrique version "GT 30B 100"

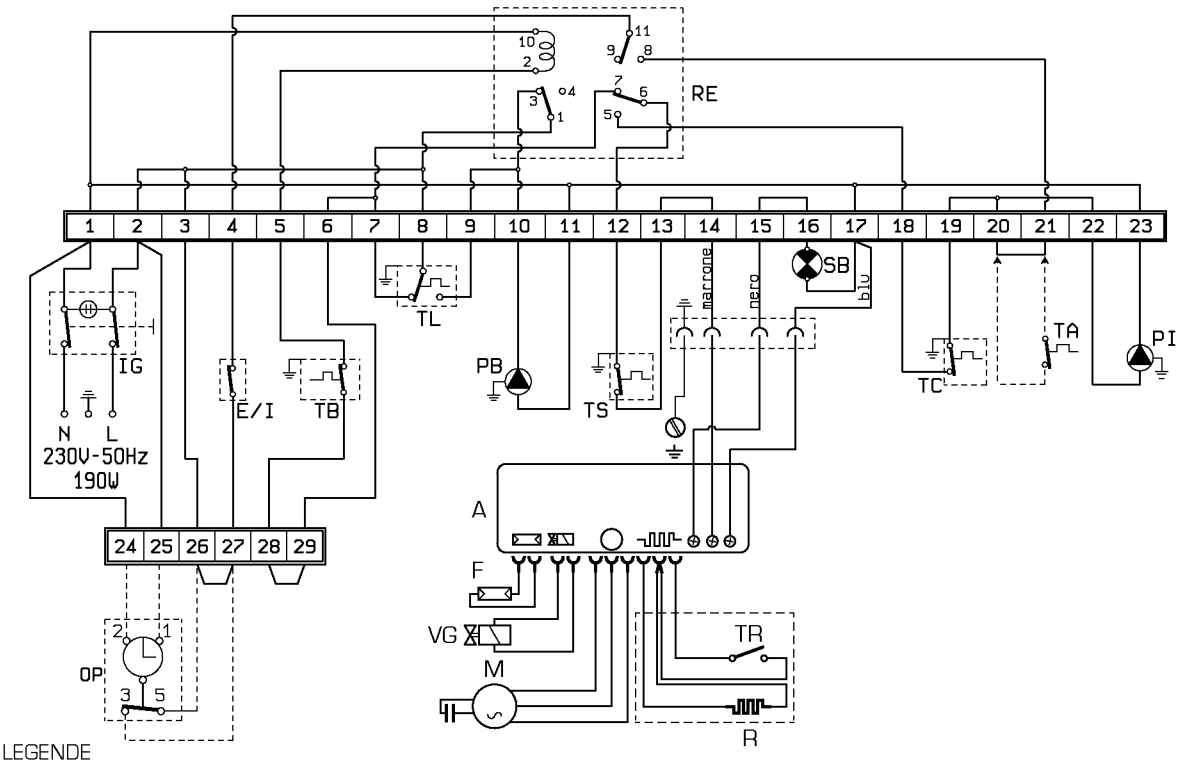

LEGENDE

TS	Aquastat de sécurité	IG	Interruptor général	F	Photorésistance
SB	Voyant lumineux blocage du brûleur	PI	Pompe installation	VG	Vanne mazout
E/I	Interrupteur Eté/Hiver	OP	Horloge de programmation	M	Moteur
TA	Tharmostat d'ambiance	TB	Aquastat ballon	A	Equipement brûleur
TC	Aquastat chaudière	PB	Pompe ballon	R	Réchauffeur
TL	Aquastat limite	RE	Relais	TR	Thermostat réchauffeur

Fig. 7/a

2.7.3 Diagramme de fonctionnement

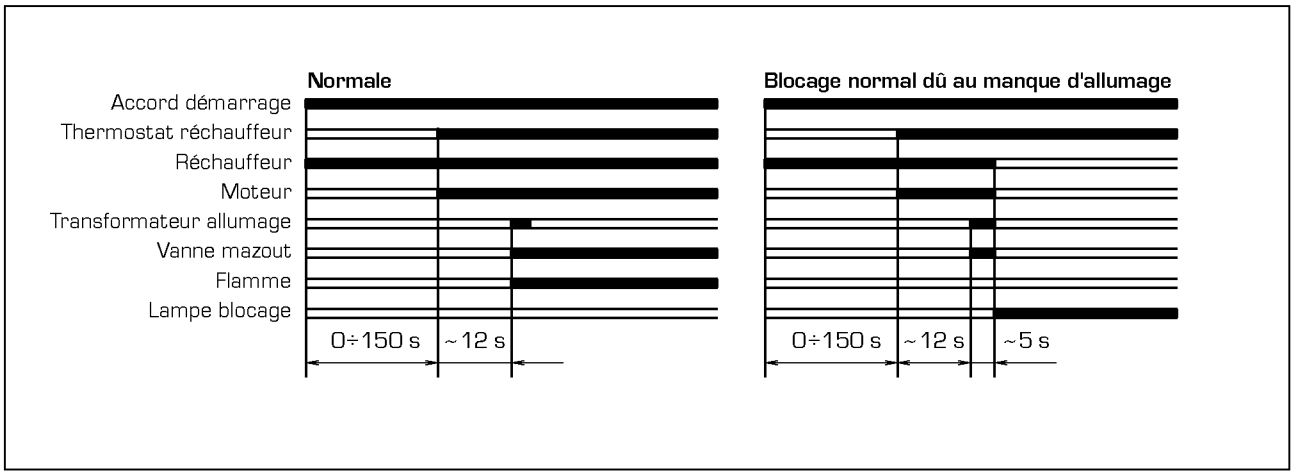

3 CARACTERISTIQUES

3.1 DIMENSIONS DE LA CHAMBRE DE COMBUSTION (fig. 8)

La chambre de combustion est à passage direct; elle est conforme à la norme EN 303-3 annexe E.
Les dimensions sont indiquées fig. 8.
Un panneau de protection spécial est appliqué sur la paroi interne de la tête arrière de tous les modèles.

	L	Volume
	mm	m^3
GT 30	377	0,019028
GT 30B 100	377	0,019028

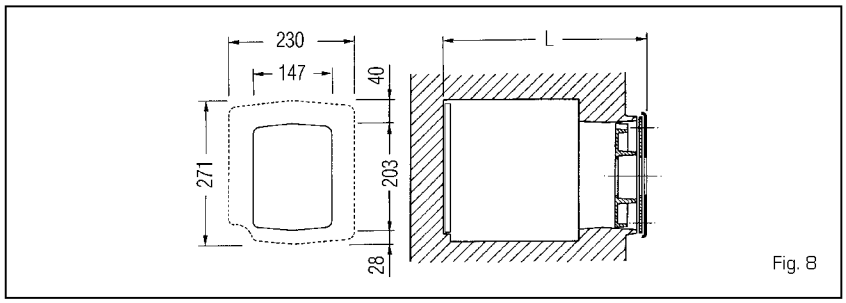

Fig. 8

3.2 CARACTERISTIQUES DE LA POMPE DE CHAUFFAGE (fig. 9)

Les caractéristiques de la pompe de l'installation montée sur le groupe thermique à mazout, sont indiquées fig. 9.

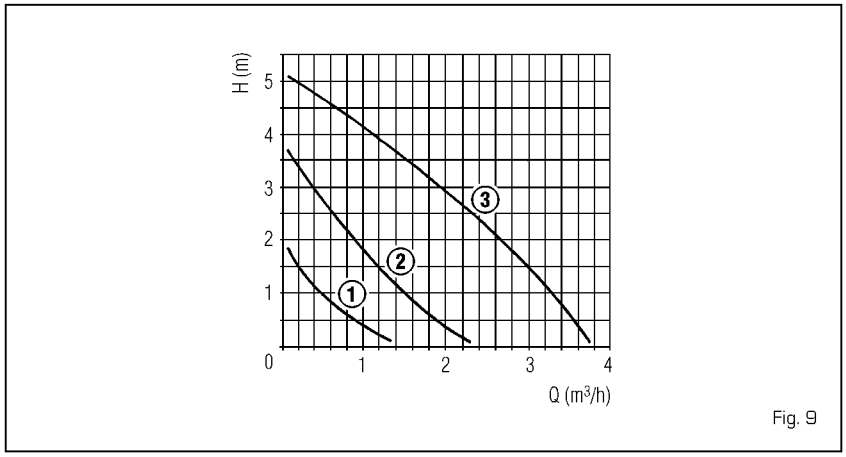

Fig. 9

4 UTILISATION ET ENTRETIEN

4.1 ENTRETIEN DU BALLON VERSION "GT 30B 100"

La préparation de l'eau chaude sanitaire dans la version **"GT 30B 100"** est garantie par un ballon en acier et vitrocéramique, muni d'anode au magnésium protégeant le ballon et d'une bride d'inspection pour le contrôle et le nettoyage.

L'anode au magnésium doit être contrôlée périodiquement et, si elle est usée, elle doit être remplacée.

4.2 DEMONTAGE DE LA JAQUETTE (fig. 12)

Pour nettoyer plus facilement la chaudière on peut démonter complètement la jaquette en suivant la progression numérique indiquée sur la fig. 12.

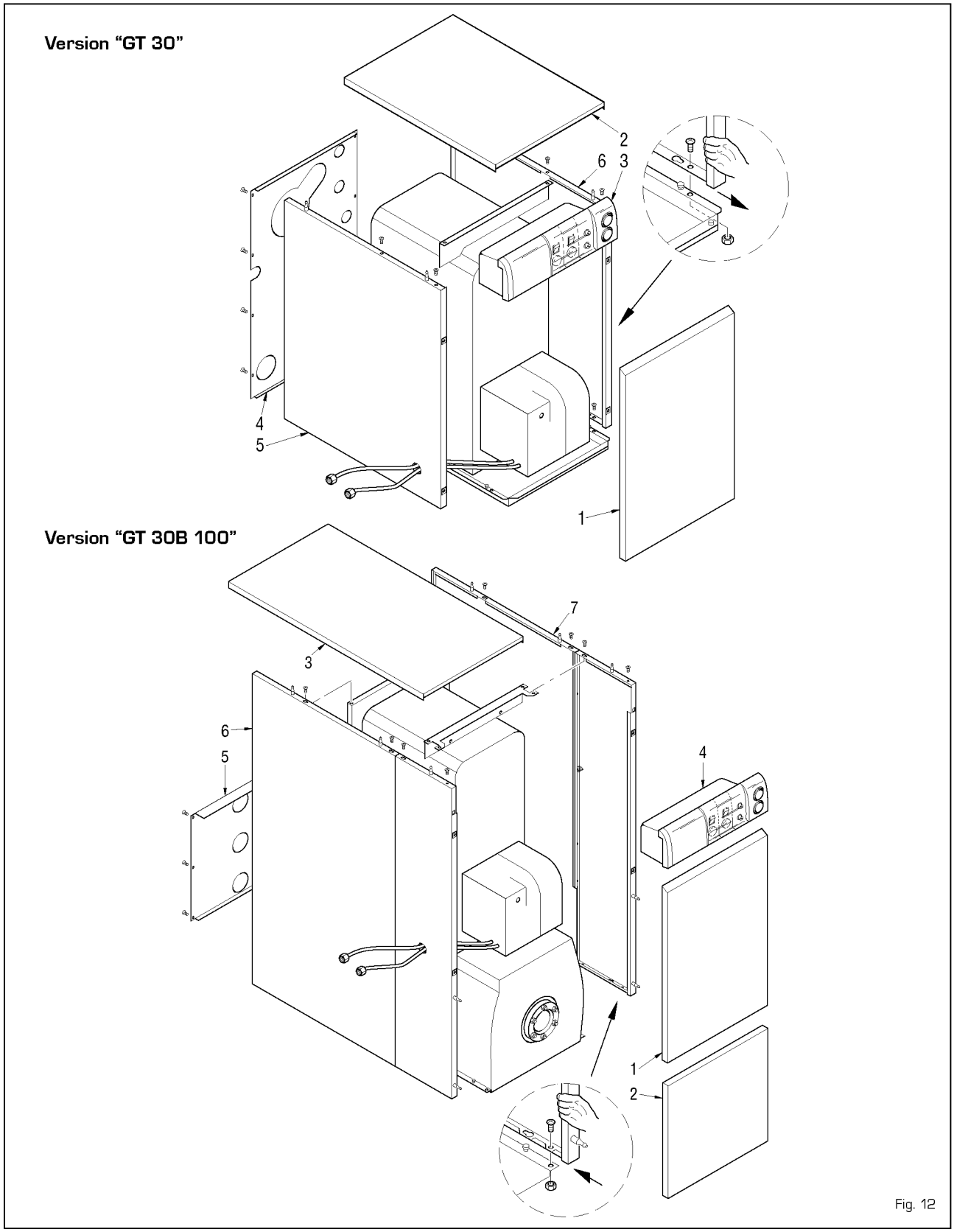

Fig. 12

4.3 DEMONTAGE DU VASE D'EXPANSION

Pour démonter le vase d'expansion du chauffage agir comme suit:
- Vérifier que la chaudière est vidangée de son eau.
- Dévisser le raccord qui relie la vase d'expansion.
- Enlever le vase d'expansion.

Avant de commencer l'opération de remplissage de l'installation, vérifier que le vase d'expansion est préchargé avec une pression de 0,8 ÷ 1 bar.

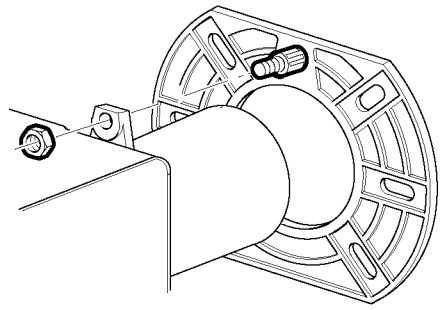

Fig. 13

4.4 ENTRETIEN BRÛLEUR

Pour démonter le brûleur par la porte de la chaudière, ôter l'écrou (fig. 13).
- Pour accéder au secteur interne du brûleur, ôter le groupe rideau air fixé au moyen de deux vis latérales et enlever la gaine droite bloquée au moyen de quatre vis en faisant attention à ne pas abîmer les joints d'étanchéité OR.
- Pour démonter le dispositif d'éclaboussures et le groupe chauffant, opérer de la façon suivante :
  - ouvrir le couvercle de l'installation bloqué au moyen d'une vis, détacher les câbles du réchauffeur (1 fig. 13/a) protégés par une gaine thermorésistante et les faire passer à travers le trou après avoir ôté le davier correspondant.
  - détacher les deux câbles des électrodes d'allumage fixé avec les cosses.
  - desserrer le raccord (2 fig. 13/a) et ôter les quatre vis qui fixent le collier (3 fig. 13/a) au brûleur.
- Pour démonter le réchauffeur ou le thermostat voir figure 13/b.

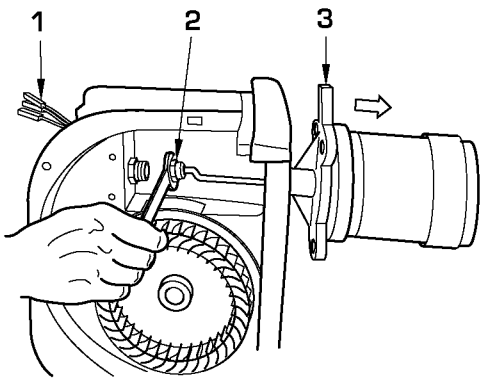

LEGENDE
1 Câbles équipement
2 Raccord
3 Collier

Fig. 13/a

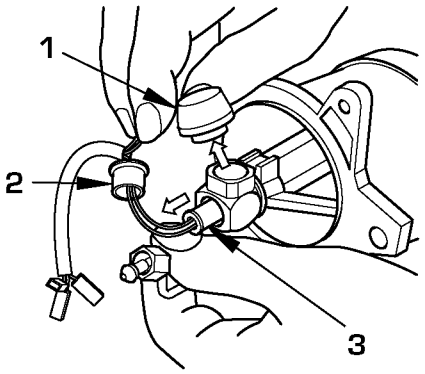

LEGENDE
1 Thermostat réchauffeur
2 Bouchon
3 Réchauffeur

4.5 NETTOYAGE ET ENTRETIEN

L'entretien préventif et le contrôle du bon fonctionnement des appareillages et des systèmes de sécurité doivent être effectués à la fin de chaque saison exclusivement par un personnel agréé.

4.5.1 Nettoyage des passages de fumée (fig. 14)

Pour nettoyer les passages de la fumée du corps de la chaudière, utiliser un goupillon. Après l'opération d'entretien, remettre les ailettes à leur position initiale (fig. 14).

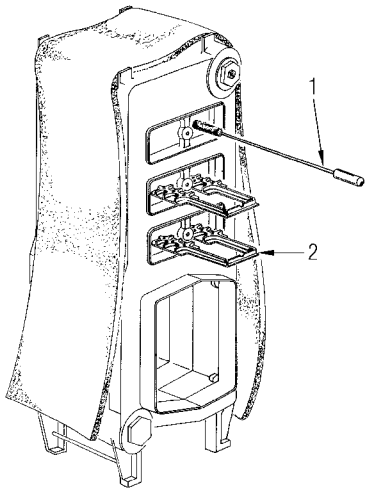

Fig. 14

4.5.2 Nettoyage de la tête de combustion (fig. 15)

Pour nettoyer la tête de combustion agir comme suit (fig. 15):
- Déconnecter les câbles de haute tension des électrodes.
- Dévisser les vis de fixation du support hélice et l'enlever
- Brosser délicatement l'hélice (disque de turbulence)
- Nettoyer soigneusement les électrodes d'allumage.
- Nettoyer soigneusement la résistance photoélectrique en enlevant toute trace de saleté sur sa surface.
- Nettoyer les autres pièces de la tête de combustion en enlevant toute incrustation.
- A la fin de ces opérations, remonter le tout en agissant en sens inverse et en ayant soin de conserver les mesures indiquées.

4.5.3 Remplacement de le injecteur (fig. 16)

Il est recommandé de remplacer la buse au début de chaque saison de chauffage pour permettre une combustion correcte et une bonne efficacité de giclage. Pour remplacer la buse agir comme suit:
- Déconnecter les câbles de haute tension des électrodes.
- Desserrer la vis de fixation (A fig. 15) du support des électrodes et l'enlever.
- Bloquer le porte-gicleur en utilisant une clé 19 et dévisser la buse à l'aide d'une clé 16 (fig. 16).

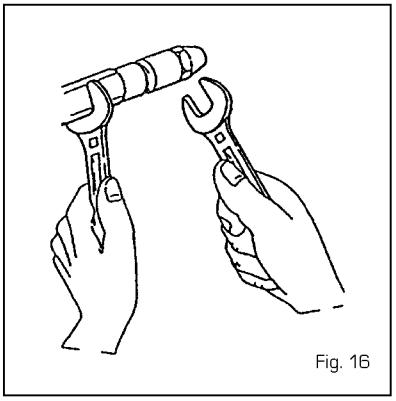

Fig. 16

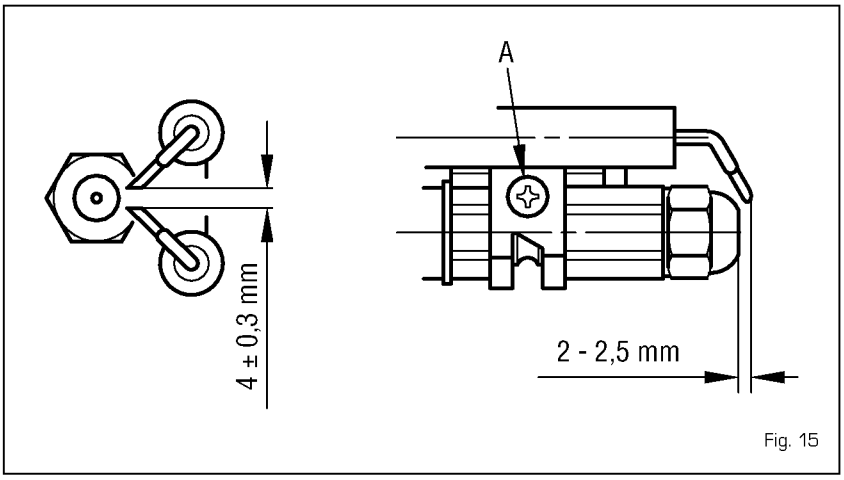

Fig. 15

4.6 ANOMALIES DE FONCTIONNEMENT

Nous indiquons une série de causes et leurs remèdes en cas d'anomalies qui peuvent se manifester et provoquer un dysfonctionnement de l'appareil.
Dans la plupart des cas, une anomalie de fonctionnement provoque l'allumage de la signalisation de blocage de l'appareillage de commande et de contrôle. Quand ce signal s'allume, le brûleur ne peut reprendre son fonctionnement que si le bouton-poussoir de déblocage est enfoncé.
Si l'allumage est ensuite normal, l'arrêt peut avoir été provoqué par une anomalie transitoire sans aucun danger. Par contre, si le blocage persiste, il faut détecter la cause de l'anomalie et effectuer les opérations indiquées ci-après:

Le brûleur ne s'allume pas
- Contrôler les raccordements électriques.
- Contrôler le régulateur de flux du combustible, la propreté des filtres, de la buse et l'élimination de l'air dans les conduits.
- Contrôler la formation régfulière des étincelles d'allumage et le fonctionnement de l'équipement du brûleur.

Le brûleur s'allume régulièrement mais s'éteint immédiatement.
- Contrôler la détection de la flamme, le tarage de l'air et le fonctionnement de l'appareillage.

Réglage difficile du brûleur et/ou absence de rendement
- Contrôler: le flux régulier de combustible, la propreté du générateur, la propreté du conduit d'évacuation des fumées, la puissance réelle fournie par le brûleur et sa propreté (poussière).

Le générateur se salit facilement
- Contrôler la réglage du brûleur (analyse des fumées), la qualité du combustible, l'encrassement de la cheminée et la propreté du parcours de l'air du brûleur (poussière).

Le générateur n'atteint pas la température désirée
- Vérifier la propreté du corps du générateur, l'accouplement, le réglage, les prestations du brûleur, la température préréglée, le fonctionnement correct et la position du thermostat de régulation.
- Vérifier que la puissance du générateur est suffisante pour l'installation.

Odeur de produits non brûlés
- Vérifier la propreté du corps du générateur et de l'évacuation des fumées, la tenue hermétique du générateur et des conduits d'évent (portillon, chambre de combustion, conduit des fumées, carneau, joints).
- Contrôler la combustion.

Intervention fréquente de la vanne de sécurité de la chaudière
- Contrôler la présence d'air dans l'installation et le fonctionnement du/des circulateurs.
- Vérifier la pression de chargement de l'installation, l'efficacité du/des vases d'expansion et le tarage de la vanne.

5 VUE ECLATEE

5.1 Chaudière GT 30

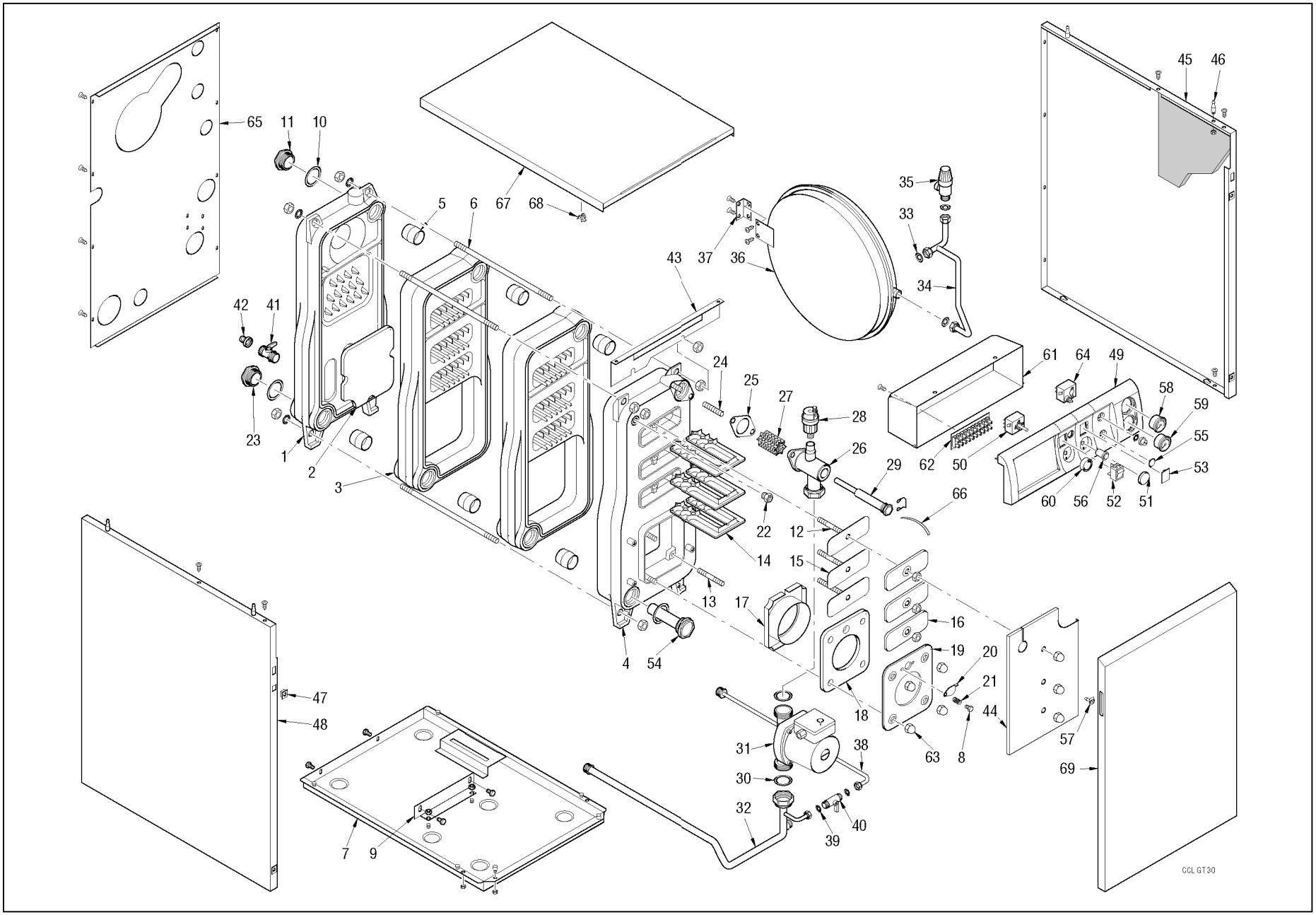

POS.	NO. CODE	DESCRIPTION
1	6062804	Elément postérieur
2	6098810	Isolation porte postérieure
3	6062701	Elément intermédiaire
4	6062606	Elément antérieur
5	6193201	Bicône 1-1/2"
6	6000530	Tirant M10x375
7	6275202	Cuvette
8	2000001	Vis TE M6x20
9	6236400	Support fixation élément antérieur
10	2030224	Joint Ø 47,3x61x2
11	2041000	Bouchon plein 1-1/2"
12	6000620	Goujon M10x58
13	6000611	Goujon M10x75
14	6068600	Turbulateur
15	6000701	Isolation porte de ramonage
16	6000800	Porte de ramonage
17	6095700	Bouclier pareflamme en fonte
18	6095001	Isolation plaque porte-brûleur
19	6094802	Plaque porte-brûleur
20	6094900	Regard de flamme
21	2050000	Ressort regard de flamme
22	• 6228000	Soupape de retenue 1/4"
23	2041112	Bouchon réduit 1-1/2"x3/4"
24	6000607	Goujon M10x33
25	• 6052700	Joint oval en caoutchouc piracriten

POS.	NO. CODE	DESCRIPTION
26	6194406	Séparateur d'air
27	6271000	Chicane séparateur d'air
28	• 6013100	Purgeur d'air automatique 3/8"
29	5004201	Douille rallongée 1/2" L=275
30	• 2030206	Joint caoutchouc Ø 33,5x45x2
31	• 6158800	Circulateur Grundfos UPS 25-50
32	6236510	Tuyau départ installation
33	2030227	Joint Ø 12x18x2
34	6130702	Tuyau liaison vase expansion
35	• 6040200	Soupape de sécurité 1/2" 3 bar
36	• 5187700	Vase d'expansion l.10 - 1/2" M
37	6189506	Plaque de fixation vase d'expansion
38	6275502	Tuyau alimentation de la chaudière
39	2030226	Joint Ø 10,2x14,8x2
40	• 6146601	Robinet Ruval 3/8" MM
41	6179102	Robinet de décharge 1/2"
42	6179200	Porte-gomme avec collier de serrage
43	6009522	Plaque de fixation côtés jaquette
44	6275800	Panneau artérieur
45	6274860	Côté droite
46	2003000	Piton M5 Zn
47	2015050	Ressort en plastique
48	6274960	Côté gauche
49	6290921	Tableau de bord
50	• 6003600	Aquastat de réglage 45-85°C

POS.	NO. CODE	DESCRIPTION
51	6247335	Bouchon pour trou de la poignee
52	• 6013501	Interrupt. bipolaire avec lampe
53	6247322	Plaque de fermeture
54	5161101	Bouchon plein 1-1/2"
55	6119344	Bouchon pour trou de l'aquastat
56	6070412	Poussoir lumineux
57	2003020	Piton en plastic
58	• 6146100	Hydromètre
59	• 6146000	Thermomètre 0-120°C
60	6240103	Poignée noire Ø 35
61	6261101	Protection tableau de bord
62	2211000	Bornier à 12 bornes
63	2010301	Ecrou M10
64	• 6001400	Aquastat de sécurité
65	6275302	Panneau postérieur
66	2051000	Ressort de friction
67	6275060	Couvercle de la jaquette
68	2015000	Ressort M0/A8
69	6275103	Panneau antérieur
	5178055	Tableau de bord complèt
	6055823	Câble d'alimentation électrique
	6260987	Connecteur câblé à 4 bornes
	5188604	Jaq. complète sans tableau de bord
	6050900	Barres pour assemblage chaudière

• Composants recommandés à stocker

5.2 Chaudière GT 30 B 100

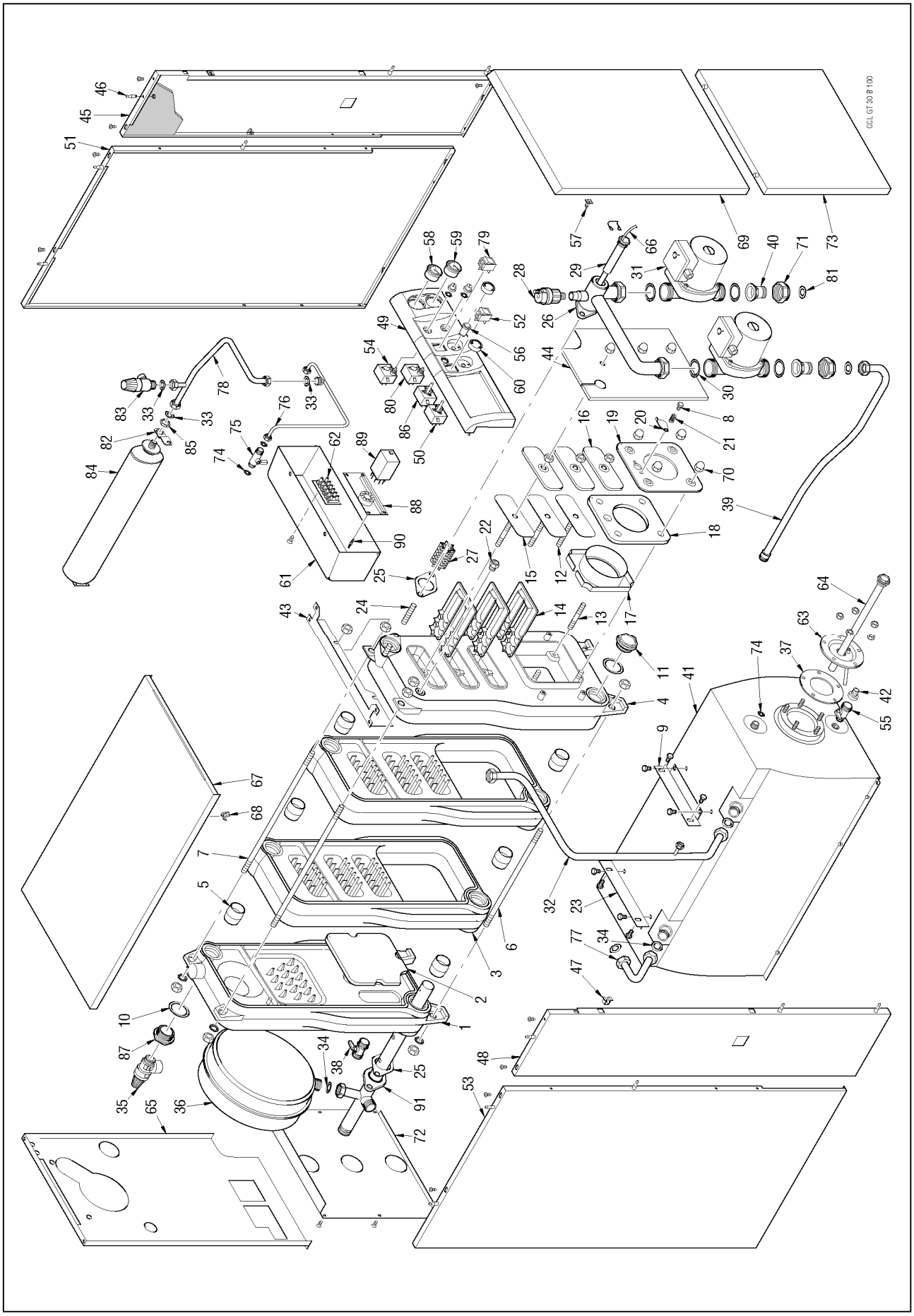

POS.		NO. CODE	DESCRIPTION
1		6062804	Elément postérieur
2		6098810	Isolation porte postérieure
3		6062701	Elément intermédiaire
4		6062606	Elément antérieur
5		6193201	Bicône 1-1/2"
6		6000530	Tirant M10x375
7		6268425	Tirant M10x430
8		2000001	Vis TE M6x20
9		6236400	Support fixation élément antérieur
10		2030224	Joint Ø 47,3x61x2
11		2041000	Bouchon plein 1-1/2"
12		6000620	Goujon M10x58
13		6000611	Goujon M10x75
14		6068600	Turbulateur
15		6000701	Isolation porte de ramonage
16		6000800	Porte de ramonage
17		6095700	Bouclier pareflamme en fonte
18		6095001	Isolation plaque porte-brûleur
19		6094802	Plaque porte-brûleur
20		6094900	Regard de flamme
21		2050000	Ressort regard de flamme
22	•	6228000	Soupape de retenue 1/4"
23		6236700	Support fixation élément postérieur
24		6000607	Goujon M10x33
25	•	6052700	Joint oval en caoutchouc piracriten
26		6194407	Séparateur d'air
27		6271000	Chicane séparateur d'air
28	•	6013100	Purgeur d'air automatique 3/8"
29		5004201	Douille rallongée 1/2" L=275
30	•	2030206	Joint caoutchouc Ø 33,5x45x2
31	•	6158800	Circulateur Grundfos UPS 25-50
32		6236903	Tuyau de raccord. pompe-serpentin
33		2030227	Joint Ø 12x18x2

POS.		NO. CODE	DESCRIPTION
34		2030228	Joint Ø 17x24x2
35	•	6040200	Soupape de sécurité 1/2" 3 bar
36	•	5112300	Vase d'expansion l. 10 - 3/4" M
37	•	6193000	Joint caoutchouc Ø 130
38		6179102	Robinet de décharge 1/2"
39		6236512	Tuyau départ installation
40	•	6238302	Clapet de non-retour 1"
41		5162105	Ballon émaillé avec isolation l. 100
42		6179200	Porte-gomme avec collier de serrage
43		6009524	Plaque de fixation côtés jaquette
44		6275800	Panneau antérieur
45		6274863	Côté droite anterieur
46		2003000	Piton M5 Zn
47		2015050	Ressort en plastique
48		6274963	Côté gauche anterieur
49		6290921	Tableau de bord
50	•	6003600	Aquastat de réglage 45-85°C
51		6274873	Côté droite posterieur
52	•	6013501	Interrupt. bipolaire avec lampe
53		6274973	Côté gauche posterieur
54	•	6001400	Aquastat de sécurité
55		6179100	Robinet de décharge 3/8"
56		6070412	Poussoir lumineux
57		2003020	Piton en plastic
58	•	6146100	Hydromètre
59	•	6146000	Thermomètre 0-120°C
60		6240103	Poignée noire Ø 35
61		6261101	Protection tableau de bord
62		2211000	Bornier à 12 bornes
63		6192902	Contrebride Ø 138
64	•	6072700	Anode de magnesium Ø 22 L=400
65		6275323	Panneau postérieur superieur
66		2051000	Ressort de friction

POS.		NO. CODE	DESCRIPTION
67		6275063	Couvercle de la jaquette
68		2015000	Ressort M0/A8
69		6275103	Panneau antérieur
70		2010301	Ecrou M10
71		2040302	Ecrou 1-1/2"
72		6275313	Panneau postérieur inferieur
73		6275603	Panneau antérieur inférieur
74		2030226	Joint Ø 10,2x14,8x2
75	•	6146601	Robinet Ruval 3/8" MM
76		6199203	Tuyau alimentation de la chaudière
77		6236805	Tuyau connexion retour-ballon
78		6227639	Tuyau de raccord. vase d'esp. san.
79	•	6013400	Commutateur Ete-Hiver
80	•	6075800	Aquastat limite
81		2030229	Joint Ø 22x30x2
82		6189526	Plaque de fixation vase d'exp. sanit.
83	•	6029000	Soupape de sécurité 1/2" - 7 bar
84	•	6245105	Vase d'espansion sanitaire l. 4
85		6146301	Contre-écrou 1/2" en laiton
86	•	6016600	Aquastat de réglage ballon 30-60°C
87		2041100	Bouchon réduit 1-1/2"x1/2"
88	•	6230678	Fiche de cablage
89	•	6190401	Relé
90		2213251	Entretoise
91		6236609	Tuyau rétour installation
		5178056	Tableau de bord complèt
		6127205	Cable d'alimentation L=3000
		6260987	Connecteur câblé à 4 bornes
		5188704	Jaq. complète sans tableau de bord
		5178300	Corps chaudière
		6050900	Barres pour assemblage chaudière

• Composants recommandés à stocker

INSTRUCTIONS DESTINEES A L'UTILISATEUR

MISE EN GARDE

- *En cas de panne et/ou de dysfonctionnement de l'appareil, le désactiver et s'abstenir de toute tentative de réparation ou d'intervention directe. Si on perçoit l'odeur de combustible ou de combustion, aérer le local et fermer le dispositif de couopure du combustible. S'adresser rapidement au personnel technique agréé.*
- *L'installation de la chaudière ainsi que toute autre intervention d'assistance et d'entretien doivent être effectuées par un personnel qualifié.*
- *Il est formellement interdit d'obstruer ou de réduire les dimensions de l'ouverture d'aération du local où est installé l'appareil. Les ouvertures d'aération sont indispensables pour garantir une bonne combustion.*

ALLUMAGE ET FONCTIONNEMENT

ALLUMAGE DE LA CHAUDIERE

Pour allumer la chaudière appuyer sur la touche de l'interrupteur général (fig. 17). Dans la version **"GT 30B 100"** choisir la position sur le déviateur été/hiver (fig. 18):

- quand le déviateur est sur la position ☀ (ETE) la chaudière fonctionne en phase sanitaire.
- quand le déviateur est sur la position ❄ (HIVER) la chaudière fonctionne en phase sanitaire et comme chauffage ambiant. Le thermostat d'ambiance ou le chronothermostat arrêtera le fonctionnement de la chaudière.

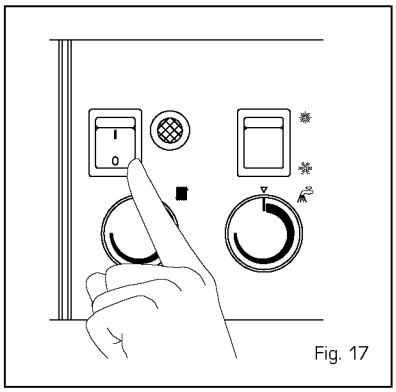
Fig. 17

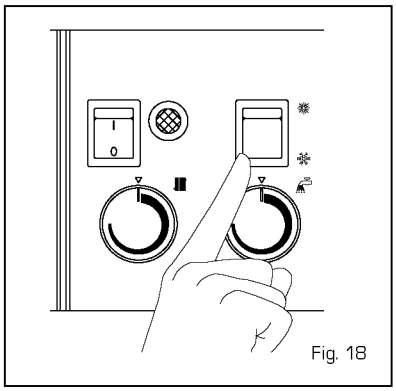
Fig. 18

REGLAGE DE LA TEMPERATURE

- **Sanitaire "GT 30B 100" (fig. 19)**
  Le réglage de la température de l'eau sanitaire est effectué en agissant sur le pommeau du aquastat (fig. 19).
- **Chauffage (fig. 20)**
  Le réglage de la température de chauffage est effectué en agissant sur le pommeau du aquastat avec une plage de régulation allant de 45 à 85°C. La valeur de la température fixée se contrôle sur le thermomètre. Pour garantir un rendement optimal du générateur, il est conseillé de ne pas descendre au-dessous d'une température minimale de travail de 60°C (fig. 20).

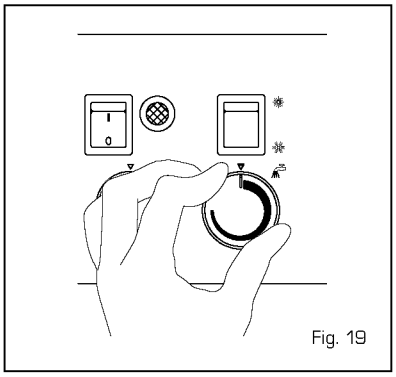
Fig. 19

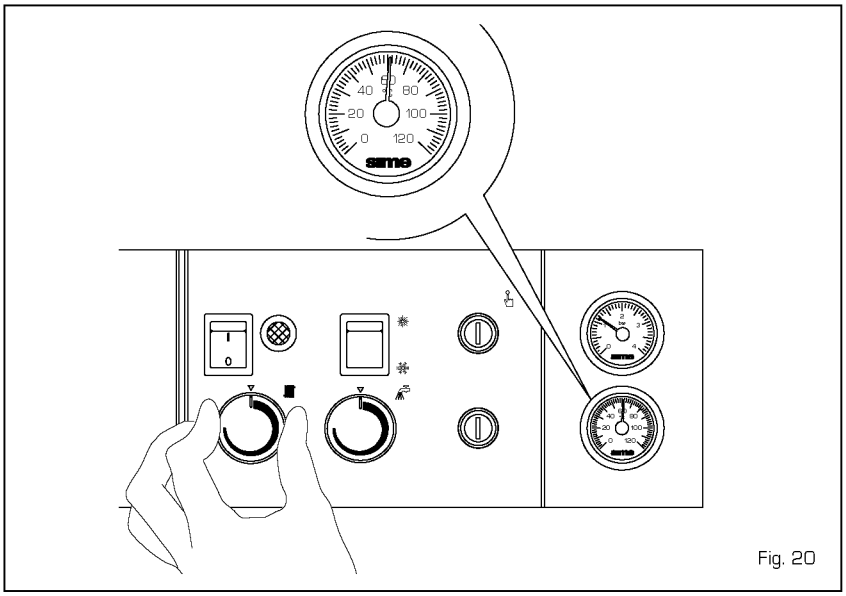

Fig. 20

AQUASTAT DE SECURITE (fig. 21)

L'aquastat de sécurité à réarmement manuel se déclenche en provoquant l'extinction immédiate du brûleur quand la température dépasse 110°C. Pour faire repartir l'appareil, dévisser le capuchon de protection et appuyer sur le bouton-poussoir qui se trouve au-dessous (fig. 21).
Si ce phénomène se reproduit fréquemment, il convient de faire contrôler l'apparfeil par un personnel technique agréé.

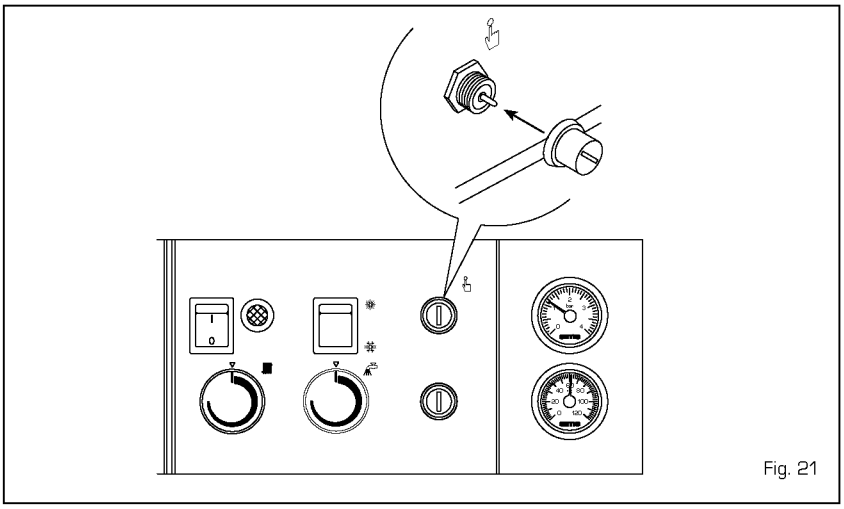
Fig. 21

DEBLOCAGE DU BRULEUR (fig. 22)

En cas d'anomalies d'allumage ou de fonctionnement, le groupe thermique effectue un arrêt de blocage et le voyant de signalisation rouge s'allume sur le panneau de commande. Appuyer sur le bouton-poussoir de déblocage du brûleur **"RESET"** pour rétablir les conditions de démarrage jusqu'à l'allumage de la flamme (fig. 22). Cette opération peut être répétées 2 ou 3 fois au maximum et, en cas d'échec, s'adresser au personnel technique agréé.

ATTENTION: Vérifier que le réservoir est plein de combustible et que les robinets sont ouverts. Après chaque remplissage du réservoir, il est conseillé d'interrompre le fonctionnement du groupe thewrmique pendant une heure environ.

EXTINCTION DE LA CHAUDIERE

Pour éteindre la chaudière il suffit d'appuyer sur le bouton-poussoir de l'interrupteur général (fig. 17).
Fermer les robinets du combustible et de l'eau de l'installation thermique si le générateur doit rester au repos pendant une longue période.

REMPLISSAGE DE L'INSTALLATION (fig. 23)

Vérifier périodiquement que les valeurs de pression de l'hydromètre sur l'installation froide sont comprises entre 1 et 1,2 bar.
Si la pression est inférieure à 1 bar la rétablir en tournant le robinet de chargement dans le sens anti-horaire.
Après l'opération, contrôler le robinet qui doit être correctement fermé (fig. 23). Si la pression dépasse la limite prévue, purger en agissant sur la vanne d'évent de l'un des radiateurs.

NETTOYAGE ET ENTRETIEN

A la fin de la saison de chauffage il faut absolument nettoyer et contrôler la chaudière.
L'entretien préventif et le contrôle du bon fonctionnement des appareillages et des systèmes de sécurité doivent être effectués exclusivement por personnel agréé.

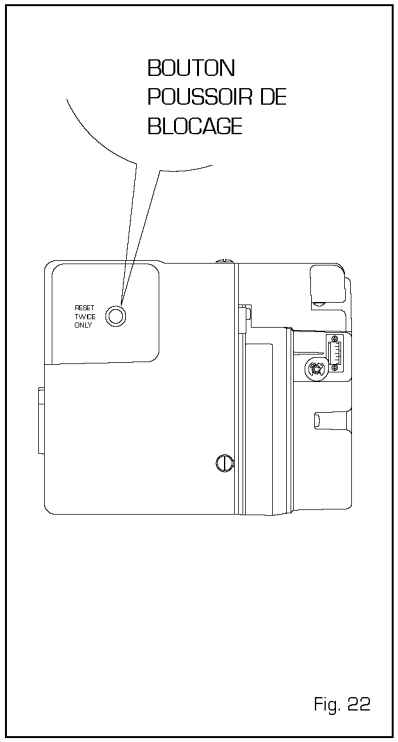

Fig. 22

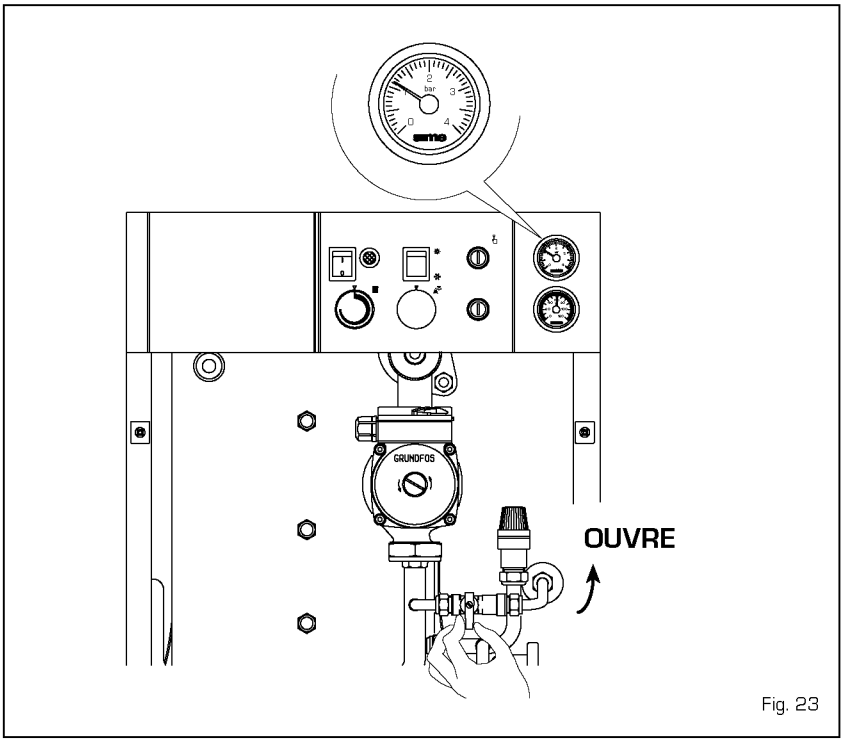

Fig. 23

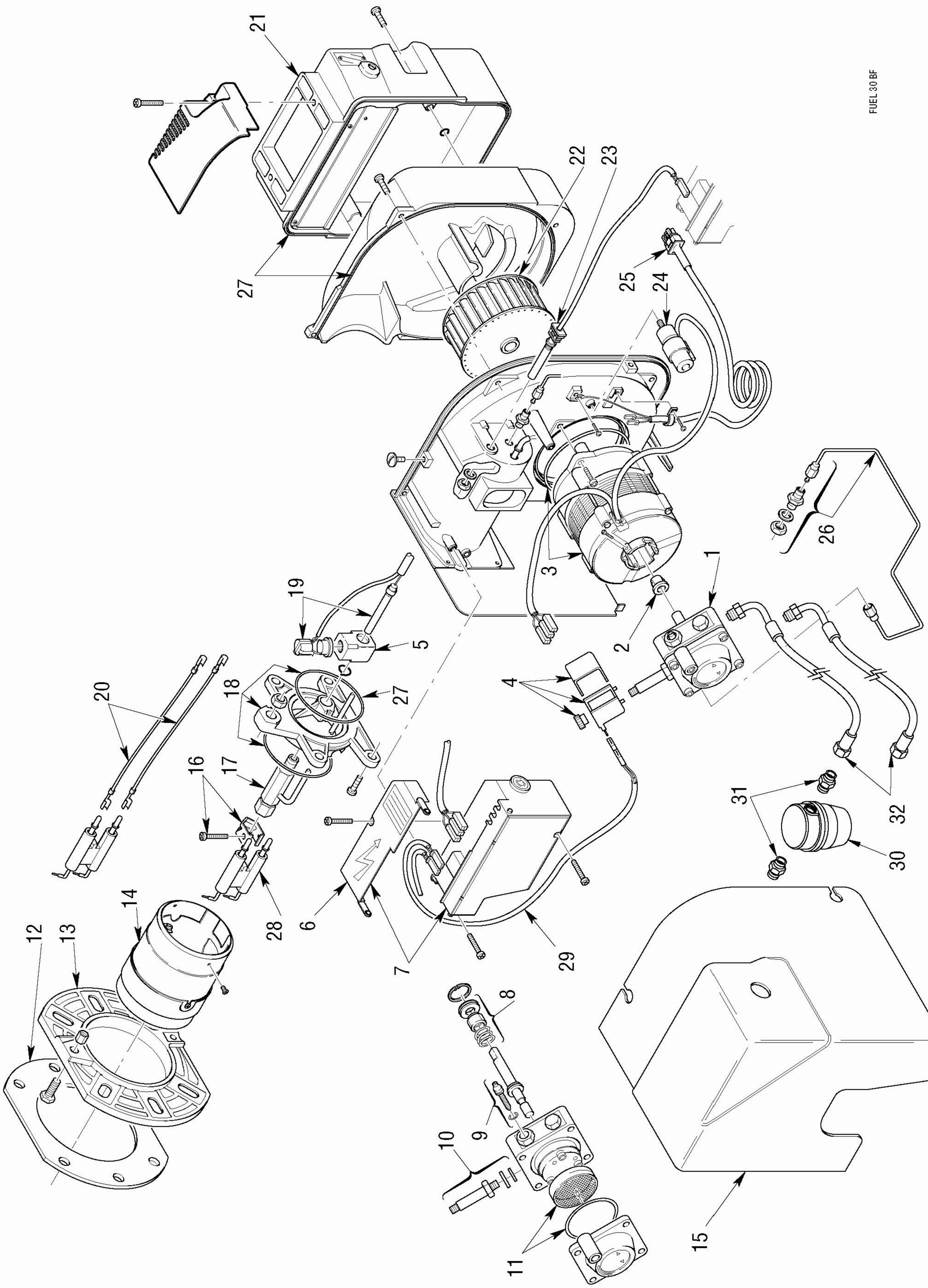
FUEL 30 BF
1
2
3
4
5
6
7
8
9
10
11
12
13
14
15
16
17
18
19
20
21
22
23
24
25
26
27
28
29
30
31
32

POSITION		CODE	DESCRIPTION	MODEL	NOTE
1	•	6279001	Pompe		
2		6279002	Accouplement		
3	•	6279041	Moteur		
4	•	6279004	Bobine électrovanne		
5		6279005	Raccord		
6		6279006	Protection		
7	•	6279007	Boîte de côntrole 535RSE/LD		
8		6279008	Organe d'étancheité		
9		6279009	Regolateur		
10	•	6279010	Vanne		
11		6279011	Filtre - joint torique		
12		6279012	Joint de bride		
13		6279013	Bride de fixation		
14		6279031	Téte de combustion		
15		6279034	Capot		
16		6279016	Support électrodes		
17		6279017	Ligne gicleur		
18		6279019	Collier		
19	•	6279043	Groupe réchauffeur		
20	•	6279022	Cable haute tension		
21		6279023	Groupe volet air		
22	•	6279024	Ventilateur		
23	•	6279025	Cellule photoresistance		
24	•	6279026	Condensateur 4 µF		
25		6279027	Cable de tension		
26		6279028	Tuyau départ fioul et raccord		
27		6279044	Kit joints		
28	•	6279030	Groupe électrodes		
29		6279045	Cable de connexion		
30	•	6276200	Filtre		
31		6120505	Nipple 3/8" x 3/8"		
32		6017301	Flexible		
	•	6279037	Injecteur GPH 0,65 60°W		

POSITION	CODE	DESCRIPTION	MODEL	NOTE
Produits de réference:				
6276106:	Fuel 30BF			
Vérifier la correspondance avec la plaque signaletique.				

• Composants à tenir à votre stock

Cod. 6276030 - 09/02

SAS COMPAGNIE EUROPEENNE DE CHAUFFAGE
LE CHERY
45620 CERDON DU LOIRET
TEL: 02-38-36-37-38 - FAX: 02-38-36-07-11