NOTICE TECHNIQUE

Pour l'installation, l'utilisation
et la maintenance des
groupes thermiques fioul

COMPACTE F34
TWIN 100

POUR L'INSTALLATEUR

INDEX

1 DESCRIPTION DE LA CHAUDIERE . . . . . page 1
2 INSTALLATION . . . . . page 6
3 CARACTERISTIQUES . . . . . page 10
4 UTILISATION ET ENTRETIEN . . . . . page 11

IMPORTANT

Avant de mettre l'appareil en marche pour la première fois, il convient de procéder aux contrôles suivants :

- Contrôler qu'aucun liquide ni matériau inflammable ne se trouvent à proximité immédiate de la chaudière.
- S'assurer que le raccordement électrique a été effectué correctement et que le câble de terre est relié à une bonne installation de terre.
- Vérifier que le conduit d'évacuation des produits de la combustion est libre.
- S'assurer que les vannes éventuelles sont ouvertes
- S'assurer que l'installation a été remplie d'eau et qu'elle est bien purgée.
- Vérifier que le circulateur n'est pas bloqué.

1 DESCRIPTION DE LA CHAUDIERE

1.1 INTRODUCTION

Le groupe thermique en fonte avec brûleur de mazout intégré s'impose grâce à son fonctionnement silencieux; il est conçu conformément aux prescriptions de la Directive des Performances CEE 92/42. La combustion parfaitement équilibrée et les performances élevées permettent de réaliser d'importantes économies sur les coûts d'exercice.
Ce document contient les instructions concernant les modèles suivants :

- **"COMPACTE F34"** uniquement pour le chauffage
- **"TWIN 100"** pour le chauffage et la production d'eau chaude avec ballon à accumulation.

Veilliez respecter les instructions de ce manuel pour effectuer une installation correcte et garantir le fonctionnement parfait de l'appareil.

1.2 DIMENSIONS

1.2.1 Version "COMPACTE F34"

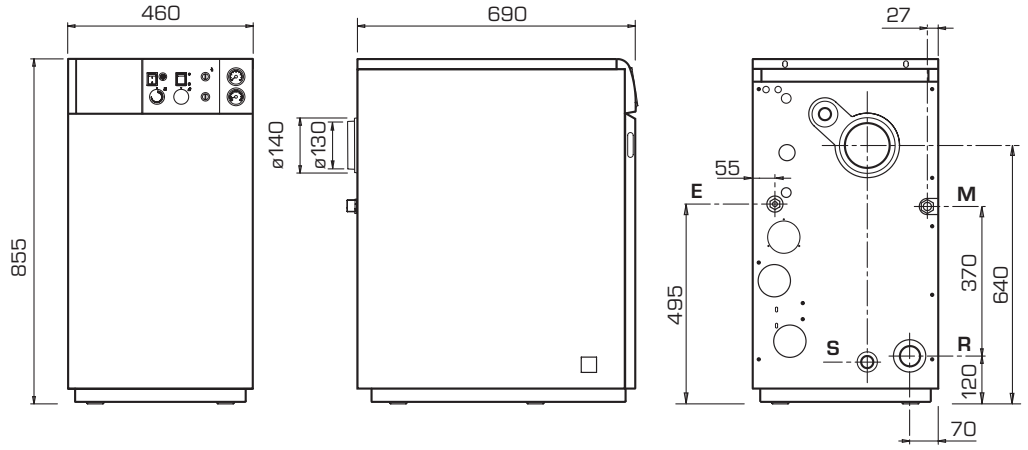

M	Départ chauffage	3/4"
R	Retour chauffage	3/4"
E	Chargement installation	1/2"
S	Vidange chaudière	1/2"

Fig. 1

1.2.2 Version "TWIN 100"

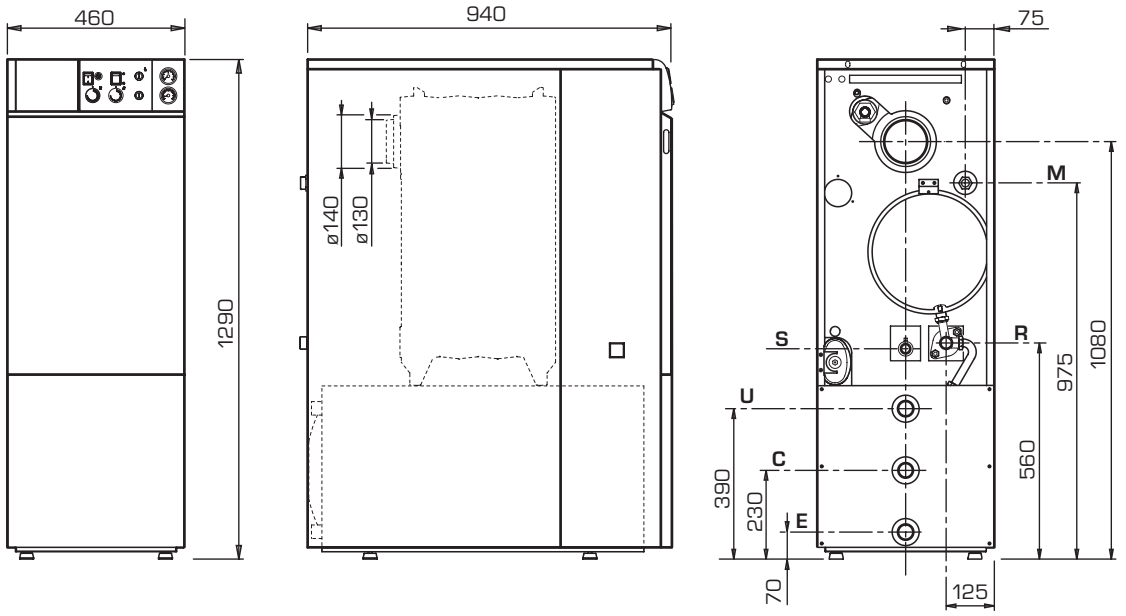

M	Départ chauffage	1"	U	Sortie eau sanitaire	3/4"
R	Retour chauffage	1"	S	Vidange chaudière	1/2"
E	Entrée eau sanitaire	3/4"	C	Recirculation	3/4"

Fig. 1/a

1.3 DONNEES TECHNIQUES

		COMPACTE F34	TWIN 100
Puissance utile *	kW	29,4 (26,1)	29,4 (26,1)
	kcal/h	25.300 (22.500)	25.300 (22.500)
Débit calorifique *	kW	33,4 (29,7)	33,4 (29,7)
	kcal/h	28.700 (25.600)	28.700 (25.600)

Type		B23	B23
Eléments	n°	4	4
Pression maxi. de service	bar	4	4
Contenance eau	l	22	32
Vase d'expansion			
Capacité/Pression de pré-charge	l/bar	10/1	10/1
Pertes de charge côté fumées	mbar	0,12	0,12
Pertes de charge côté eau (Δt 10°C)	mbar	150	250
Pression chambre de combustion	mbar	– 0,01	– 0,01
Dépression conséillée à la cheminée	mbar	0,13	0,13
Température fumées	°C	221	221
Débit fumées	m^3st/h	42,0 (37,4)	42,0 (37,4)
CO_2	%	12,5	12,5
Température maxi. de service	°C	95	95
Puissance électrique absorbée	W	220	220
Plage de réglage chauffage	°C	45÷85	45÷85
Plage de réglage sanitaire	°C	–	30÷60

Production eau sanitaire			
Capacité du ballon	l	–	100
Débit sanitaire spécifique EN 625	l/min	–	20,9
Débit sanitaire continu Δt 30°C *	l/h	–	840 (750)
Temps de récupér. de 25°C à 55°C	min	–	12
Vase d'expansion sanitaire	l	–	4
Pression maxi. de service du ballon	bar	–	7

Brûleur à mazout			
Injecteur du brûleur *		0,75 60°B (0,65 60°W)	0,75 60°B (0,65 60°W)
Pression de la pompe *	bar	12 (13)	12 (13)
Position du régulateur de tête *		1	1
Position du régulateur de vanne *		5,9 (5,3)	5,9 (5,3)

Poids	kg	123	240

* Les données mentionnées dans les parenthèses sont relatives aux réglages d'usine.

1.4 APPAREILLAGE PRINCIPAL

1.4.1 Version “COMPACTE F34”

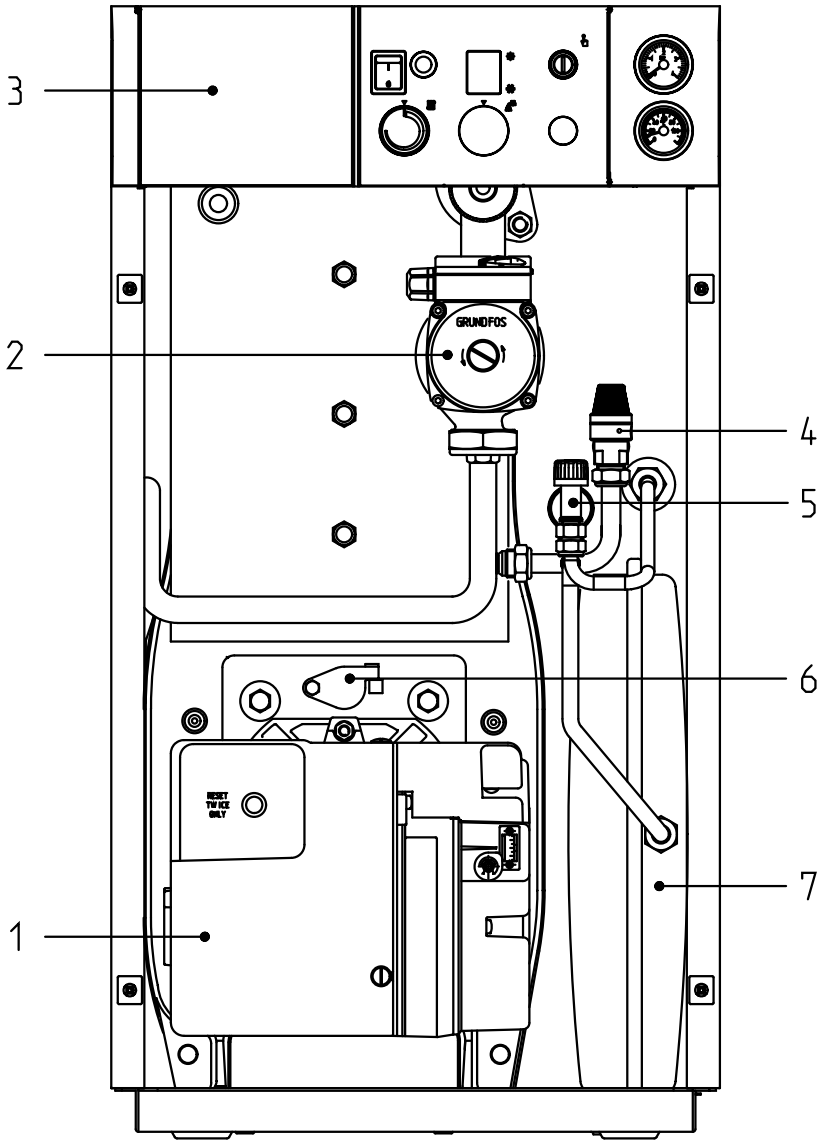

LEGENDE

1 Brûleur à mazout
2 Pompe installation
3 Panneau de commande
4 Vanne de sécurité de l’installation
5 Disjoncteur hydraulique
6 Regard de flamme
7 Vase d’expansion

Fig. 2

1.4.2 Version “TWIN 100”

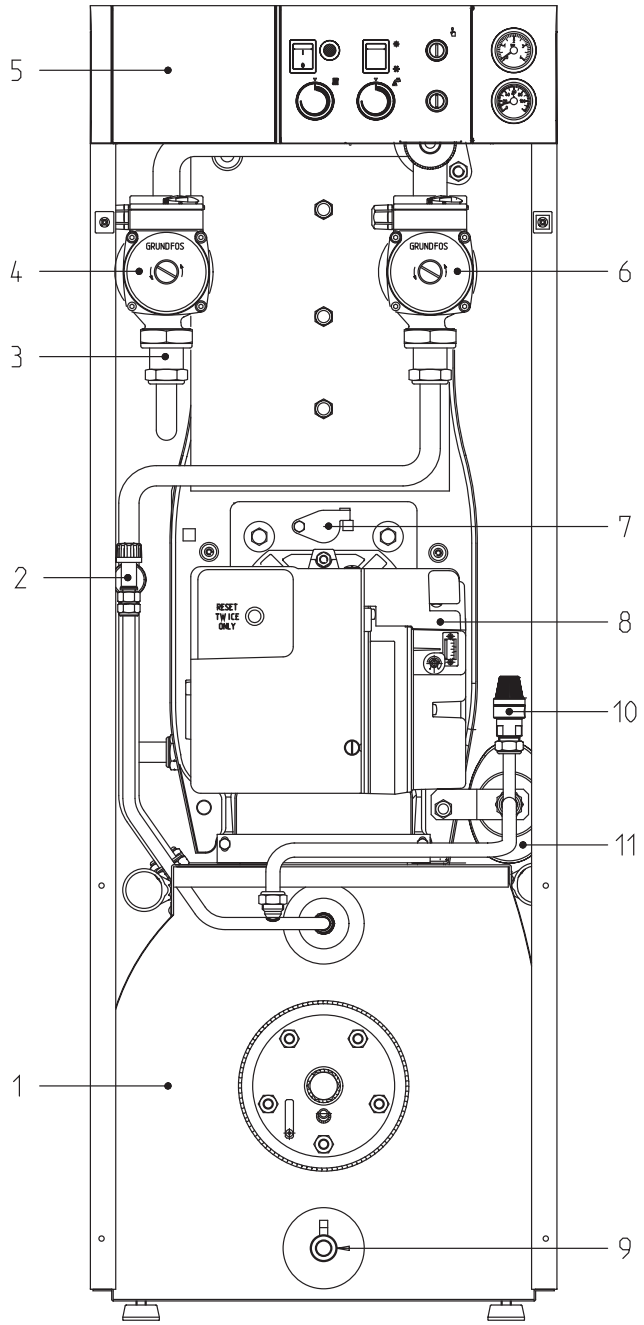

LEGENDE

1 Ballon 100 litres
2 Disjoncteur hydraulique
3 Soupape de retenue
4 Pompe installation
5 Panneau de commande
6 Pompe ballon
7 Regard de flamme
8 Brûleur à mazout
9 Robinet vidange ballon
10 Vanne de sécurité du ballon
11 Vase d’expansion sanitaire

Fig. 2/a

1.5 SCHEMA DE FONCTIONNEMENT

1.5.1 Version “COMPACTE F34”

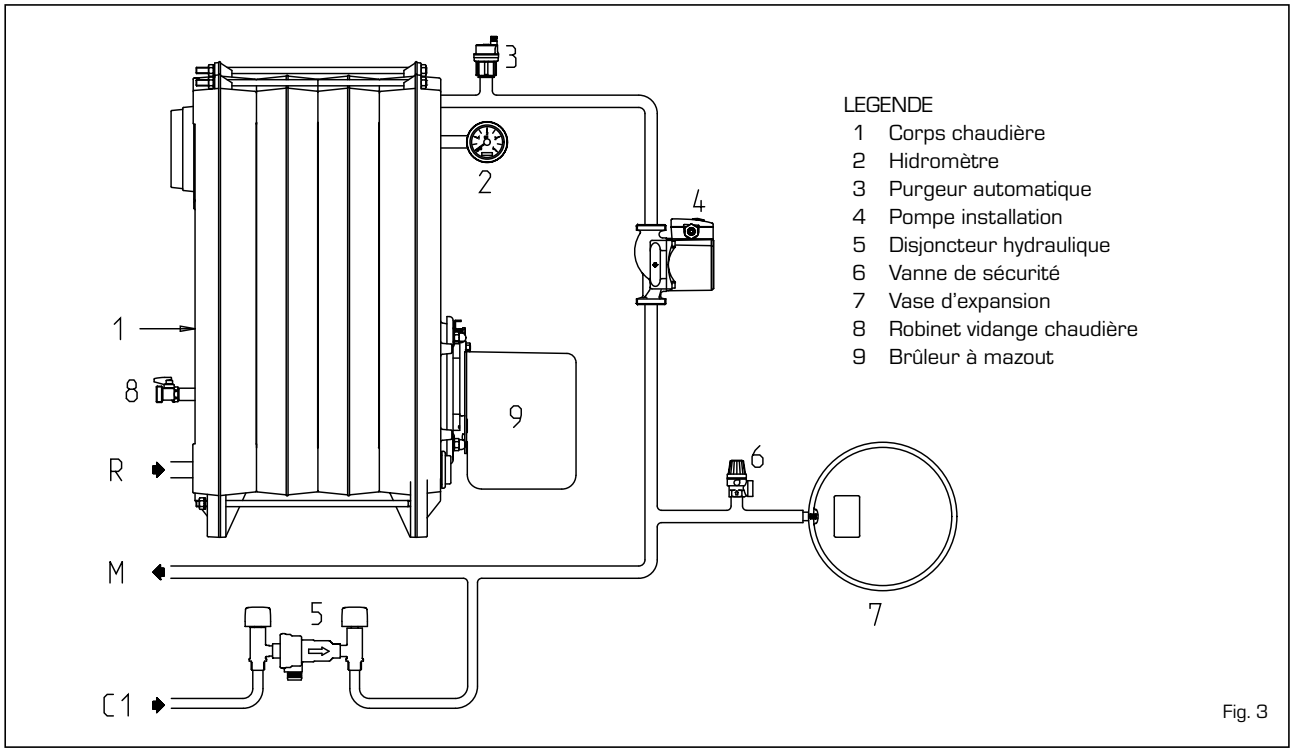

Fig. 3

1.5.2 Version “TWIN 100”

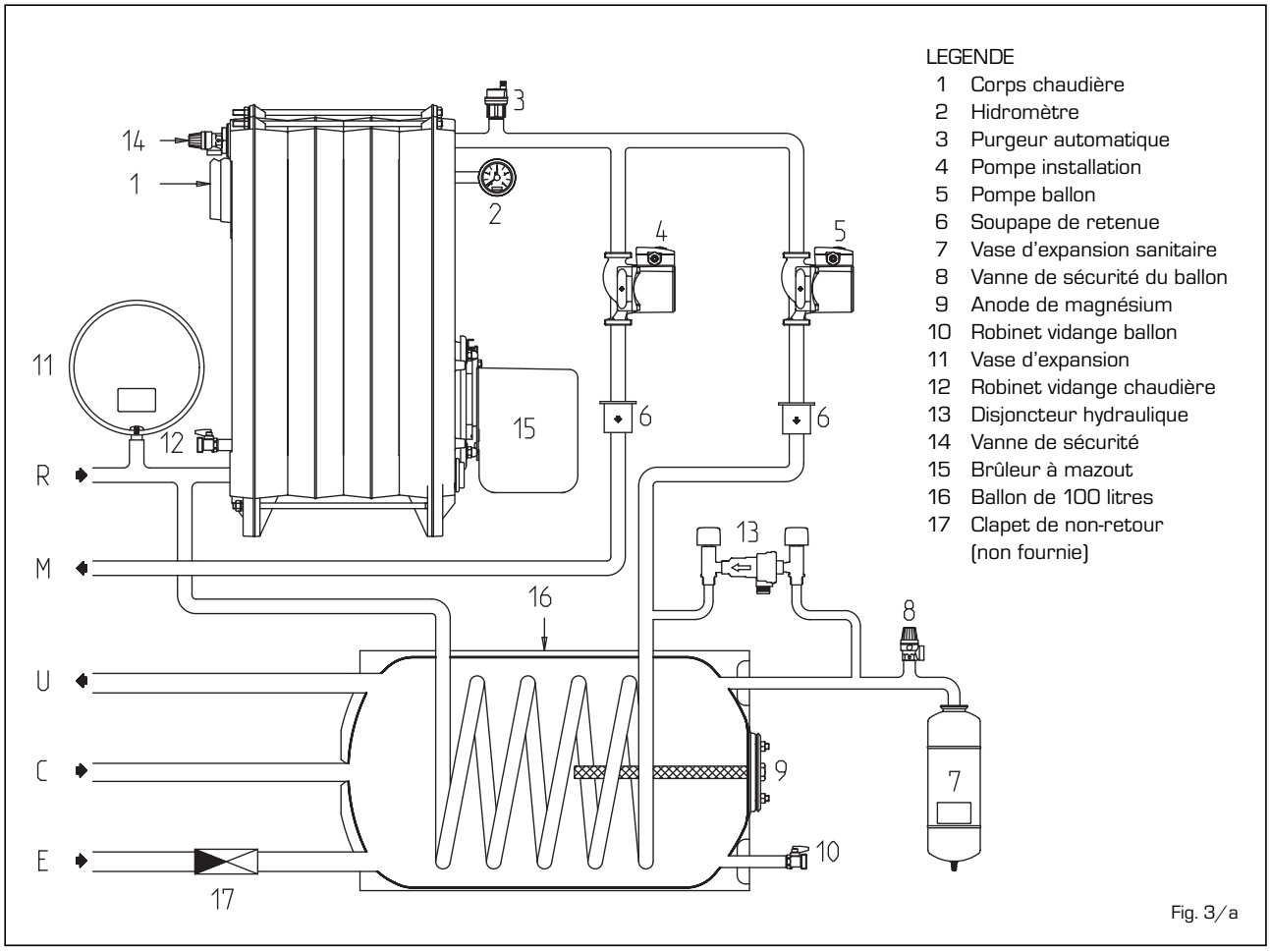

Fig. 3/a

2 INSTALLATION

2.1 LOCAL DE LA CHAUDIERE

Les chaudières de potentialité supérieure à 35 kW doivent disposer d'un local technique dont les caractéristiques sont conformes aux normes et règlements actuellement en vigueur. La distance minimum entre les murs du local et la chaudière ne doit pas être inférieure à 0,60 m; la distance minimum entre la partie supérieure de la jaquette et le plafond ne doit pas être inférieure à 1 m, qui peut être réduite à 0,50 m pour les chaudières à ballon incorporé (de toute façon la hauteur minimum du local de la chaudière ne doit pas être inférieure à 2,5 m).

Les chaudières qui ne dépassent pas 35 kW ne peuvent être installées et ne peuvent fonctionner que dans des locaux continuellement ventilés.
Pour permettre l'afflux de l'air dans les locaux, il est en outre nécessaire de prévoir sur les parois externes des ouvertures ayant les caractéristiques suivantes:

- Avoir une section libre totale minimum de 6 cm^2 par kW de débit thermique installé et, de toute façon, elle ne doit jamais être inférieure à 100 cm^2

- Etre aussi près que possible du sol, ne pas avoir d'obstacles et être protégées par une grille qui ne réduit pas la section utile de passage de l'air.

2.2 BRANCHEMENT DE L'INSTALLATION

Avant de procéder au raccordement de la chaudière, il convient de faire circuler l'eau dans les tuyaux pour éliminer les éventuels corps étrangers qui pourraient compromettre le bon fonctionnement de l'appareil. Pour les raccordements hydrauliques, vérifier que les indications de la fig. 1 et 1/a sont respectées. Il est recommandé de faire en sorte que les connexions soient facilement débranchables à l'aide d'embouts à raccords pivotants.
La vidange de la vanne de sécurité doit être raccordée à un système approprié de récupération et d'évacuation.

2.2.1 Remplissage de l'installation

Lorsque l'installation est vide la pression de chargement doit être comprise entre **1-1,2 bar**. Pendant la phase de remplissage de l'appareil, il est conseillé de couper la tension à la chaudière. Le remplissage doit être effectué lentement de manière à laisser aux bulles d'air le temps de s'échapper à travers les évents prévus à cet effet.

2.2.2 Production de l'eau sanitaire version "TWIN 100"

Dans la version **"TWIN 100"** pour que l'installation puisse fournir l'eau sanitaire, il faut au premier allumage purger tout l'air contenu dans le serpentin du ballon. Pour faciliter cette opération, tourner horizontalement la fente de la tête de la vis de blocage de la soupape de retenue (3 fig. 2/a). Quand l'air est complètement évacué remettre la vis sur sa position initiale.

2.2.3 Caractéristiques de l'eau d'alimentation

LE TRAITEMENT DE L'EAU UTILISEE DANS L'INSTALLATION DE CHAUFFAGE EST ABSOLUMENT NECESSAIRE DANS LES CAS SUIVANTS:

- Installations très étendues (avec de grades teneurs en eau).

- Introductions fréquentes d'eau de réintégration dans l'installation.

- S'il faut vider partiellement ou totalement l'installation.

2.3 RACCORDEMENT DU CARNEAU

Le carneau a une importance fondamentale pour le bon fonctionnement de l'installation; en effet, si il n'est pas réalisé dans les règles de l'art, il peut se produire des dysfonctionnement du brûleur, une amplification des bruits, des formations de suie, condensation et incrustation. Le carneau doit donc répondre aux conditions requises ci-après:

- il doit être réalisé avec un matériau imperméable et résistant à la température des fumées et des condensats;

- il doit présenter une résistance mécanique suffisante et une conductivité calorifique faible;

- il doit être parfaitement étanche pour éviter qu'il ne se refroidisse;

- il doit être aussi vertical que possible et sa partie terminale doit être munie d'un aspirateur statique assurant l'évacuation efficace et constante des produits de la combustion;

- pour éviter que le vent ne crée, autour de la cheminée extérieure, des zones de pression prévalant sur la force ascensionnelle des gaz brûlés, il est nécessaire que l'orifice d'évacuation surmonte d'au moins 0,4 m toutes les structures adjacentes à la cheminée (y compris le faîte du toit) et se trouvant à moins de 8 m de distance;

- le carneau montant ne doit pas avoir un diamètre inférieur à celui du raccord de la chaudière; pour les carneaux à section carrée ou rectangulaire, la section interne doit être majorée de 10% par rapport à celle du raccord de la chaudière;

- le calcul de la section utile du carneau peut être trouvé à l'aide de la relation suivante:

$$S = K \frac{P}{\sqrt{H}}$$

S section exprimée en cm^2
K coefficient de réduction 0,024
P puissance de la chaudière en kcal/h
H hauteur de la cheminée en mètres, mesurée à partir de l'axe de la flamme jusqu'à la sortie de la cheminée dans l'atmosphère. Lors du calcul des dimensions du carneau, il faut tenir compte de la hauteur effective de la cheminée exprimée en mètre, mesurée à partir de l'axe de la flamme au sommet et diminuée de:
  - 0,50 m pour chaque coude du conduit de raccordement entre la chaudière et le carneau;
  - 1,00 m pour chaque mètre de développement horizontal du raccordement.

Nos chaudières sont du type B23 et n'exigent aucun raccord particulier si ce n'est celui qui conduit à la cheminée, comme spécifié ci-dessus.

2.4 AMENEE DU COMBUSTIBLE

Le groupe thermique peut recevoir le

combustible latéralement; les conduits doivent passer à travers l'ouverture prévue sur le côté droit/gauche de la jaquette pour être raccordés à la pompe (fig. 5 - 5/a).

Attention

- Avant de mettre le brûleur en service, vérifier que le tuyau de retour n'a pas d'occlusions. Une contre-pression excessive peut provoquer la rupture de l'organe d'étanchéité de la pompe.
- Vérifier que les conduits sont parfaitement étanches.
- Il ne faut pas dépasser la dépression maximum de 0,4 bar (300 mmHg) (voir *Tableau 1*). Au delà de cette valeur le gaz se libère du combustible et peut provoquer la cavitation de la pompe.
- Dans les installations en dépression, nous recommandons de faire aboutir le conduit de retour à la même hauteur que celle du conduit d'aspiration. Dans ce cas le clapet de fond n'est pas nécessaire. Par contre, si le conduit de retour arrive au-dessus du niveau du combustible, le clapet de fond est indispensable.

Amorce de la pompe

Pour amorcer la pompe il suffit de démarrer le brûleur et vérifier l'allumage de la flamme.
Si le blocage se manifeste avant l'arrivée du combustible, attendre au moins 20 secondes puis appuyer sur le bouton-poussoir de déblocage du brûleur "RESET" et attendre que toute la phase de démarrage reprenne jusqu'au retour de la flamme.

2.5 REGULATION DU BRULEUR

Chaque appareil est livré avec l'unité de combustion équipée de sa buse et pré-étalonnée en usine.
Toutefois, il est préférable de vérifier les paramètres figurant au point 1.3 qui font référence à la pression atmosphérique au niveau de la mer.
Si l'installation requiert des réglages différents de ceux faits en usine, ceux-ci doivent être effectués exclusivement par un personnel autorisé et dans le respect des instructions ci-dessous: pour accéder aux organes de réglage de unité de combustion, enlever la porte de la jaquette (fig. 12).

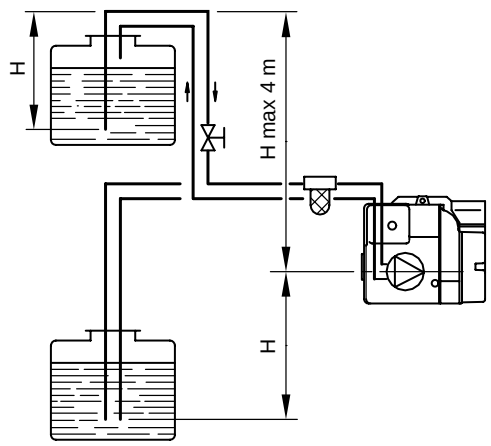

TABLEAU 1

H mètres	L (mètres) øi tuyau 8 mm	L (mètres) øi tuyau 10 mm
0	35	100
0,5	30	100
1	25	100
1,5	20	90
2	15	70
3	8	30
3,5	6	20

H = Différence de niveau
L = Longueur maximum du tuyau d'aspiration

Fig. 5

RACCORDEMENTS
1 Fixation vacuomètre
2 Limiteur de pression
3 Fixation manomètre
4 Vis de by-pass
5 Flexible du retour (fourni)
6 Flexible d'aspiration (fourni)
7 Prise de pression auxiliaire
8 Vanne
9 Raccord 3/8" (fourni)
10 Filtre de la ligne d'alimentation (fourni)

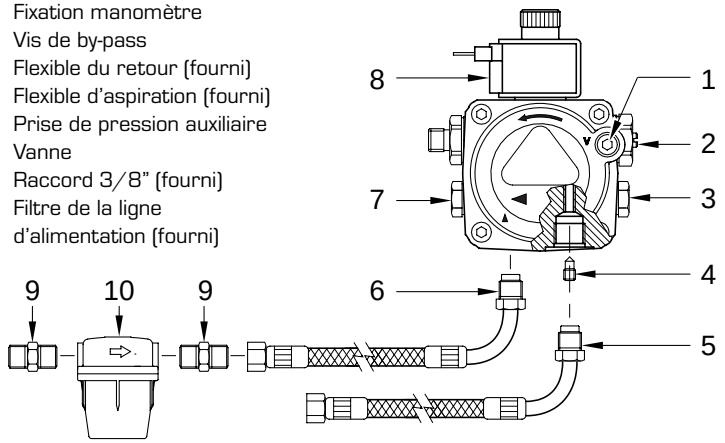

ATTENTION:
- **Desserrer les raccors reliés à la pompe (5-6) avant d'orienter les flexibles pour les faire sortir de l'ouverture prédisposée sur le côté droit/gauche du manteau. L'opération ayant été réalisée, resserrer les raccords de la pompe.**
- **La pompe est prévue pour fonctionner avec deux tuyaux. Pour un fonctionnement avec un tuyau seulement, il faut retirer la vis de by-pass (4).**

Fig. 5/a

2.5.1 Réglage de la rideau d'air

Pour effectuer le réglage de la rideau d'air, agir sur la vis (1 fig. 6) et faire coulisser l'échelle graduée (2 fig. 6) indiquant la position de la rideau.
Les valeurs de réglage de chaque groupe sont reportées au point 1.3.

2.5.2 Réglage pression de la pompe

Pour effectuer le réglage de la pression du mazout, agir sur la vis (3 fig. 6/a) et contrôler au moyen d'un manomètre relié à la prise, (2 fig. 6/a) que la pression est conforme aux valeurs indiquées au point 1.3.

2.5.3 Réglage de la tête de combustion

Pour effectuer le réglage de la tête de combustion, il faut démonter le brûleur en enlevant l'écrou indiqué fig. 13. Démonter la tête de combustion en desserrant les deux vis latérales qui l'u-

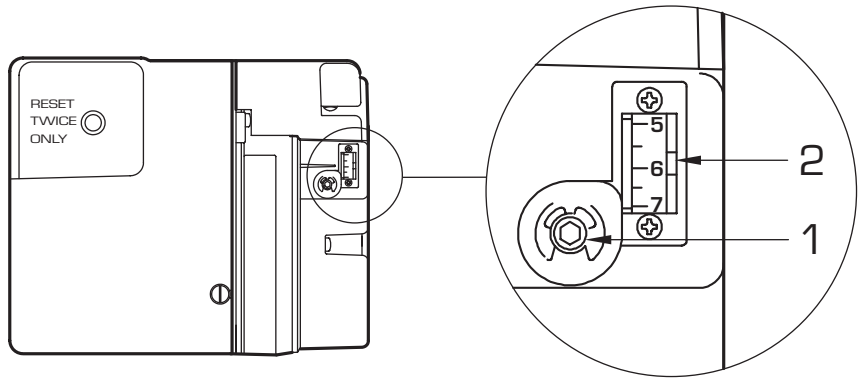

Fig. 6

nissent au collier. Effectuer le réglage avec un tournevis comme indiqué fig. 6/b en respectant les positions reportées sur le tableau.

2.6 GROUPE CHAUFFANT

Dans les versions **"COMPACTE F34"** e **"TWIN 100"** le groupe chauffant s'active avec l'accord à l'installation du brûleur, en retardant cependant le départ de 90 secondes maximum, temps nécessaire pour porter la température du combustible, dans le secteur, à 65° C. Dès que la température est atteinte, le thermostat, placé sur le préréchauffeur (1 fig. 13/b), fera démarrer le brûleur.
Le réchauffeur restera en fonction pendant toute la période de fonctionnement du brûleur et se désactivera lorsque ce dernier sera éteint.

2.7 RACCORDEMENT ELECTRIQUE

La chaudière est munie d'un câble électrique d'alimentation et doit être alimentée avec une tension monophasée de 230 V - 50 Hz, via un interrupteur général protégé par des fusibles.
Le câble du thermostat d'ambiance, nécessaire pour obtenir une meilleure régulation de la température, doit être branché suivant les indications de la fig. 7.
NOTE: L'appareil doit être relié à une installation de mise à la terre efficace. Le fabricant décline toute responsabilité pour les accidents provoqués aux personnes suite à la non mise à la terre de la chaudière.
Avant de procéder à toute opération sur le tableau électrique, débrancher l'alimentation électrique.

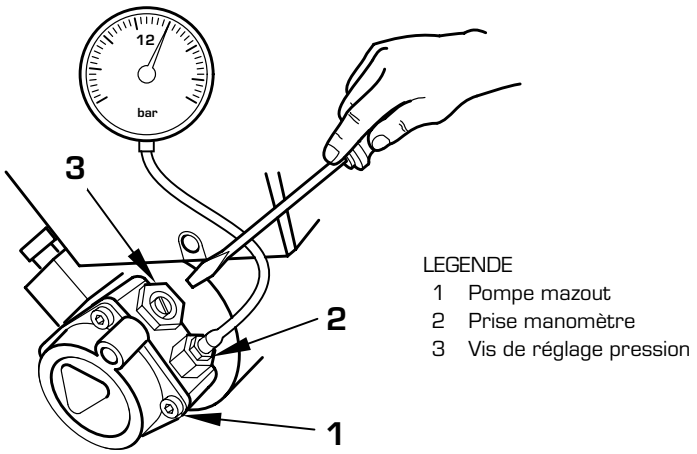

Fig. 6/a

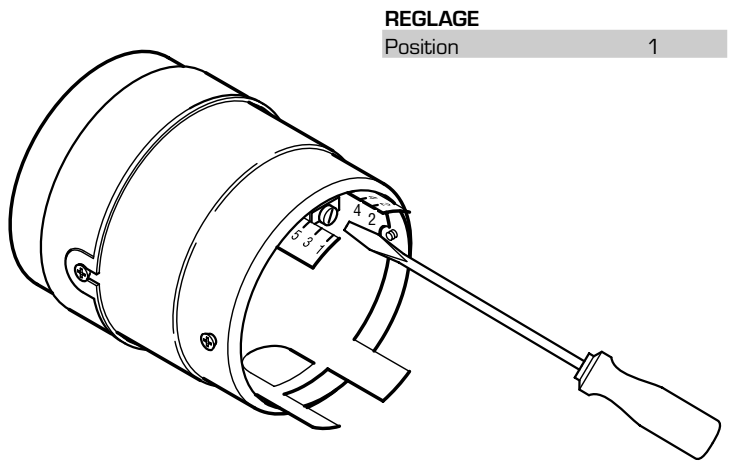

Fig. 6/b

2.7.1 Schéma électrique version “COMPACTE F34”

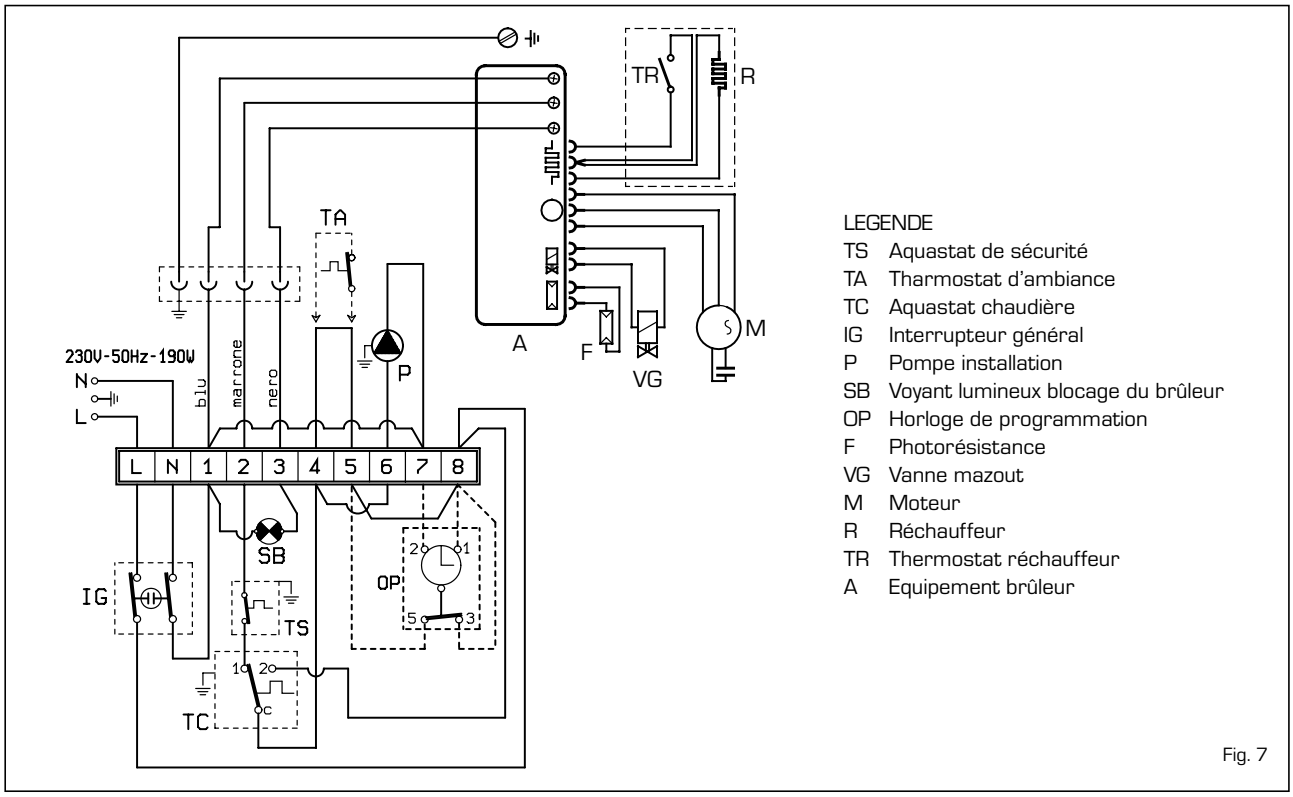

Fig. 7

2.7.2 Schéma électrique version “TWIN 100”

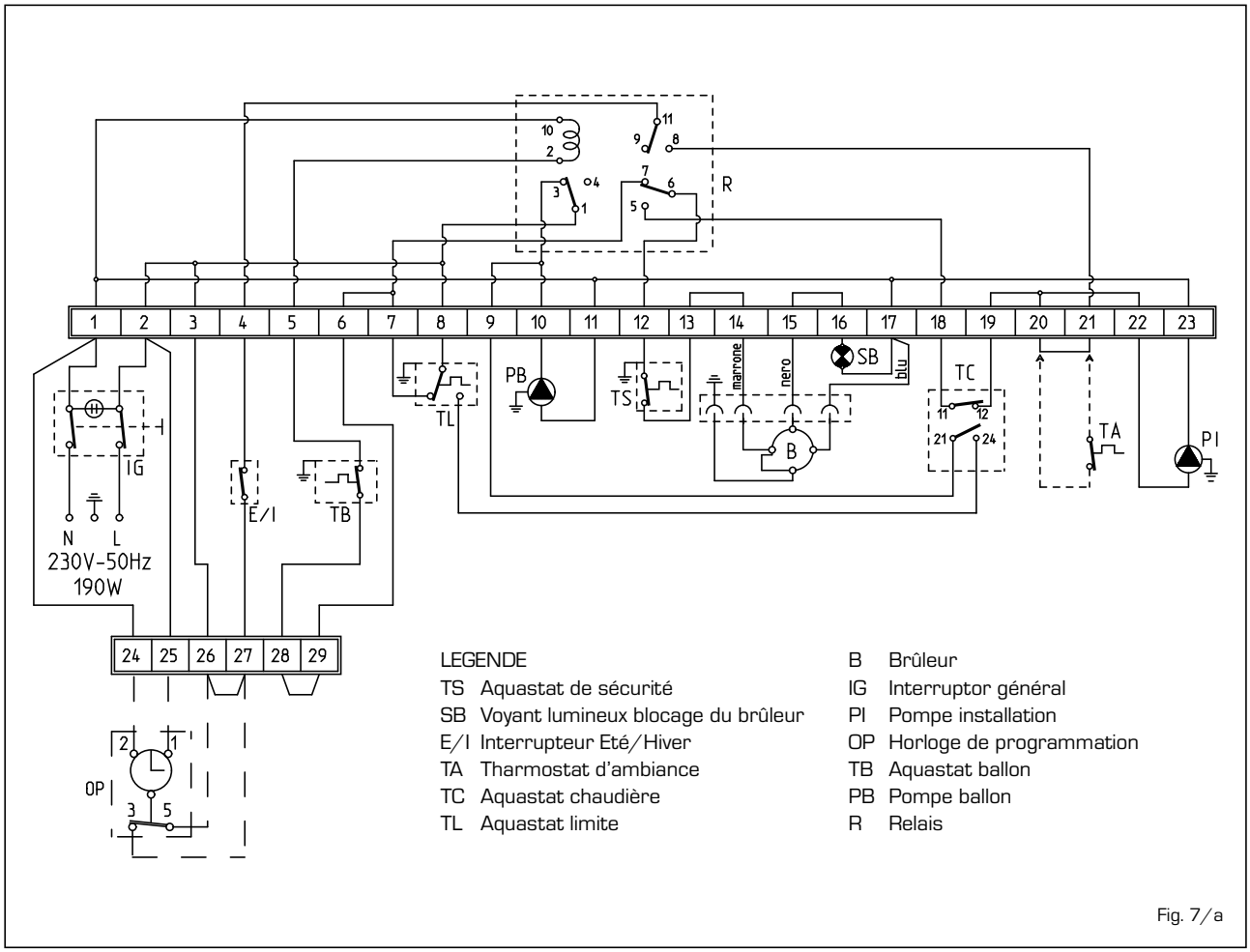

Fig. 7/a

2.7.3 Diagramme de fonctionnement

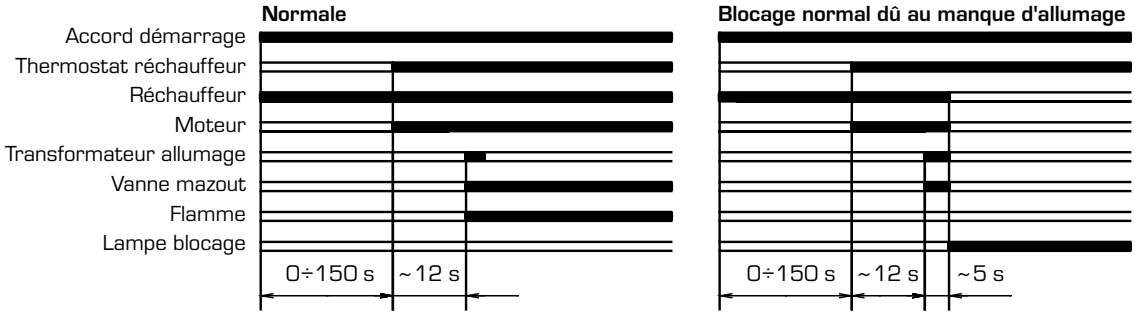

3 CARACTERISTIQUES

3.1 DIMENSIONS DE LA CHAMBRE DE COMBUSTION (fig. 8)

La chambre de combustion est à passage direct; elle est conforme à la norme EN 303-3 annexe E.
Les dimensions sont indiquées fig. 8.
Un panneau de protection spécial est appliqué sur la paroi interne de la tête arrière de tous les modèles.

	L	Volume
	mm	m^3
COMPACTE F34	377	0,019028
TWIN 100	377	0,019028

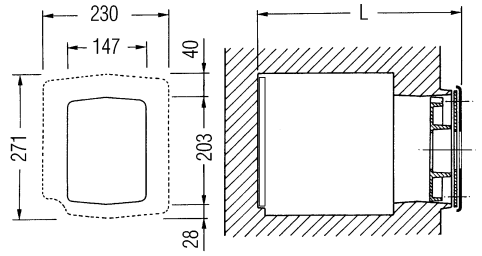

Fig. 8

3.2 CARACTERISTIQUES DE LA POMPE DE CHAUFFAGE (fig. 9)

Les caractéristiques de la pompe de l'installation montée sur le groupe thermique à mazout, sont indiquées fig. 9.

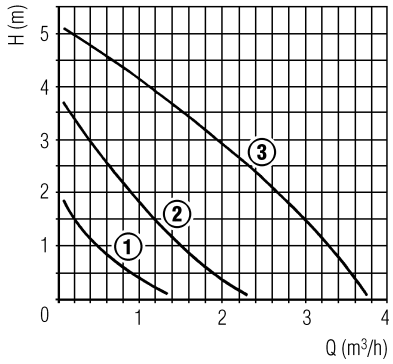

Fig. 9

4 UTILISATION ET ENTRETIEN

4.1 ENTRETIEN DU BALLON VERSION "TWIN 100"

La préparation de l'eau chaude sanitaire dans la version **"TWIN 100"** est garantie par un ballon en acier et vitrocéramique, muni d'anode au magnésium protégeant le ballon et d'une bride d'inspection pour le contrôle et le nettoyage.

L'anode au magnésium doit être contrôlée périodiquement et, si elle est usée, elle doit être remplacée.

4.2 DEMONTAGE DE LA JAQUETTE (fig. 12)

Pour nettoyer plus facilement la chaudière on peut démonter complètement la jaquette en suivant la progression numérique indiquée sur la fig. 12.

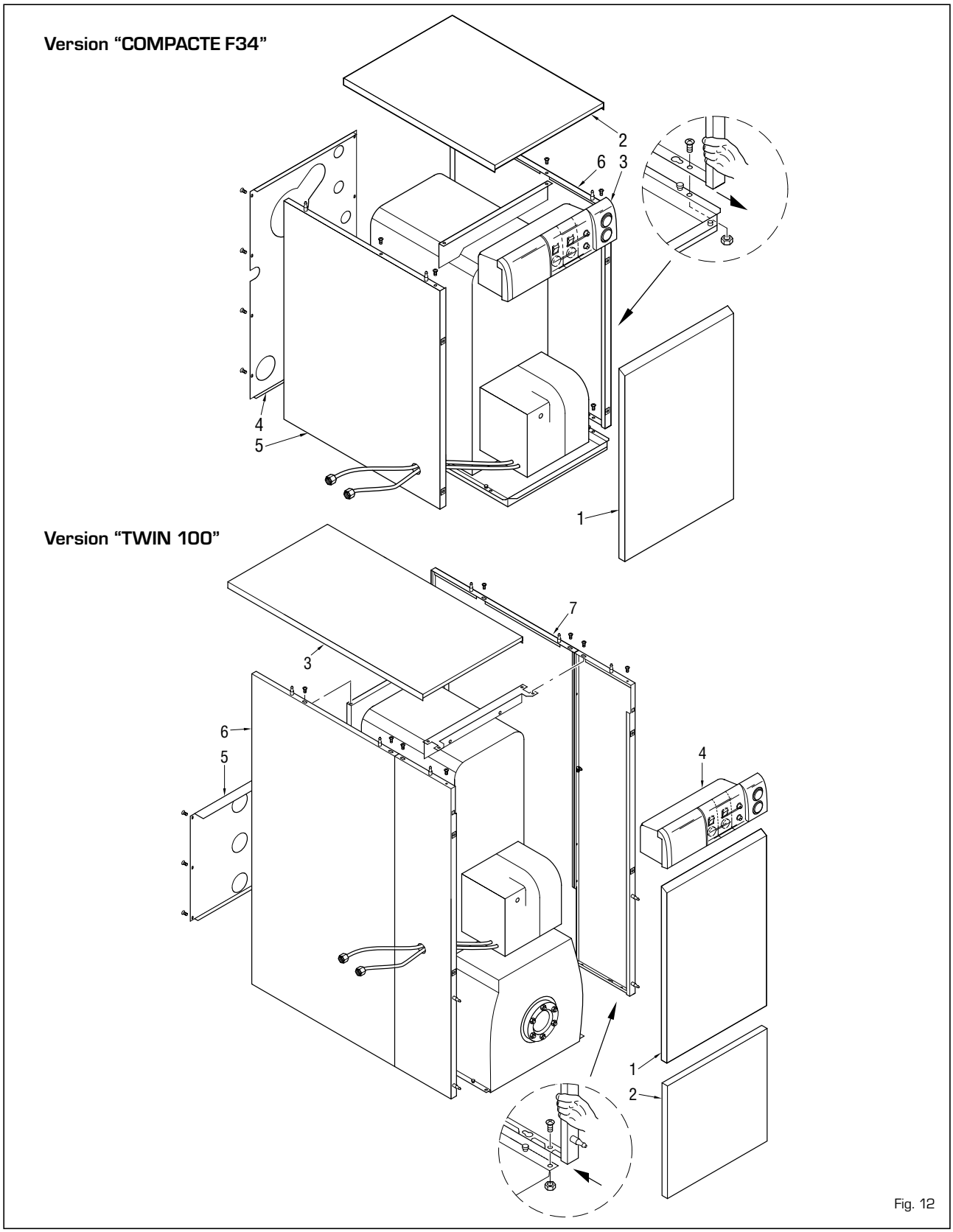

Fig. 12

4.3 DEMONTAGE DU VASE D'EXPANSION

Pour démonter le vase d'expansion du chauffage agir comme suit:
- Vérifier que la chaudière est vidangée de son eau.
- Dévisser le raccord qui relie la vase d'expansion.
- Enlever le vase d'expansion.

Avant de commencer l'opération de remplissage de l'installation, vérifier que le vase d'expansion est préchargé avec une pression de 0,8 ÷ 1 bar.

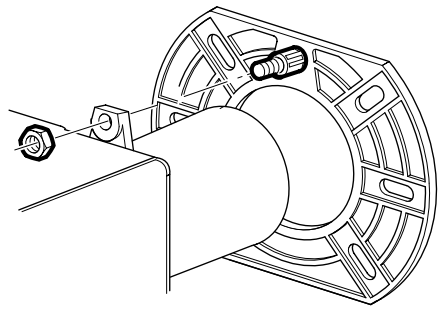

Fig. 13

4.4 ENTRETIEN BRÛLEUR

Pour démonter le brûleur par la porte de la chaudière, ôter l'écrou (fig. 13).
- Pour accéder au secteur interne du brûleur, ôter le groupe rideau air fixé au moyen de deux vis latérales et enlever la gaine droite bloquée au moyen de quatre vis en faisant attention à ne pas abîmer les joints d'étanchéité OR.
- Pour démonter le dispositif d'éclaboussures et le groupe chauffant, opérer de la façon suivante :
  - ouvrir le couvercle de l'installation bloqué au moyen d'une vis, détacher les câbles du réchauffeur (1 fig. 13/a) protégés par une gaine thermorésistante et les faire passer à travers le trou après avoir ôté le davier correspondant.
  - détacher les deux câbles des électrodes d'allumage fixé avec les cosses.
  - desserrer le raccord (2 fig. 13/a) et ôter les quatre vis qui fixent le collier (3 fig. 13/a) au brûleur.
- Pour démonter le réchauffeur ou le thermostat voir figure 13/b.

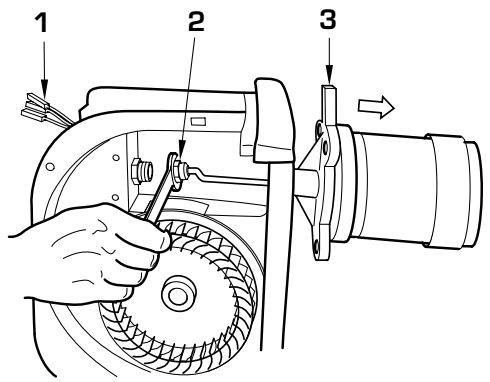

LEGENDE
1 Câbles équipement
2 Raccord
3 Collier

Fig. 13/a

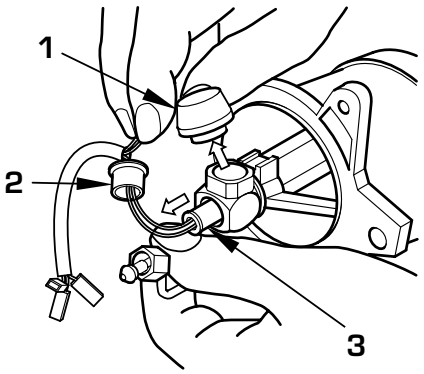

LEGENDE
1 Thermostat réchauffeur
2 Bouchon
3 Réchauffeur

4.5 NETTOYAGE ET ENTRETIEN

L'entretien préventif et le contrôle du bon fonctionnement des appareillages et des systèmes de sécurité doivent être effectués à la fin de chaque saison exclusivement par un personnel agréé.

4.5.1 Nettoyage des passages de fumée (fig. 14)

Pour nettoyer les passages de la fumée du corps de la chaudière, utiliser un goupillon. Après l'opération d'entretien, remettre les ailettes à leur position initiale (fig. 14).

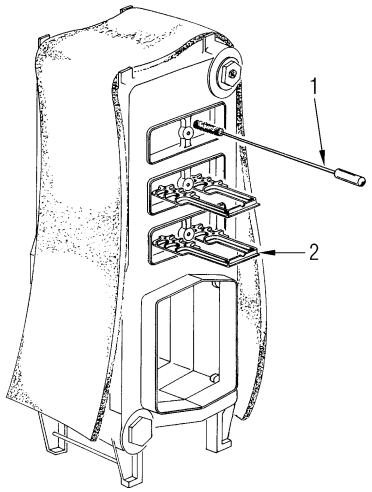

Fig. 14

4.5.2 Nettoyage de la tête de combustion (fig. 15)

Pour nettoyer la tête de combustion agir comme suit (fig. 15):
- Déconnecter les câbles de haute tension des électrodes.
- Dévisser les vis de fixation du support hélice et l'enlever
- Brosser délicatement l'hélice (disque de turbulence)
- Nettoyer soigneusement les électrodes d'allumage.
- Nettoyer soigneusement la résistance photoélectrique en enlevant toute trace de saleté sur sa surface.
- Nettoyer les autres pièces de la tête de combustion en enlevant toute incrustation.
- A la fin de ces opérations, remonter le tout en agissant en sens inverse et en ayant soin de conserver les mesures indiquées.

4.5.3 Remplacement de le injecteur (fig. 16)

Il est recommandé de remplacer la buse au début de chaque saison de chauffage pour permettre une combustion correcte et une bonne efficacité de giclage. Pour remplacer la buse agir comme suit:
- Déconnecter les câbles de haute tension des électrodes.
- Desserrer la vis de fixation (A fig. 15) du support des électrodes et l'enlever.
- Bloquer le porte-gicleur en utilisant une clé 19 et dévisser la buse à l'aide d'une clé 16 (fig. 16).

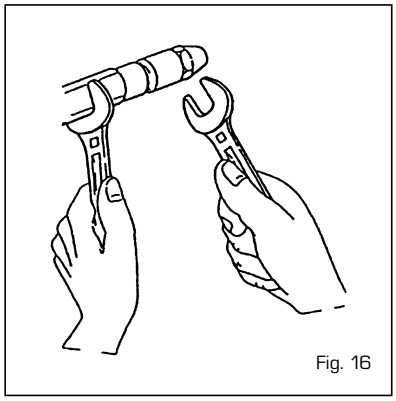

Fig. 16

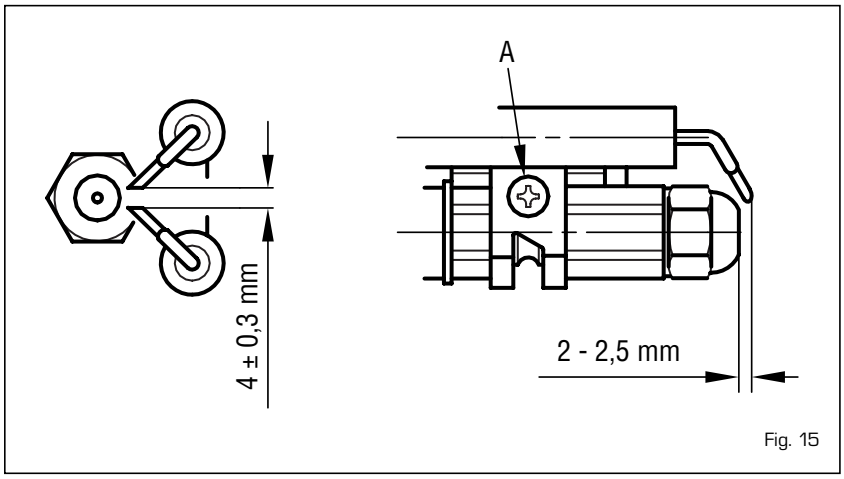

Fig. 15

4.6 ANOMALIES DE FONCTIONNEMENT

Nous indiquons une série de causes et leurs remèdes en cas d'anomalies qui peuvent se manifester et provoquer un dysfonctionnement de l'appareil.
Dans la plupart des cas, une anomalie de fonctionnement provoque l'allumage de la signalisation de blocage de l'appareillage de commande et de contrôle. Quand ce signal s'allume, le brûleur ne peut reprendre son fonctionnement que si le bouton-poussoir de déblocage est enfoncé.
Si l'allumage est ensuite normal, l'arrêt peut avoir été provoqué par une anomalie transitoire sans aucun danger. Par contre, si le blocage persiste, il faut détecter la cause de l'anomalie et effectuer les opérations indiquées ci-après:

Le brûleur ne s'allume pas
- Contrôler les raccordements électriques.
- Contrôler le régulateur de flux du combustible, la propreté des filtres, de la buse et l'élimination de l'air dans les conduits.
- Contrôler la formation régfulière des étincelles d'allumage et le fonctionnement de l'équipement du brûleur.

Le brûleur s'allume régulièrement mais s'éteint immédiatement.
- Contrôler la détection de la flamme, le tarage de l'air et le fonctionnement de l'appareillage.

Réglage difficile du brûleur et/ou absence de rendement
- Contrôler: le flux régulier de combustible, la propreté du générateur, la propreté du conduit d'évacuation des fumées, la puissance réelle fournie par le brûleur et sa propreté (poussière).

Le générateur se salit facilement
- Contrôler la réglage du brûleur (analyse des fumées), la qualité du combustible, l'encrassement de la cheminée et la propreté du parcours de l'air du brûleur (poussière).

Le générateur n'atteint pas la température désirée
- Vérifier la propreté du corps du générateur, l'accouplement, le réglage, les prestations du brûleur, la température préréglée, le fonctionnement correct et la position du thermostat de régulation.
- Vérifier que la puissance du générateur est suffisante pour l'installation.

Odeur de produits non brûlés
- Vérifier la propreté du corps du générateur et de l'évacuation des fumées, la tenue hermétique du générateur et des conduits d'évent (portillon, chambre de combustion, conduit des fumées, carneau, joints).
- Contrôler la combustion.

Intervention fréquente de la vanne de sécurité de la chaudière
- Contrôler la présence d'air dans l'installation et le fonctionnement du/des circulateurs.
- Vérifier la pression de chargement de l'installation, l'efficacité du/des vases d'expansion et le tarage de la vanne.

DESTINEES A L'UTILISATEUR

MISE EN GARDE

- *En cas de panne et/ou de dysfonctionnement de l'appareil, le désactiver et s'abstenir de toute tentative de réparation ou d'intervention directe. Si on perçoit l'odeur de combustible ou de combustion, aérer le local et fermer le dispositif de couopure du combustible. S'adresser rapidement au personnel technique agréé.*
- *L'installation de la chaudière ainsi que toute autre intervention d'assistance et d'entretien doivent être effectuées par un personnel qualifié.*
- *Il est formellement interdit d'obstruer ou de réduire les dimensions de l'ouverture d'aération du local où est installé l'appareil. Les ouvertures d'aération sont indispensables pour garantir une bonne combustion.*

ALLUMAGE ET FONCTIONNEMENT

ALLUMAGE DE LA CHAUDIERE

Pour allumer la chaudière appuyer sur la touche de l'interrupteur général (fig. 17). Dans la version **"TWIN 100"** choisir la position sur le déviateur été/hiver (fig. 18):

- quand le déviateur est sur la position ☀ (ETE) la chaudière fonctionne en phase sanitaire.
- quand le déviateur est sur la position ❄ (HIVER) la chaudière fonctionne en phase sanitaire et comme chauffage ambiant. Le thermostat d'ambiance ou le chronothermostat arrêtera le fonctionnement de la chaudière.

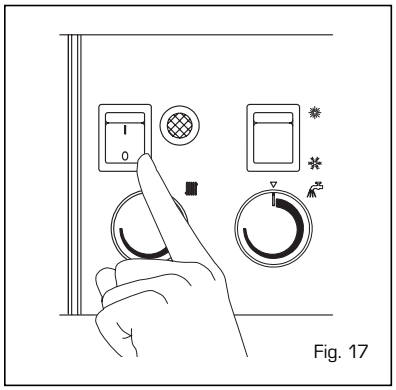
Fig. 17

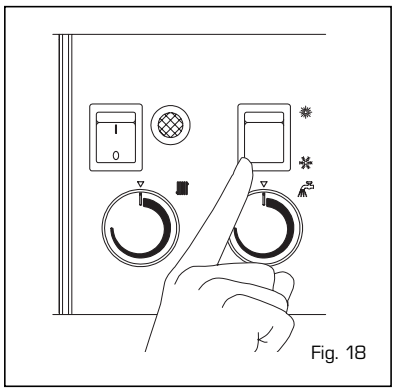
Fig. 18

REGLAGE DE LA TEMPERATURE

- **Sanitaire "TWIN 100" (fig. 19)**
  Le réglage de la température de l'eau sanitaire est effectué en agissant sur le pommeau du aquastat (fig. 19).
- **Chauffage (fig. 20)**
  Le réglage de la température de chauffage est effectué en agissant sur le pommeau du aquastat avec une plage de régulation allant de 45 à 85°C. La valeur de la température fixée se contrôle sur le thermomètre. Pour garantir un rendement optimal du générateur, il est conseillé de ne pas descendre au-dessous d'une température minimale de travail de 60°C (fig. 20).

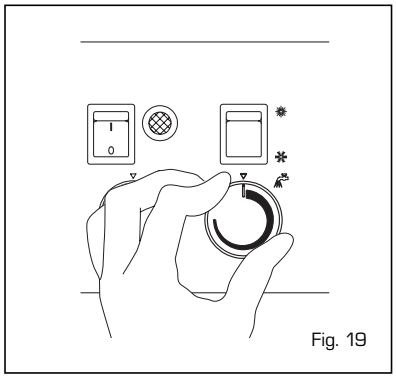
Fig. 19

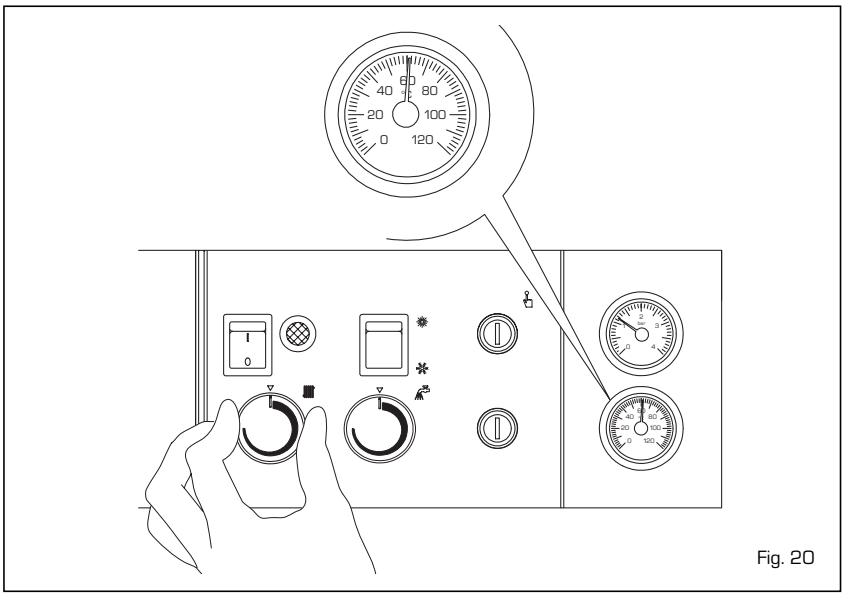

Fig. 20

AQUASTAT DE SECURITE (fig. 21)

L'aquastat de sécurité à réarmement manuel se déclenche en provoquant l'extinction immédiate du brûleur quand la température dépasse 110°C. Pour faire repartir l'appareil, dévisser le capuchon de protection et appuyer sur le bouton-poussoir qui se trouve au-dessous (fig. 21).
Si ce phénomène se reproduit fréquemment, il convient de faire contrôler l'apparfeil par un personnel technique agréé.

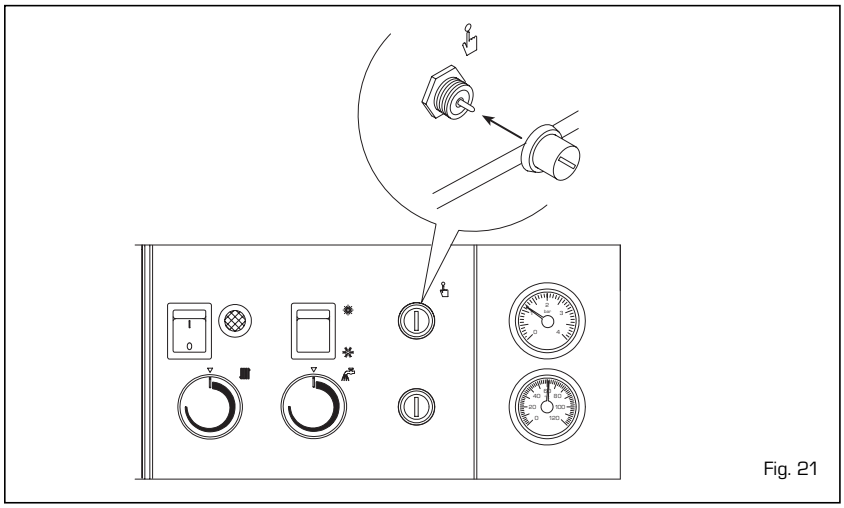

Fig. 21

DEBLOCAGE DU BRULEUR (fig. 22)

En cas d'anomalies d'allumage ou de fonctionnement, le groupe thermique effectue un arrêt de blocage et le voyant de signalisation rouge s'allume sur le panneau de commande. Appuyer sur le bouton-poussoir de déblocage du brûleur **"RESET"** pour rétablir les conditions de démarrage jusqu'à l'allumage de la flamme (fig. 22). Cette opération peut être répétées 2 ou 3 fois au maximum et, en cas d'échec, s'adresser au personnel technique agréé.

ATTENTION: Vérifier que le réservoir est plein de combustible et que les robinets sont ouverts. Après chaque remplissage du réservoir, il est conseillé d'interrompre le fonctionnement du groupe thewrmique pendant une heure environ.

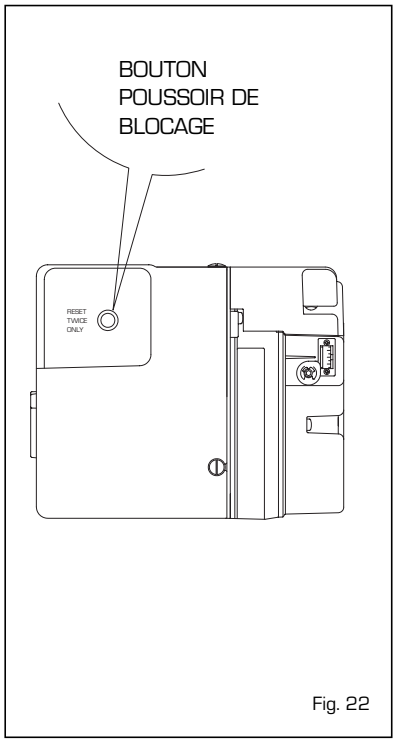

Fig. 22

EXTINCTION DE LA CHAUDIERE

Pour éteindre la chaudière il suffit d'appuyer sur le bouton-poussoir de l'interrupteur général (fig. 17).
Fermer les robinets du combustible et de l'eau de l'installation thermique si le générateur doit rester au repos pendant une longue période.

REMPLISSAGE DE L'INSTALLATION (fig. 23)

Vérifier périodiquement que les valeurs de pression de l'hydromètre sur l'installation froide sont comprises entre 1 et 1,2 bar.

Si la pression est inférieure à 1 bar, il est nécessaire de la rétabilir. Si la pression est montée au-dela de la limite prévue, purger la partie enexcés en actionnant la petite soupape de purge de l'un des radiateurs.

NETTOYAGE ET ENTRETIEN

A la fin de la saison de chauffage il faut absolument nettoyer et contrôler la chaudière.
L'entretien préventif et le contrôle du bon fonctionnement des appareillages et des systèmes de sécurité doivent être effectués exclusivement por personnel agréé.

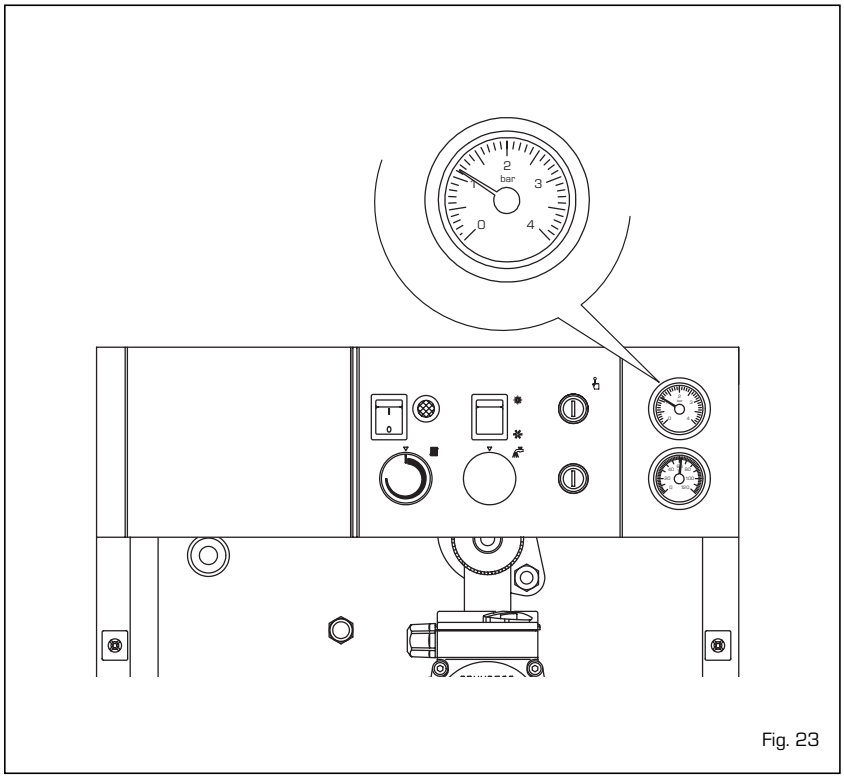

Fig. 23

COD. **3850038/993** TYPE **COMPACTE F34** DATE **02.01.2006** PAGE **1/3**

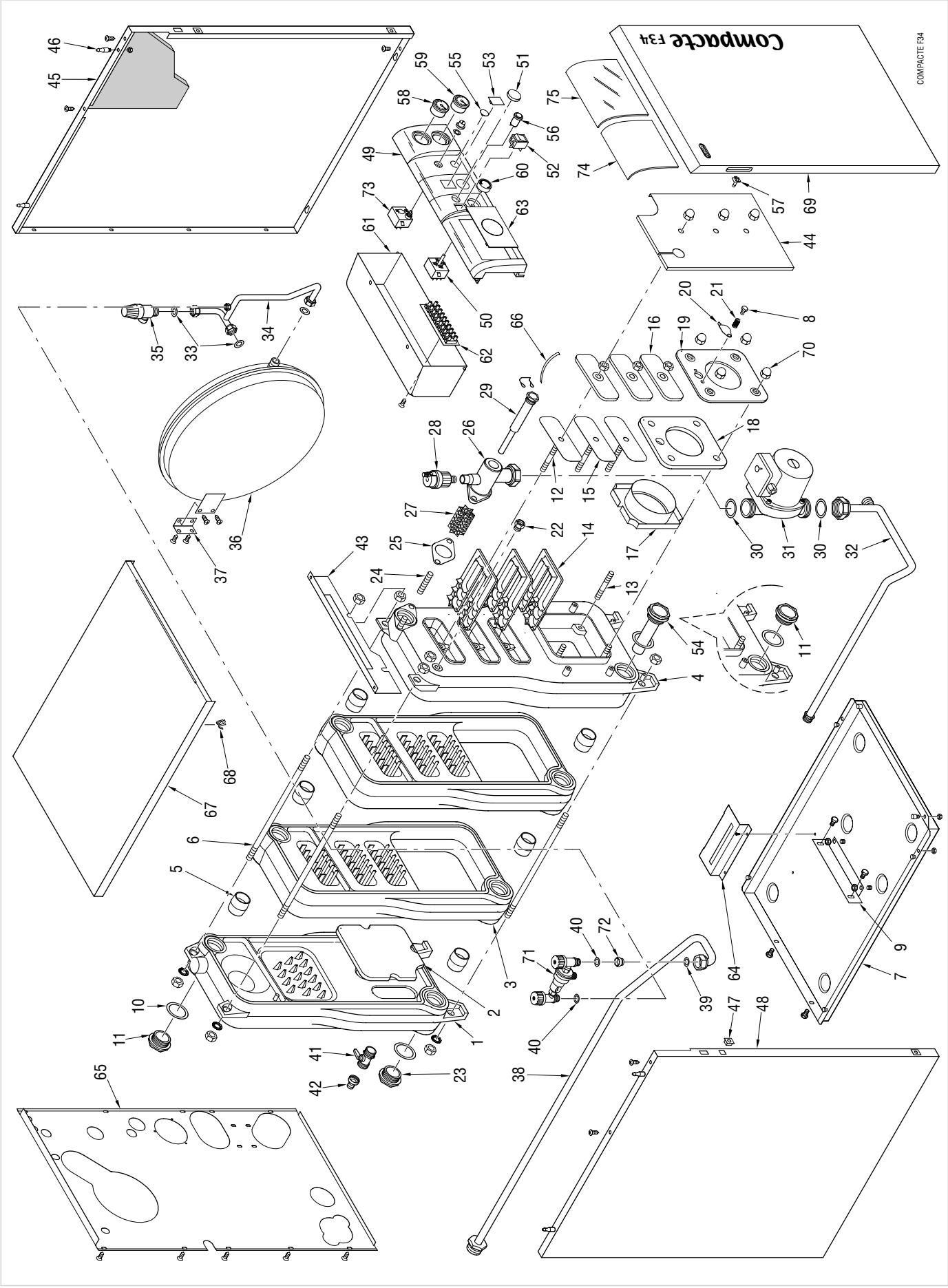

POSITION		CODE	DESCRIPTION	MODEL	NOTE
1		6062804	Elément postérieur		
2		6098810	Isolation porte postérieure		
3		6062701	Elément intermédiaire		
4		6062606	Elément antérieur		
5		6193201	Bicône 1-1/2”		
6		6000530	Tirant M10x375		
7		6275202	Cuvette		
8		2000001	Vis TE M6x20		
9		6236400	Support fixation élément antérieur		
10		2030224	Joint Ø 47,3x61x2		
11		2041000	Bouchon plein 1-1/2”		
12		6000620	Goujon M10x58		
13		6000611	Goujon M10x75		
14		6068600	Turbulateur		
15		6000701	Isolation porte de ramonage		
16		6000800	Porte de ramonage		
17		6095700	Bouclier pareflamme en fonte		
18		6095001	Isolation plaque porte-brûleur		
19		6094802	Plaque porte-brûleur		
20		6094900	Regard de flamme		
21		2050000	Ressort regard de flamme		
22	•	6228000	Soupape de retenue 1/4”		
23		2041112	Bouchon réduit 1-1/2”x3/4”		
24		6000607	Goujon M10x33		
25	•	6052700	Joint oval en caoutchouc piracriten		
26		6194406	Séparateur d’air		
27		6271000	Chicane séparateur d’air		
28	•	6013100	Purgeur d’air automatique 3/8”		
29		5004201	Douille rallongée 1/2” L=275		
30	•	2030206	Joint caoutchouc Ø 33,5x45x2		
31	•	6158800	Circulateur Grundfos UPS 25-50		
32		6236517	Tuyau départ chauffage		
33		2030227	Joint Ø 12x18x2		
34		6130704	Tuyau liaison vase expansion		
35	•	6040200	Soupape de sécurité 1/2” 3 bar		
36	•	5187700	Vase d’expansion l.10 - 1/2” M		
37		6189506	Plaque de fixation vase d’expansion		
38		6275504	Tuyau alimentation de la chaudière		

POSITION		CODE	DESCRIPTION	MODEL	NOTE
39		2030226	Joint Ø 10,2x14,8x2		
40		2030225	Joint Ø 5,5x11x2		
41		6179102	Robinet de décharge 1/2”		
42		6179200	Porte-gomme avec collier de serrage		
43		6009522	Plaque de fixation côtés jaquette		
44		6275800	Panneau antérieur		
45		6274830	Côté droite		
46		2003000	Piton M5 Zn		
47		2015050	Ressort en plastique		
48		6274930	Côté gauche		
49		6261007	Tableau de bord		
50	•	6003600	Aquastat de réglage 45-85°C		
51		6247335	Bouchon pour trou de la poignee		
52	•	6013501	Interrupt. bipolaire avec lampe		
53		6247322	Plaque de fermeture		
54		5161101	Bouchon plein 1-1/2”		
55		6119344	Bouchon pour trou de l’aquastat		
56		6070412	Poussoir lumineux		
57		2003020	Piton en plastic		
58	•	6146100	Hydromètre		
59	•	6146000	Thermomètre 0-120°C		
60		6240103	Poignée noire Ø 35		
61		6261101	Protection tableau de bord		
62		2211000	Bornier à 12 bornes		
63		6155404	Bouchon en plastique		
64		6073304	Support vase d’expansion		
65		6275303	Panneau postérieur		
66		2051000	Ressort de friction		
67		6275030	Couvercle de la jaquette		
68		2015000	Ressort M0/A8		
69		6275104	Panneau antérieur		
70		2010301	Ecrou M10		
71		6257020	Disconnecteur de serrage + robinets		
72		6104707	Réduction M.F. 3/8” x 1/4”		
73	•	6001400	Aquastat de sécurité		
74		6261209	Guichet pour régulation		
75		6261205	Guichet transparent		

• Recommended stock parts - Componenti da tenere a scorta

POSITION	CODE	DESCRIPTION	MODEL	NOTE
	5178060	Tableau de bord complèt		
	6055823	Câble d'alimentation électrique		
	6260987	Connecteur câblé à 4 bornes		
	6050900	Barres pour assemblage chaudière		

POSITION	CODE	DESCRIPTION	MODEL	NOTE

Produits de réference:

8094302: COMPACTE F34 (code 500771 - Brico Dépôt)

Vérifier la correspondance avec la plaque signaletique.

• Recommended stock parts - Componenti da tenere a scorta

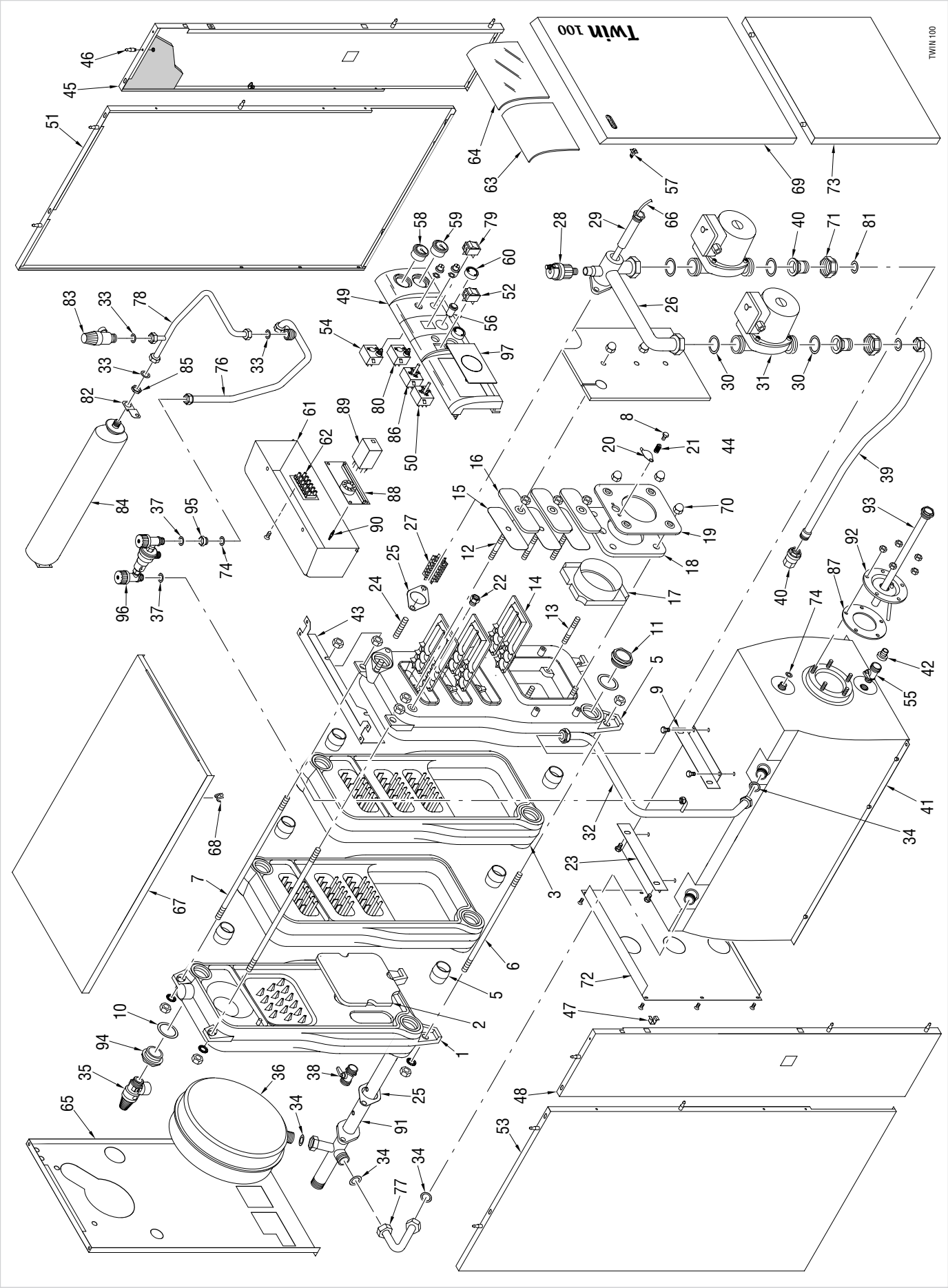
TWIN 100
Twin 100

POSITION		CODE	DESCRIPTION	MODEL	NOTE
1		6062804	Elément postérieur		
2		6098810	Isolation porte postérieure		
3		6062701	Elément intermédiaire		
4		6062606	Elément antérieur		
5		6193201	Bicône 1-1/2”		
6		6000530	Tirant M10x375		
7		6268425	Tirant M10x430		
8		2000001	Vis TE M6x20		
9		6236400	Support fixation élément antérieur		
10		2030224	Joint Ø 47,3x61x2		
11		2041000	Bouchon plein 1-1/2”		
12		6000620	Goujon M10x58		
13		6000611	Goujon M10x75		
14		6068600	Turbulateur		
15		6000701	Isolation porte de ramonage		
16		6000800	Porte de ramonage		
17		6095700	Bouclier pareflamme en fonte		
18		6095001	Isolation plaque porte-brûleur		
19		6094802	Plaque porte-brûleur		
20		6094900	Regard de flamme		
21		2050000	Ressort regard de flamme		
22	•	6228000	Soupape de retenue 1/4”		
23		6236700	Support fixation élément postérieur		
24		6000607	Goujon M10x33		
25	•	6052700	Joint oval en caoutchouc piracriten		
26		6194407	Séparateur d’air		
27		6271000	Chicane séparateur d’air		
28	•	6013100	Purgeur d’air automatique 3/8”		
29		5004201	Douille rallongée 1/2” L=275		
30	•	2030206	Joint caoutchouc Ø 33,5x45x2		
31	•	6158800	Circulateur Grundfos UPS 25-50		
32		6236904	Tuyau connexion pompe-serpentin ballon		
33		2030227	Joint Ø 12x18x2		
34		2030228	Joint Ø 17x24x2		
35	•	6040200	Soupape de sécurité 1/2” 3 bar		
36	•	5112300	Vase d’expansion l. 10 - 3/4” M		
37		2030225	Joint Ø 5,5x11x2		
38		6179102	Robinet de décharge 1/2”		

POSITION		CODE	DESCRIPTION	MODEL	NOTE
39		6236512	Tuyau départ installation		
40	•	6238302	Clapet de non-retour 1”		
41		5162105	Ballon émaillé avec isolation l. 100		
42		6179200	Porte-gomme avec collier de serrage		
43		6009524	Plaque de fixation côtés jaquette		
44		6275800	Panneau antérieur		
45		6274864	Côté droite anterieur		
46		2003000	Piton M5 Zn		
47		2015050	Ressort en plastique		
48		6274964	Côté gauche anterieur		
49		6261007	Tableau de bord		
50		6159304	Aquastat de réglage		
51		6274874	Côté droite posterieur		
52	•	6013501	Interrupt. bipolaire avec lampe		
53		6274974	Côté gauche posterieur		
54	•	6001400	Aquastat de sécurité		
55		6179100	Robinet de décharge 3/8”		
56		6070412	Poussoir lumineux		
57		2003020	Piton en plastic		
58	•	6146100	Hydromètre		
59	•	6146000	Thermomètre 0-120°C		
60		6240103	Poignée noire Ø 35		
61		6261101	Protection tableau de bord		
62		2211000	Bornier à 12 bornes		
63		6261209	Guichet pour régulation		
64		6261205	Guichet transparent		
65		6275326	Panneau postérieur superieur		
66		2051000	Ressort de friction		
67		6275064	Couvercle de la jaquette		
68		2015000	Ressort M0/A8		
69		6275104	Panneau antérieur		
70		2010301	Ecrou M10		
71		2040302	Ecrou 1-1/2”		
72		6275315	Panneau postérieur inferieur		
73		6275604	Panneau antérieur inférieur		
74		2030226	Joint Ø 10,2x14,8x2		
76		6199210	Tuyau alimentation de la chaudière		
77		6236805	Tuyau connexion retour-ballon		

• Recommended stock parts - Componenti da tenere a scorta

POSITION		CODE	DESCRIPTION	MODEL	NOTE
78		6227639	Tuyau de raccordement vase d'esp. san.		
79	•	6013400	Commutateur Ete-Hiver		
80	•	6075800	Aquastat limite		
81		2030229	Joint Ø 22x30x2		
82		6189526	Plaque de fixation vase d'exp. sanit.		
83	•	6029000	Soupape de sécurité 1/2" - 7 bar		
84	•	6245105	Vase d'espansion sanitaire l. 4		
85		6146301	Contre-écrou 1/2" en laiton		
86	•	6016600	Aquastat de réglage ballon 30-60°C		
87	•	6193000	Joint caoutchouc Ø 130		
88	•	6230678	Fiche de cablage		
89	•	6190401	Relé		
90		2213251	Entretoise		
91		6236609	Tuyau rétour installation		
92		6192902	Contrebride Ø 138		
93	•	6072700	Anode de magnesium Ø 22 L=400		
94		2041100	Bouchon Réduit 1-1/2"x1/2"		
95		6104707	Réduction M.F. 3/8" x 1/4"		
96		6257020	Disconnecteur de serrage + robinets		
97		6155404	Bouchon en plastique		
		5178061	Tableau de bord complèt		
		6127205	Cable d'alimentation L=3000		
		6260987	Connecteur câblé à 4 bornes		
		6050900	Barres pour assemblage chaudière		
		5178300	Corps chaudière		

POSITION	CODE	DESCRIPTION	MODEL	NOTE

Produits de réference:

8093602: TWIN 100 (code 500772 - Brico Dépôt)

Vérifier la correspondance avec la plaque signaletique.

• Recommended stock parts - Componenti da tenere a scorta

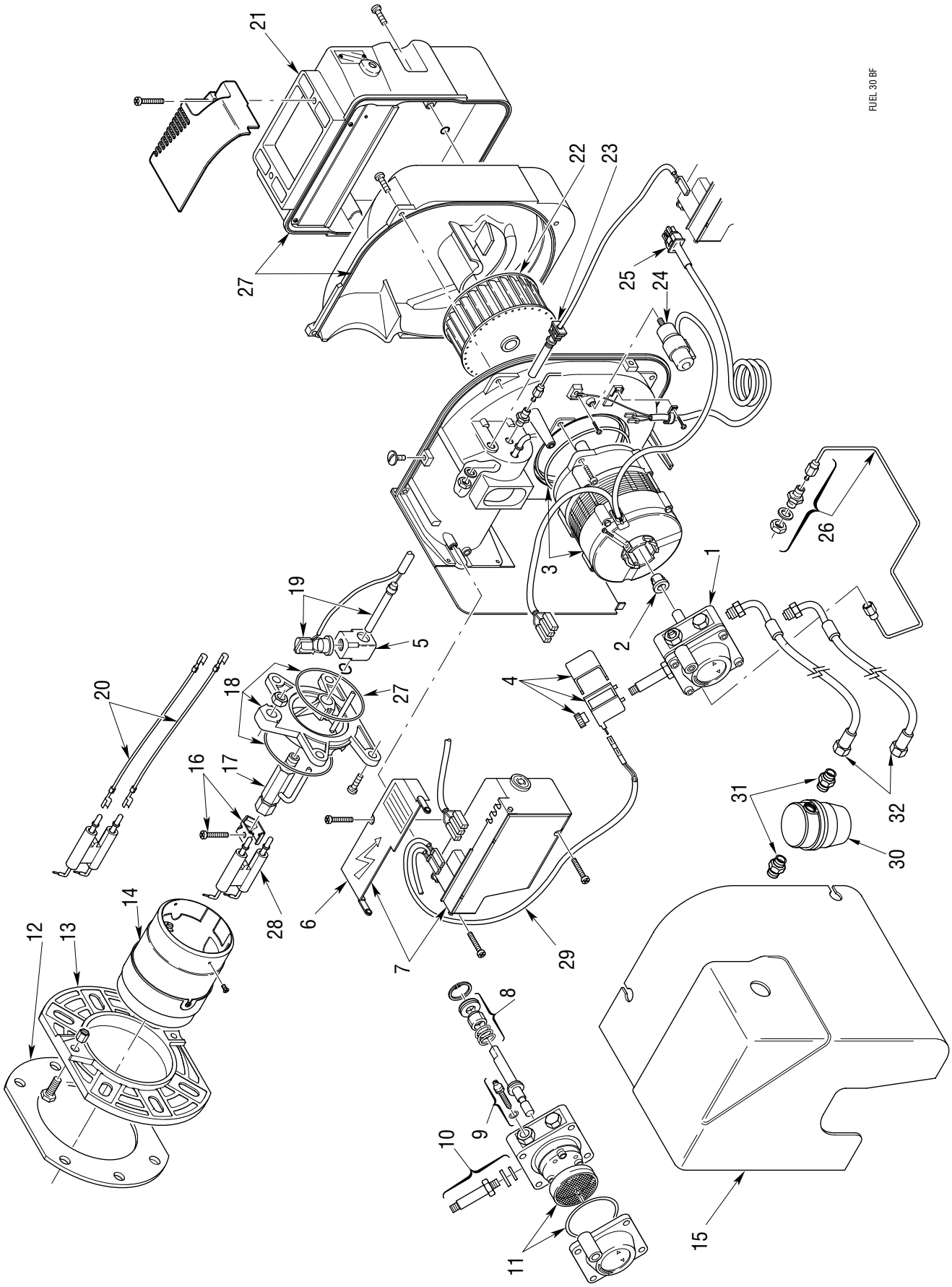
FUEL 30 BF
1
2
3
4
5
6
7
8
9
10
11
12
13
14
15
16
17
18
19
20
21
22
23
24
25
26
27
28
29
30
31
32

POSITION		CODE	DESCRIPTION	MODEL	NOTE
1	•	6279001	Pompe		
2		6279002	Accouplement		
3		6279041	Moteur		
4	•	6279004	Bobine électrovanne		
5		6279005	Raccord		
6		6279006	Protection		
7	•	6279007	Boîte de côntrole 535RSE/LD		
8		6279008	Organe d'étancheité		
9		6279009	Regolateur		
10	•	6279010	Vanne		
11		6279011	Filtre - joint torique		
12		6279012	Joint de bride		
13		6279013	Bride de fixation		
14		6279031	Téte de combustion		
15	•	6279034	Capot		
16		6279016	Support électrodes		
17		6279017	Ligne gicleur		
18		6279019	Collier		
19		6279043	Groupe réchauffeur		
20	•	6279022	Cable haute tension		
21		6279023	Groupe volet air		
22		6279024	Ventilateur		
23	•	6279025	Cellule photoresistance		
24	•	6279026	Condensateur 4 µF		
25		6279027	Cable de tension		
26		6279028	Tuyau départ fioul et raccord		
27		6279044	Kit joints		
28	•	6279030	Groupe électrodes		
29		6279045	Cable de connexion		
30	•	6276200	Filtre		
31		6120505	Nipple 3/8" x 3/8"		
32		6017301	Flexible		
		6279037	Injecteur GPH 0,65 60°W		

• Recommended stock parts - Componenti da tenere a scorta

POSITION	CODE	DESCRIPTION	MODEL	NOTE
Produits de réference:				
6276106:	Fuel 30BF			
Vérifier la correspondance avec la plaque signaletique.				

Cod. 6272282 - 01/06

Compagnie Européenne de Chauffage

LE CHERY

45620 CERDON DU LOIRET

TEL: 02 38 36 37 38 FAX: 02 38 36 07 11