WALL 25-30

Instantanées
à chambre combustion
ouverte et étanche

CHAUDIÈRES MURALES AU GAZ

DESCRIPTION DE LA CHAUDIERE

INSTALLATION

CARACTERISTIQUES

UTILISATION ET ENTRETIEN

POUR L'USAGER

1 DESCRIPTION DE LA CHAUDIERE

1.1 INTRODUCTION

Les **"WALL"** sont des groupes thermiques fonctionnant à gaz pour le chauffage et la production d'eau chaude sanitaire. Ils sont conçus et construits de manière à satisfaire les besoins de la construction résidentielle collective et des installations modernes. Ils sont conformes aux directives européennes 90/396/CEE, 89/336/CEE, 73/23/CEE, 92/42/CEE et aux normes européennes EN 297 - EN 483. Dans le présent opuscule figurent les instructions relatives aux modèles suivants de chaudières commercialisées en France:

- **"WALL 25C - 30C"** à allumage et modulation électronique, tirage naturel
- **"WALL 25V - 30V"** à allumage et modulation électronique, chambre étanche à flux forcé.

Veuillez respecter les instructions de ce manuel pour effectuer une installation correcte et garantir le fonctionnement parfait de l'appareil.

1.2 DIMENSIONS

1.2.1 Version "WALL 25C - 30C"

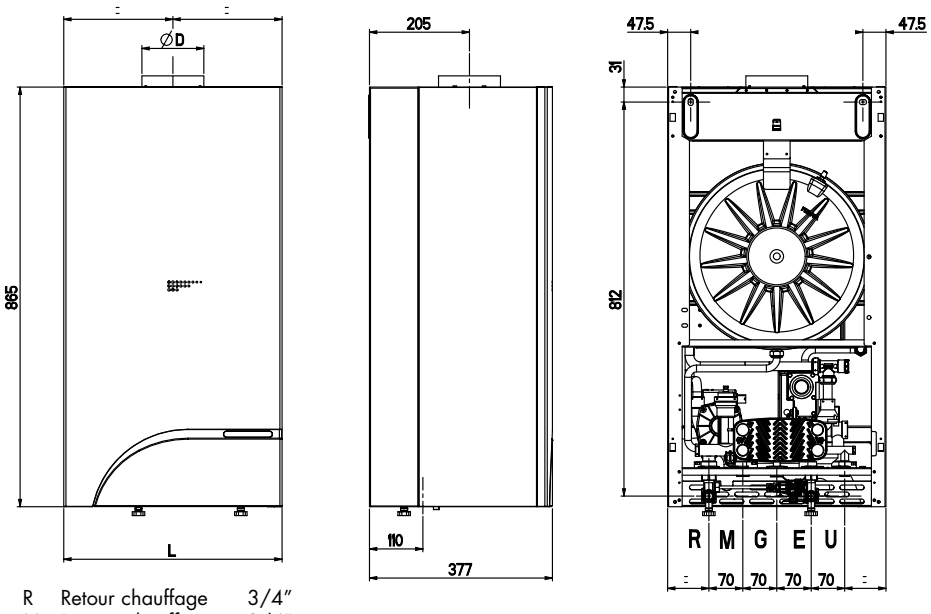

R	Retour chauffage	3/4"
M	Départ chauffage	3/4"
G	Alimentation gaz	3/4"
E	Entrée eau sanitaire	1/2"
U	Sortie eau sanitaire	1/2"

		25C	30C
L	mm	450	500
D	ø mm	125	153

Fig. 1

1.2.2 Version "WALL 25V - 30V"

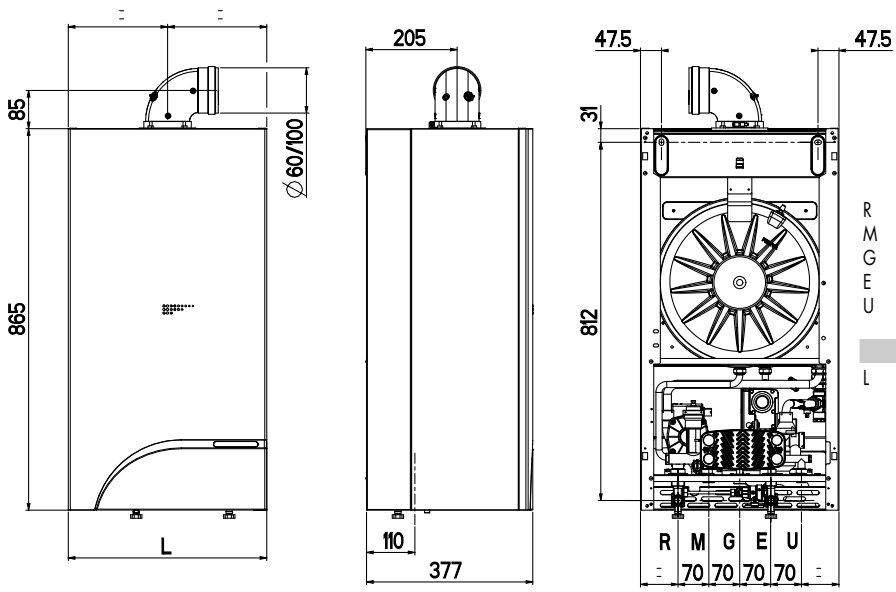

R	Retour chauffage	3/4"
M	Départ chauffage	3/4"
G	Alimentation gaz	3/4"
E	Entrée eau san.	1/2"
U	Sortie eau san.	1/2"

		25V	30V
L	mm	450	500

Fig. 1/a

33

1.3 DONNEES TECHNIQUES

		WALL 25C	WALL 30C	WALL 25V	WALL 30V
Puissance utile chauffage					
Nominale	kW	23,3	28,6	25,6	30,4
	kcal/h	20.000	24.600	22.000	26.100
Minimale	kW	9,3	11,7	9,1	11,7
	kcal/h	8.000	10.100	7.800	10.100
Débit calorifique nominale					
Nominale	kW	25,8	31,6	27,5	32,5
Minimale	kW	10,8	13,5	10,8	13,5
Estampillage rend. énergétique (CEE 92/42)		★★	★★	★★★	★★★
Classe NOx		3	3	3	3
Contenance eau	l	2,4	3,8	3,4	4,8
Puissance électrique absorbée	W	105	110	160	190
Degré d'isolement électrique		IP X4D	IP X4D	IP X4D	IP X4D
Pression maxi. de service	bar	3	3	3	3
Température maxi. de service	°C	95	95	95	95
Vase d'expansion					
Contenance eau	l	7	10	7	10
Pression pré-charge	bar	1	1	1	1
Plage de réglage					
Chauffage	°C	40÷80	40÷80	40÷80	40÷80
Sanitaire	°C	40÷60	40÷60	40÷60	40÷60
Débit sanitaire spécif. (EN 625)	l/min	10,5	13,2	11,5	13,8
Débit sanitaire continu Δt 30°C	l/min	11.1	13,6	12,2	14,5
Débit sanitaire minimum	l/min	2	2	2	2
Pression eau sanitaire					
Minimale	bar	0,5	0,5	0,5	0,5
Maximale	bar	7	7	7	7
Température fumées	°C	117	116	152	130
Débit fumées	gr/s	21,4	24,2	16,5	19,3
Pertes à l'arrêt à 50°C	W/h	181	206	112	118
Catégorie		II_{2E+3+}	II_{2E+3+}	II_{2E+3+}	II_{2E+3+}
Type		B_{11BS}	B_{11BS}	B_{22-52} /$C_{12-32-42-52-82}$	B_{22-52} /$C_{12-32-42-52-82}$
Poids	kg	35	41	43	49
Injecteurs gaz principal					
Quantité	n°	13	15	13	15
G20 - G25	ø mm	1,30	1,30	1,30	1,30
G30 - G31	ø mm	0,75	0,77	0,77	0,78
Diaphragme gaz	ø mm	4,6	5,2	5,2	5,7
Débit gaz *					
G20 - G25	m^3st/h	2,72	3,34	2,91	3,44
G30	kg/h	2,02	2,48	2,17	2,56
G31	kg/h	1,99	2,40	2,14	2,52
Pression brûleur					
G20	mbar	1,8÷9,7	2,1÷10,5	2,1÷12,0	2,4÷12,5
G25	mbar	1,8÷12,5	2,1÷13,0	2,0÷13,0	2,4÷15,0
G30	mbar	5,0÷27,5	5,2÷27,5	4,7÷28,2	4,9÷28,1
G31	mbar	5,0÷35,5	5,2÷35,5	4,7÷36,2	4,9÷36,1
Pression d'alimentation gaz					
Gaz naturel (G20)	mbar	20	20	20	20
Gaz naturel avec different composition (G25)	mbar	25	25	25	25
Gaz propane (G30)	mbar	28-30	28-30	28-30	28-30
Gaz butane (G31)	mbar	37	37	37	37

* Les débits de gaz se rapportent au pouvoir calorifique inférieur dans des conditions standard à 15°C - 1013 mbar.

1.4 SCHEMA FONCTIONNEL

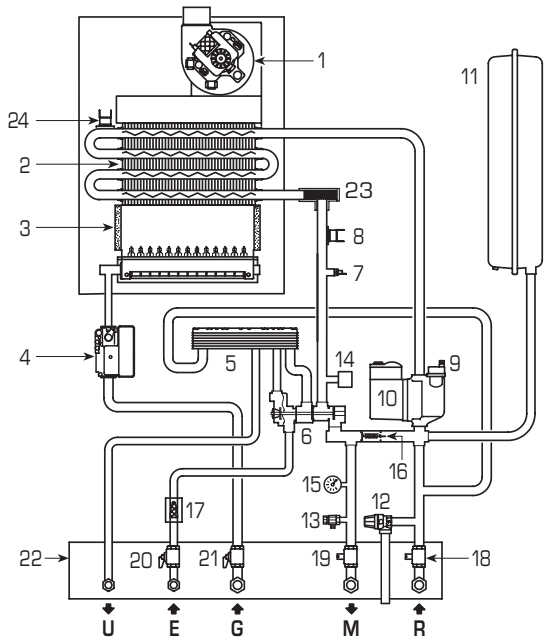

LEGENDE
1 Ventilateur (vers. **"25V - 30V"**)
2 Echangeur eau-gaz
3 Chambre de combustion
4 Vanne gaz
5 Echangeur eau sanitaire
6 Vanne pressostatique
7 Sonde NTC
8 Aquastat de sécurité 100°C
9 Soupape d'évacuation d'air
10 Circulateur
11 Vase d'expansion
12 Soupape de sécurité
13 Vidange chaudière
14 Régulateur de flux
15 Thermomanomètre
16 By-pass automatique
17 Filtre eau sanitaire
18 Robinet retour chauffage (sur demande)
19 Robinet départ chauffage (sur demande)
20 Robinet eau sanitaire (sur demande)
21 Robinet gaz (sur demande)
22 Plaque raccords
23 Filtre circuit chauffage

Fig. 2

1.5 APPAREILLAGE PRINCIPAL

WALL 25C - 30C

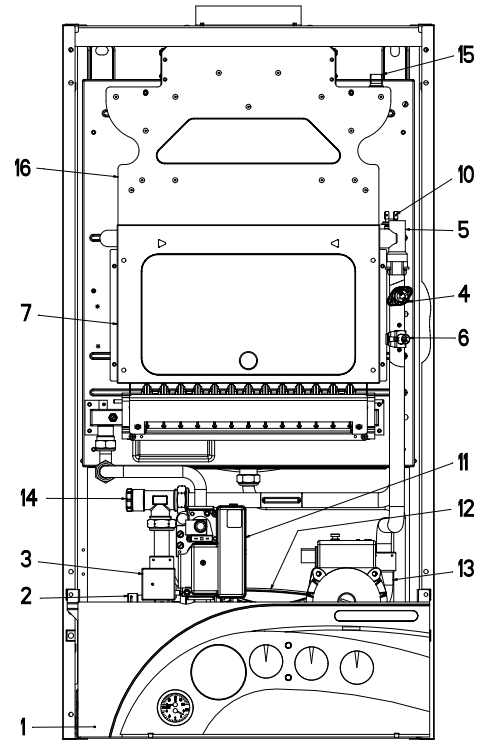

WALL 25V - 30V

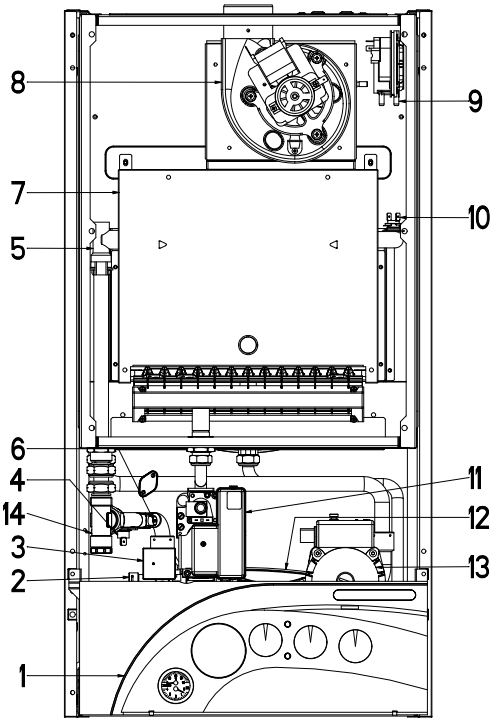

LEGENDE
1 Tableau de bord
2 Vanne pressostatique
3 Régulateur de flux
4 Aquastat de sécurité 100°C
5 Echangeur eau-gaz
6 Sonde NTC
7 Chambre de combustion
8 Ventilateur (vers. **"25V - 30V"**)
9 Pressostat fumées (vers. **"25V - 30V"**)
10 Aquastat limite
11 Vanne gaz
12 Echangeur eau sanitaire
13 Circulateur
14 Filtre circuit chauffage
15 Thermostat fumées (vers. **"25C - 30C"**)
16 Chambre fumée (vers. **"25C - 30C"**)

Fig. 3

2 INSTALLATION

L'installation doit être considérée comme fixe et devra être réalisée exclusivement par les soins d'entreprises spécialisées et qualifiées en conformité avec les instructions et les dispositions figurant dans le présent manuel. En outre, l'installation devra être effectuée dans le respect des normes et des règlements actuellement en vigueur.

2.1 VENTILATION DU LOCAL DE LA CHAUDIERE

La version **"25C - 30C"** peut être installée dans des locaux domestiques ou dans un local technique approprié à condition que la quantité d'air y affluant soit au moins égale à la combustion régulière du gaz consommé par l'appareil.
Il est donc nécessaire, pour permettre l'afflux d'air dans les locaux, de pratiquer dans les parois externes des ouvertures répondant aux critères suivants:
– Présenter une section libre totale d'au moins 6 cm^2 par kW de débit thermique installé et, quoi qu'il en soit, jamais inférieure à 100 cm^2.
– Etre situées le plus près possible à la hauteur du sol, à un endroit où elle ne peuvent pas être obstruées et protégées par une grille ne réduisant pas la section utile du passage de l'air.

La version **"25V - 30V"** peut quant à elle être installée sans contrainte de positionnement et d'apport d'air de combustion, dans quelque local domestique que ce soit.

2.2 MONTAGE DE L'ETRIER DE SUPPORT DE LA CHAUDIERE

Pour monter l'étrier de support de la chaudière fourni avec l'appareil, effectuer les opérations suivantes (fig. 4):
– Fixer l'étrier (1) au mur au moyen des vis à cheville (3).
– Soulever la chaudière et accrocher le travers postérieur du châssis à l'étrier.
– Avec les vis (5), effectuer les réglages nécessaires pour obtenir le positionnement vertical parfait de la chaudière.

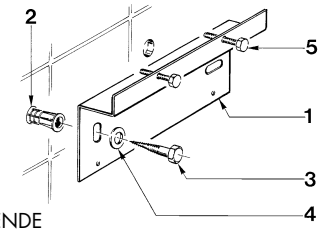

LEGENDE
1 Etrier de support
2 Cheville en plastique
3 Vis de fixation
4 Rondelle
5 Vis de réglage

Fig. 4

2.2.1 Kit robinets de connexion (en option)

Pour effectuer le montage des robinets de connexion compris dans le kit code 8091818, se conformer aux instructions reportées sur la fig. 5.

2.2.2 Kit disjoncteur hydraulique (fourni avec la chaudière)

Pour effectuer le montage des kit disjoncteur hydraulique, fournis avec la chaudière, se conformer aux instructions reportées sur la fig. 6

2.2.3 Jeu kit flexibles (en option)

Le jeu code 8093903 est fourni complèt des instruc-

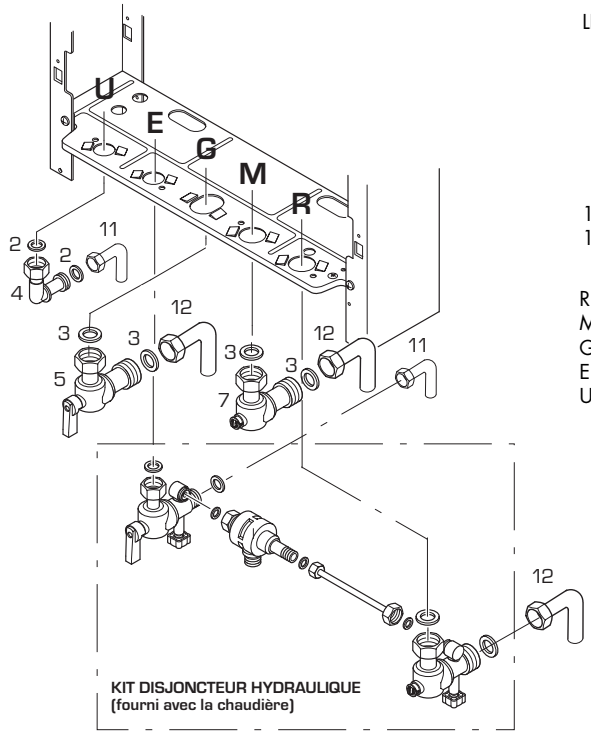

LEGENDE
2 Joint ø 18,3
(fourni dans le kit disjoncteur hydraulique)
3 Joint ø 24
(fourni dans le kit disjoncteur hydraulique)
4 Coude sortie sanitaire 1/2"
5 Robinet gaz 3/4"
7 Robinet départ installation 3/4"
11 Coude 1/2"
12 Coude 3/4"

R Retour installation
M Départ installation
G Alimentation gaz
E Entrée eau sanitaire
U Sortie eau sanitaire

Fig. 5

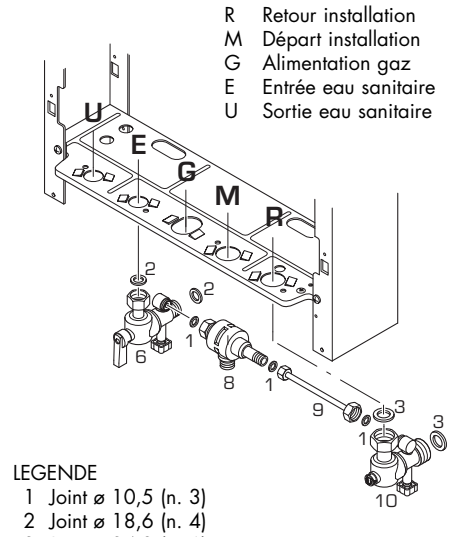

LEGENDE
1 Joint ø 10,5 (n. 3)
2 Joint ø 18,6 (n. 4)
3 Joint ø 24,3 (n. 6)
6 Robinet entrée sanitaire 1/2"
8 Disjoncteur hydraulique
9 Tube de connexion
10 Robinet retour installation 3/4"

Fig. 6

tions par rapport à l'installation.

2.3 BRANCHEMENT INSTALLATION

Pour protéger l'installation thermique contre la corrosion, les incrustations ou les dépôts nuisibles, il est de la plus grande importance, après l'installation de l'appareil, de procéder au lavage de l'installation en utilisant des produits appropriés tels que, par exemple, le Sentinel X300 ou X400. Des instructions complètes sont fournies avec les produits mais, pour obtenir des informations complémentaires, il est possible de contacter directement la firme GE Betz. Après le lavage de l'installation, pour assurer une protection ò long terme contre les corrosions et les dépôts, on conseille de recourir à des inhibiteurs tels que le Sentinel X100.
Il est important de vérifier la concentration de l'inhibiteur après chaque modification apportées à l'installation et à chaque inspection d'entretien, selon ce qui a été prescrit par les producteurs (des tests prévus à cet effet sont disponibles auprès des détaillants). Le dispositif d'évacuation de la soupape de sécurité doit être relié à un entonnoir de récolte pour convoyer l'éventuelle purge en cas d'intervention.

Au cas où l'installation de chauffage serait sur un plan supérieure par rapport à la chaudière il est nécessaire d'installer sur les tuyauteries de départ/retour de l'installation, les robinet d'interception.

ATTENTION: A défaut d'un lavage de l'installation thermique et d'une addition d'un inhibiteur adéquat, la garantie qui couvre l'appareil sera considérée comme nulle.

Le branchement au gaz devra être réalisé conformément au règlement national NBN D 51.003/NBN D 51.006. En dimensionnant les tuyauteries du gaz, du compteur à la chaudière, tenir compte des débits en volumes (consommations) en m^3/h et de la densité du gaz concerné. Les sections des tuyauteries qui constituent l'installation doivent garantir un apport de gaz suffisant pour couvrir la demande maximum, tout en limitant la perte de pression entre le compteur et tout appareil d'utilisation ne dépassant pas:
– 1,0 mbar pour les gaz de la seconde famille (G20 - G25)
– 2,0 mbar pour les gaz de la troisième famille (G30 - G31).

A l'intérieur de la chemise se trouve une plaquette adhésive indiquant les données techniques d'identification et le type de gaz pour lequel la chaudière a été conçu

2.3.1 Filtre sur le tuyau du gaz

La vanne de gaz est équipée de série d'un filtre d'entrée qui n'est toutefois pas en mesure de retenir toutes les impuretés contenues dans le gaz et dans la tuyauterie du réseau.
Pour éviter le mouvais fonctionnement de la vanne, voire dans certains cas pour éviter l'exclusion de la sécurité dont elle est équipée, il est conseillé de monter sur le tuyau du gaz un filtre approprié.

2.5 REMPLISSAGE INSTALLATION

La pression de chargement lorsque l'installation est vide doit être comprise entre **1-1,2 bar**. Pendant la phase de remplissage de l'appareil, il est conseillé de couper la tension à la chaudière. Le remplissage doit être effectué lentement de manière à laisser aux bulles d'air le temps de s'échapper à travers les évents prévus à cet effet. Si la pression devait monter bien au-delà de la limite prévue, libérer la partie excédentaire en agissant sur la soupape de purge (9 fig. 7).

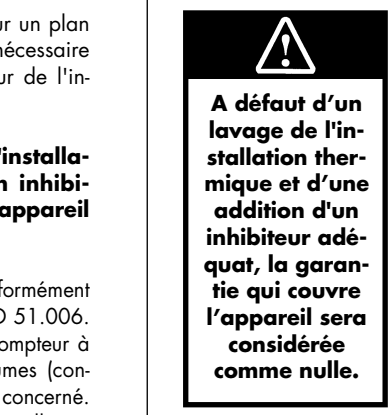

A défaut d'un lavage de l'installation thermique et d'une addition d'un inhibiteur adéquat, la garantie qui couvre l'appareil sera considérée comme nulle.

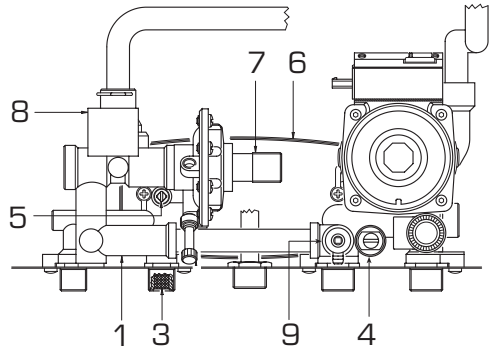

LEGENDE
1 Collecteur entrée-sortie sanitaire
3 Filtre sanitaire
4 Collecteur by-pass
5 Régulateur débit
6 Echangeur eau sanitaire
7 Micro-interrupteurs
8 Régulateur de flux
9 Soupape de purge

Fig. 7

2.6 CARNEAU/CHEMINÉES

Le carneau, ou cheminée d'evacuation dans l'atmosphère des produits de la combustion d'appareils à tirage naturel, devra répondre aux critères prévus par les normes actuellement en vigueur (NBN B 61.001/NBN B 61.002).

2.6.1 Carénage de cheminées existantes

Pour récupérer ou caréner des cheminées existantes, il faut utiliser des conduits déclarés comme adaptés à cet emploi par le constructeur de ces mêmes conduits. Veuillez suivre les modalités d'installation et d'utilisation indiquées par le constructeur.

2.7 CONDUIT COAXIAL Ø 60/100 "version WALL 25V - 30V"

La chaudière est fournie avec le kit conduit coaxial code 8084820.

Avec le coude livré dans le kit, la longueur maximum horizontale ne devra pas dépasser 3 mètres.

Les schémas de la fig. 8 montrent quelques exemples des différents types de modalité de vidange coaxiale.

2.7.1 Installation du diaphragme

La chaudière est équipée de série du diaphragme ø

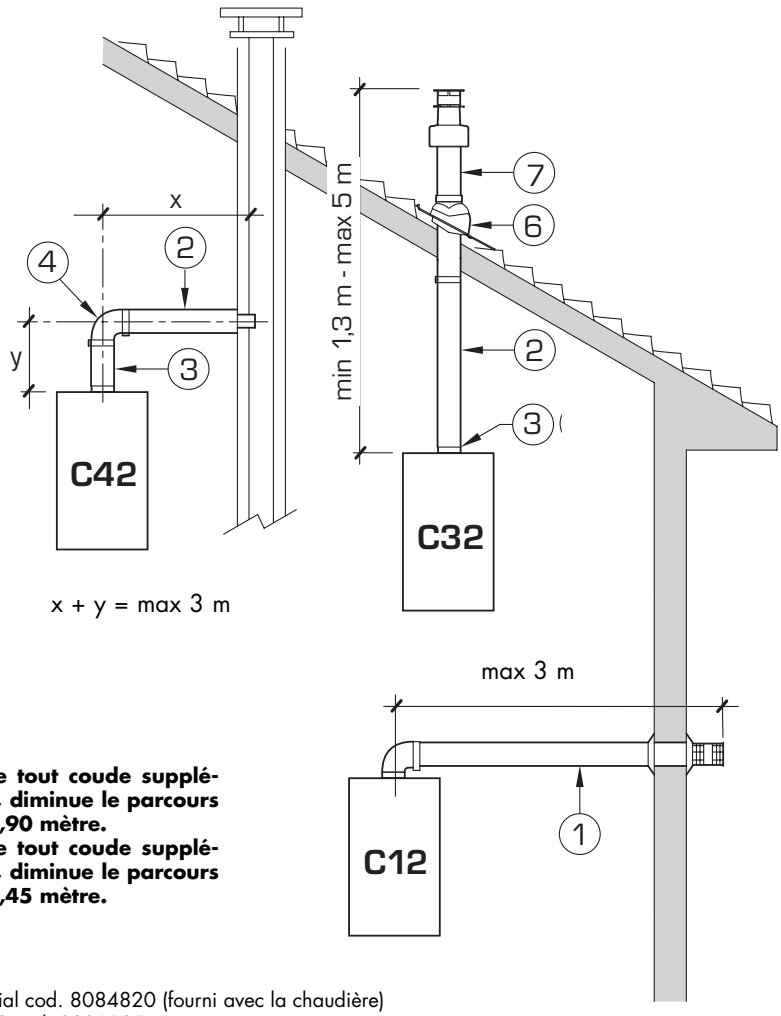

ATTENTION:
- **L'installation de tout coude supplémentaire à 90°, diminue le parcours disponible de 0,90 mètre.**
- **L'installation de tout coude supplémentaire à 45°, diminue le parcours disponible de 0,45 mètre.**

LEGENDE
1 Kit conduit coaxial cod. 8084820 (fourni avec la chaudière)
2 Rallonge L. 1000 cod. 8096105
3 Rallonge verticale L. 200 cod. 8086911
4a Coude supplémentaire a 90° cod. 8095803
4b Coude supplémentaire a 45° cod. 8095902
6a Tuile avec articulation code cod. 8091305
6b Couvercle pour terrasses plats cod. 8091306
7 Embout sortie au toit L. 1284 cod. 8091208

Fig. 8

81,0. Pour les évacuations du type C12-C42 utiliser le diaphragme uniquement lorsque la longueur du conduit coaxial est inférieur à 1 m. Pour les évacuations du type C32 utiliser le diaphragme selon les indications données dans la figure 9.

2.8 POSITIONNEMENT EMBOUTS D'ÉVACUATION

Les embouts d'évacuation des appareils à tirage forcé peuvent être placés sur les murs périmétraux extérieurs du bâtiment.

A titre indicatif et facultatif nous indiquons dans le **Tableau 1** la distance minimum à respecter en se référant à la typologie d'un bâtiment illustré en fig. 10.

2.9 RACCORDEMENT ELECTRIQUE

La chaudière est livrée avec un câble électrique d'alimentation qui, en cas de remplacement, doit être commandé à le constructeur. L'alimentation doit être effectuée avec une tension monophasée 230V - 50Hz au moyen d'un interrupteur général protégé par des fusibles étant distants des contacts d'au moins 3 mm.

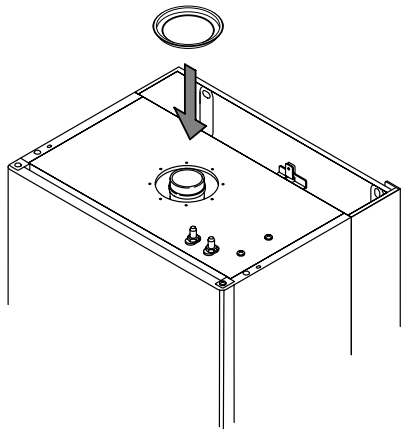

Dans la typologie de déchargement C32, il faut utiliser, en fonction de la longueur de la conduite et sans coudes additionnels, les diaphragmes suivants:	
Diaphragme ø 81	**Sans diaphragme**
L min = 1,3 m L max = 2,5 m	**L min = 2,5 m L max = 5 m**

Fig. 9

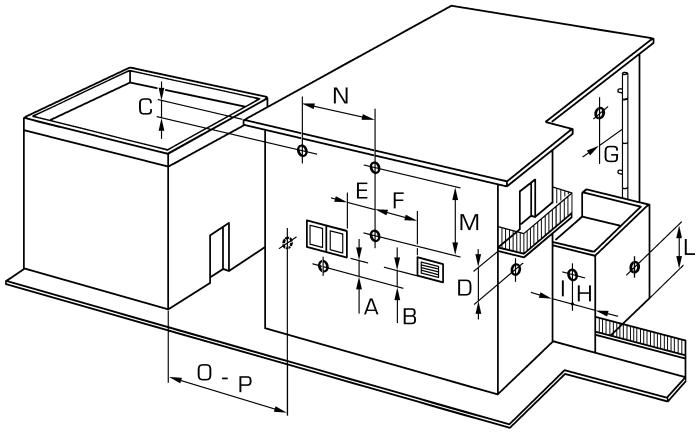

TABLEAU 1

Position de l'embout	Appareils de 7 à 35 kW (distances minimum en mm)
A - sous la fenêtre	600
B - sous l'ouverture d'aération	600
C - sous la gouttière	300
D - sous le balcon (1)	300
E - d'une fenêtre adjacente	400
F - d'une bouche d'aération adjacente	600
G - de tuyauteries ou évacuations verticale ou horizontale (2)	300
H - d'un angle du bâtiment	300
I - d'un renfoncement du bâtiment	300
L - du sol ou d'un autre sol du bâtiment	2500
M - entre deux embouts placés verticalement	1500
N - entre deux embout placés horizontalement	1000
O - d'une surface frontale sans ouverture ou embout	2000
P - idem, mais avec des ouvertures ou des embouts	3000

1) Les embouts sous un balcon praticable doivent être situés de telle façon que le parcours complet des fumées, de leur point de sortie jusqu'à l'évacuation du périmètre externe du balcon, y compris la hauteur de l'éventuelle balustrade de protection, ne soit pas inférieur à 2000 mm.
2) Pour le positionnement des embouts, les distances de doivent pas être inférieures à 1500 mm à cause du voisinage de matériaux sensibles à l'action des produits de combustion (par exemple gouttières ou descentes pluviales en matière plastique, contrevents en bois, etc.), à moins d'adopter un système de blindage pour les dits matériaux.

Fig. 10

L'appareil doit être relié à une installation de mise à la terre efficace.

NOTE:
L'appareil doit être relié à une installation de mise à la terre efficace. Le constructeur décline toute responsabilité en cas de dégâts matériels ou de dommages causés aux personnes suite à la non-exécution de la mise à terre de la chaudière.

2.9.1 Tableau électrique

Pour accéder au tableau électrique, débrancher l'alimentation électrique, retirer le panneau frontal et les deux vis qui fixent le panneau de commande sur les côtés (voir point 4.7). Le panneau s'inclinera vers le bas avec un angle suffisant pour permettre un accès facile aux composants.

Pour ôter la protection dévisser les vis de blocage (fig. 18).

2.9.2 Connexion thermostat ambiant

Pour accéder au connecteur "J4" enlever le couvercle (6 fig. 18) du tableau de commande et brancher électriquement le thermostat ambiant aux bornes 22-23 (J4) après avoir enlevé le pont existant.
Le thermostat ou chrono-thermostat à utiliser, dont l'installation est conseillée pour un meilleur réglage de la température et pour le confort de la pièce, doit appartenir à la classe II conformément à la norme EN 60730.1 (contact électrique propre).

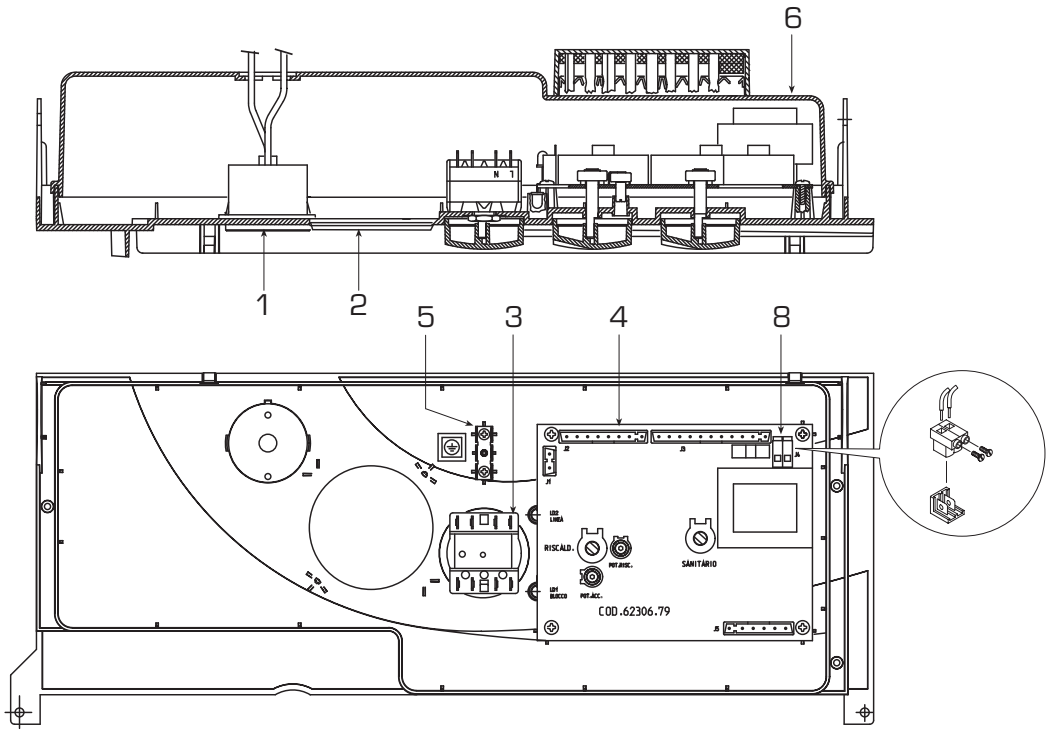

LEGENDE
1 Thermomanomètre
2 Logement de horloge de programmation
3 Sélecteur OFF/ETE/HIV/DEBLOCAGE
4 Carte électronique
5 Faston de terre
6 Protection instruments
8 Connecteur "J4"

Fig. 18

2.9.3 Schéma électrique “WALL 25C - 30C” avec appareillage SIT

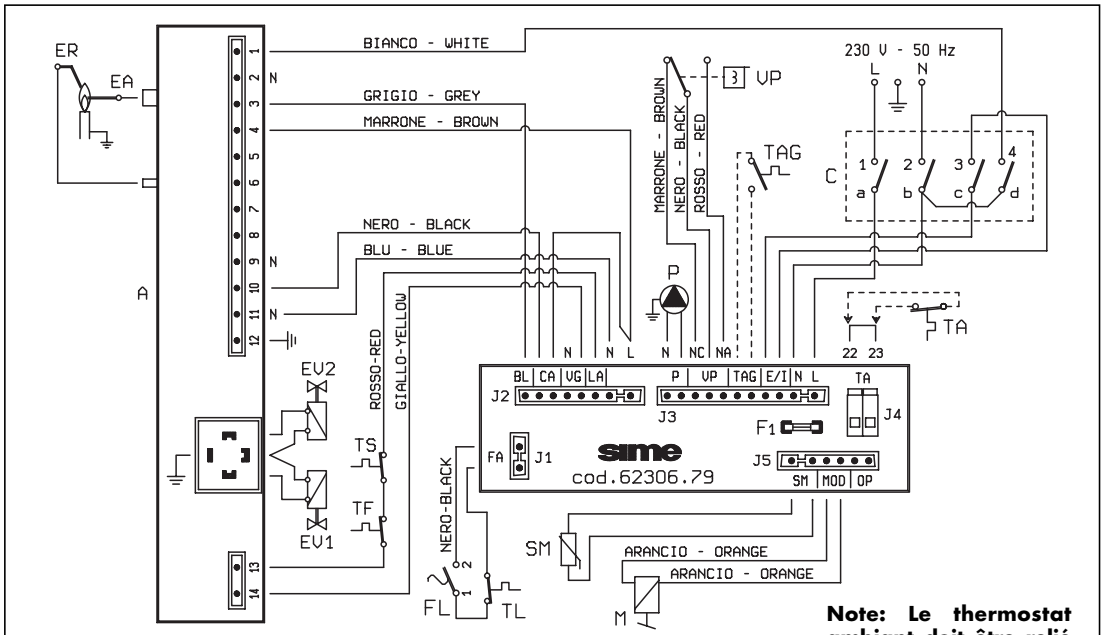

Note: Le thermostat ambiant doit être relié aux bornes 22-23 (J4).

LEGENDE

EV1	Bobine vanne gaz	P	Pompe
EV2	Bobine vanne gaz	VP	Vanne pressostatique
EA	Electrode d’allumage	TAG	Thermostat antigel (option)
ER	Electrode de détection	C	Sélecteur OFF/ETE/HIV./DEBLOCAGE
A	Appareillage SIT 503	TA	Thermostat ambiant
TS	Aquastat de sécurité 100°C	M	Modulateur
TF	Thermostat fumées	SM	Sonde départ chauffage
FL	Regulateur de flux	TL	Aquastat limite

Fig. 19

2.9.4 Schéma électrique “WALL 25V - 30V” avec appareillage SIT

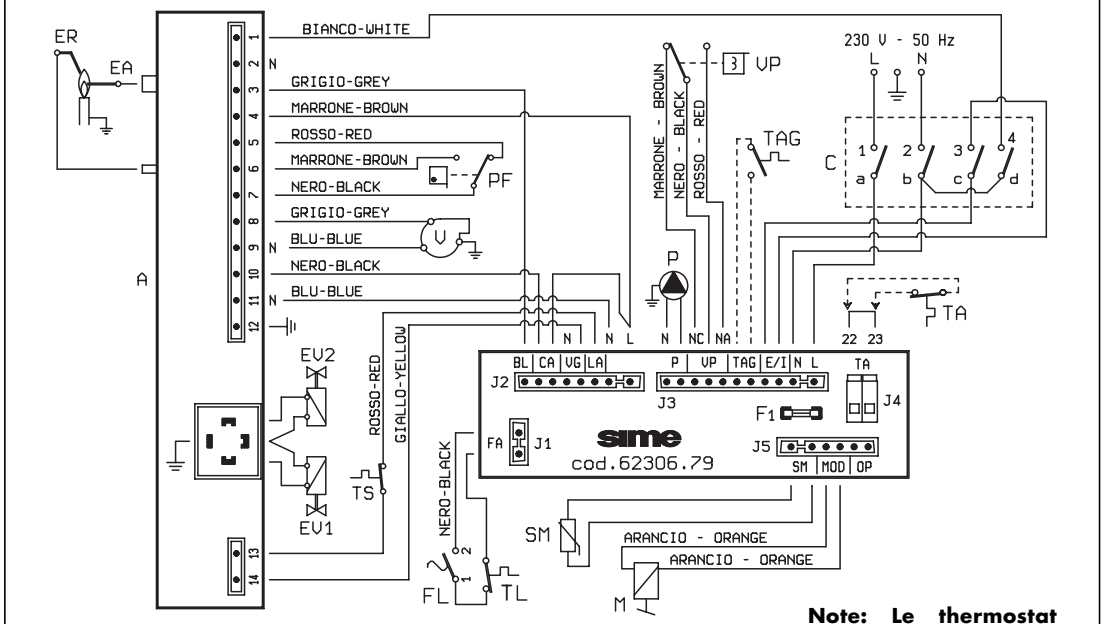

Note: Le thermostat ambiant doit être relié aux bornes 22-23 (J4).

LEGENDE

EV1	Bobine vanne gaz	FL	Regulateur de flux
EV2	Bobine vanne gaz	P	Pompe
EA	Electrode d’allumage	VP	Vanne pressostatique
ER	Electrode de détection	TAG	Thermostat antigel (option)
A	Appareillage SIT 503	C	Sélecteur OFF/ETE/HIV./DEBLOCAGE
TS	Aquastat de sécurité 100°C	TA	Thermostat ambiant
PF	Pressostat fumées	M	Modulateur
V	Ventilateur	SM	Sonde départ chauffage
		TL	Aquastat limite

Fig. 19/a

2.9.5 Schéma électrique "WALL 25C - 30C" avec appareillage HONEYWELL

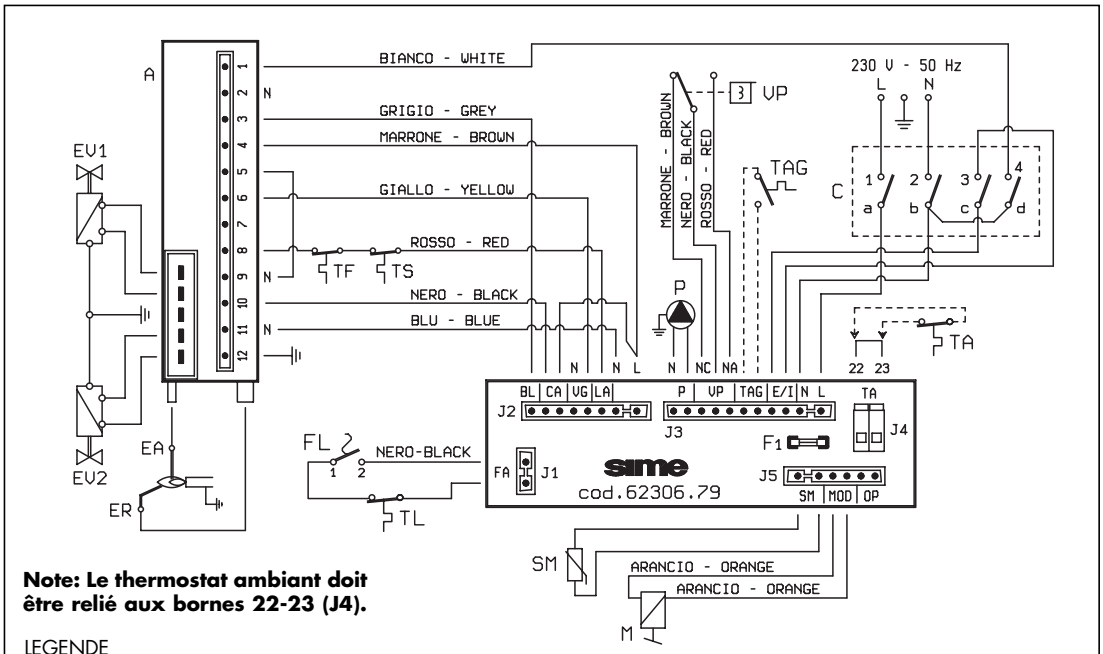

Note: Le thermostat ambiant doit être relié aux bornes 22-23 (J4).

LEGENDE

EV1	Bobine vanne gaz	P	Pompe
EV2	Bobine vanne gaz	VP	Vanne pressostatique
EA	Electrode d'allumage	TAG	Thermostat antigel (option)
ER	Electrode de détection	C	Sélecteur OFF/ETE/HIV./DEBLOCAGE
A	App. HONEYWELL S4565CF	TA	Thermostat ambiant
TS	Aquastat de sécurité 100°C	M	Modulateur
TF	Thermostat fumées	SM	Sonde départ chauffage
FL	Regulateur de flux	TL	Aquastat limite

Fig. 19/b

2.9.6 Schéma électrique "WALL 25V - 30V" avec appareillage HONEYWELL

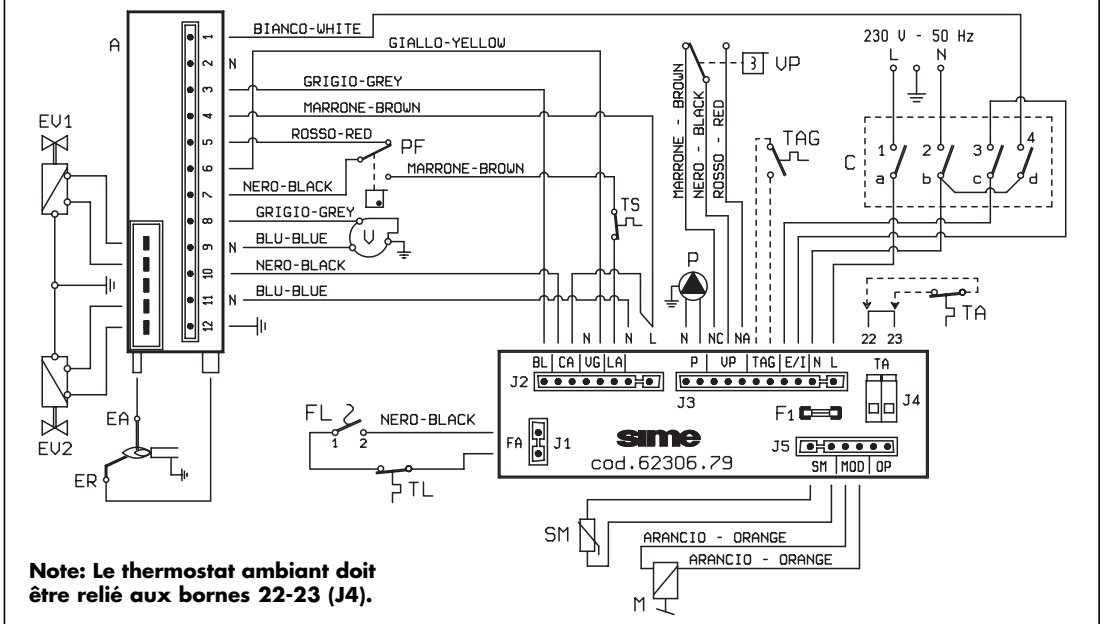

Note: Le thermostat ambiant doit être relié aux bornes 22-23 (J4).

LEGENDE

		FL	Regulateur de flux
EV1	Bobine vanne gaz	P	Pompe
EV2	Bobine vanne gaz	VP	Vanne pressostatique
EA	Electrode d'allumage	TAG	Thermostat antigel (option)
ER	Electrode de détection	C	Sélecteur OFF/ETE/HIV./DEBLOCAGE
A	App. HONEYWELL S4565CF	TA	Thermostat ambiant
TS	Aquastat de sécurité 100°C	M	Modulateur
PF	Pressostat fumées	SM	Sonde départ chauffage
V	Ventilateur	TL	Aquastat limite

Fig. 19/c

3 CARACTERISTIQUES

3.1 CARTE ELECTRONIQUE

Elle est réalisée conformément à la réglementation sur la basse tension CEE 73/23 et, alimentée à 230 Volt et au moyen d'un transformateur incorporé, elle alimente à 24 Volt les composants suivants: modulateur, sonde de départ du chauffage et horloge de programmation.
Un système de modulation automatique et continue permet à la chaudière d'adapter la puissance aux diverses exigences de l'installation ou de l'usager.
L'ensemble des composants électroniques est garanti pour fonctionner à une température dont le champ est compris entre –10° et +60°C.

3.1.1 Fonctionnement du chauffage

A la demande du thermostat ambiant le circulateur se met en marche et après 90 secondes le brûleur se met en fonction à condition que la température programmée soit supérieure à la valeur relevée par la sonde de départ du chauffage.
Le champ de réglage est compris entre 40 et 80°C.
En agissant sur le trimmer (1 fig. 20) on peut modifier la puissance de chauffage selon les besoins de l'installation. Au départ de chaque cycle de travail, après la phase d'allumage lent qui dure environ 5 secondes, la chaudière se positionnera sur la puissance de chauffage programmée.

3.1.2 Fonctionnement de l'eau sanitaire

A la demande d'eau chaude sanitaire la chaudière part instantanément à la commutation du micro-interrupteur de la soupape pressostatique.
La sonde de départ du chauffage réglera la puissance nécessaire, au moyen de la modulation de la flamme, et elle comparera la température relevée sur le potentiomètre. Le champ de réglage est compris entre 40 et 60°C.
Lorsque la température de départ atteint 75°C la limite électronique interviendra pour éteindre le brûleur et l'allumage s'effectuera de nouveau lorsque la température se sera abaissée de 2°C.

3.1.3 Voyants de contrôle

La carte électronique est munie de voyants qui signalent un fonctionnement irrégulier et/ou erroné de l'appareil. Les voyants sont disposés sur la carte et portent les inscriptions suivantes:

– **"LD1 BLOCCO"** (7 fig. 20)
  Voyant rouge allumé blocage installation électronique, intervention du l'aquastat de sécurité et/ou du thermostat des fumées.

– **"LD2 LINEA"** (9 fig. 20)
  Voyant vert éteint en cas de manque de tension.

3.1.4 Dispositifs prévus sur la carte

La carte électronique est munie des dispositifs suivants:

– **Trimmer "POT. RISC."** (1 fig. 20)
  Il règle la valeur maximum de puissance de chauffage.
  Pour augmenter la valeur, tourner le trimmer dans le sens des aiguilles d'une montre, et pour diminuer, tourner le trimmer dans le sens inverse des aiguilles d'une montre.

– **Trimmer "POT. ACC."** (6 fig. 20)
  Trimmer pour modifier le niveau de pression à l'allumage (STEP) de la vanne de gaz. Selon le type de gaz pour lequel la chaudière a été prévue, on devra régler le trimmer de façon à obtenir une pression d'environ 3 mbar au brûleur pour du gaz G20 - G25 et de 7 mbar pour du gaz G30 et G31.
  Pour augmenter la pression, tourner le trimmer dans le sens des aiguilles d'une montre, pour diminuer, tourner le trimmer dans le sens inverse des aiguilles d'une montre.
  Le niveau de pression d'allumage lent est programmable pendant les 5 premières secondes à compter de l'allumage du brûleur.
  Après avoir établi le niveau de pression à l'allumage (STEP) selon le type de gaz, contrôler que la pression du gaz est encore sur la valeur programmée précédemment.

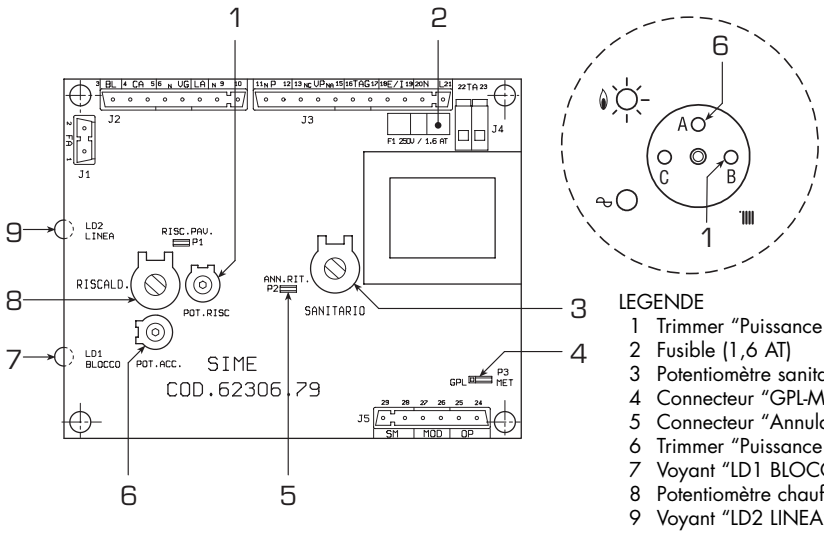

LEGENDE
1 Trimmer "Puissance chauffage"
2 Fusible (1,6 AT)
3 Potentiomètre sanitaire
4 Connecteur "GPL-MET "
5 Connecteur "Annulation retards"
6 Trimmer "Puissance allumage"
7 Voyant "LD1 BLOCCO"
8 Potentiomètre chauffage
9 Voyant "LD2 LINEA"

NOTE: Pour accéder au trimmer de réglage (1) et (6) enlever la poignée du potentiomètre chauffage.

Fig. 20

– **Connecteur "GPL-MET"** (4 fig. 20)
Le pont du connecteur doit être branché sur le type de gaz pour lequel la chaudière à été prévue.

– **Connecteur "ANN. RIT."** (5 fig. 20)
La carte électronique est programmée, en phase de chauffage, avec une pause technique du brûleur d'environ 2 minutes qui se vérifie aussi bien au départ à froid de l'installation qu'aux allumages successifs. Ceci pour éviter des allumages et des extinctions à intervalles brefs pouvant se vérifier en particulier dans les installations avec des pertes de charge élevées. A chaque redémarrage, après la phase d'allumage lent, la chaudière se positionnera, pendant environ 1 minute, sur la pression minimum de modulation et se replacera ensuite sur la pression de chauffage programmée.
En branchant le pont, on annulera aussi bien la pause technique programmée que la durée de fonctionnement à la pression minimum en phase de départ.
Dans ce cas, le temps qui s'écoule entre l'extinction et les allumages successifs sera établi en fonction d'un différentiel de 3°C relevé par la sonde SM.

ATTENTION: Toutes les opérations décrites devront obligatoirement être effectuées par un personnel agréé.

Toutes les opérations décrites devront obligatoirement être effectuées par un personnel agréé.

3.2 SONDE DE RELEVEMENT DE TEMPERATURE

Les **"WALL"** sont munis d'une unique sonde NTC pour le contrôle de la température de chauffage.
La sonde fait fonction de l'aquastat limite en établissant l'extinction du brûleur lorsque la température relevée est supérieure à 90°C; la température de redémarrage est fixée à 80°C.
Avec la sonde (SM) à l'arrêt, la chaudière ne fonctionne dans aucun des deux services
Les valeurs de résistance (Ω) obtenues sur la sonde selon les variations de température sont reportées sur le *Tableau 3*.

TABLEAU 3

Température (°C)	Résistance (Ω)
20	12.764
30	8.579
35	7.102
40	5.915
45	4.955
50	4.173
55	3.533
60	3.006
70	2.208
80	1.650

En cas de remplacement, la sonde doit être placée à l'intérieur des bosses de référence figurant sur le tuyau de refoulement de l'installation (fig. 21).

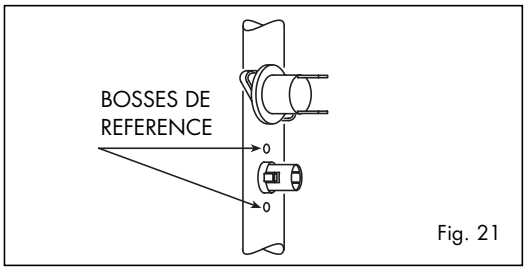

Fig. 21

3.3 APPAREILLAGE ELECTRONIQUE

Les **"WALL"** à allumage automatique (sans flamme pilote) dispose d'un appareillage électronique de commande et de protection du type HONEYWELL S4565CF et/ou SIT 503.
L'allumage et la détection de la flamme sont contrôlés par deux électrodes placées sur le brûleur qui assurent un maximum de sécurité et interviennent, en cas d'extinction accidentelle ou de manque de gaz, dans la seconde qui suit.

3.3.1 Cycle de fonctionnement

Avant d'allumer la chaudière contrôler à l'aide d'un voltmètre que la connexion électrique à la boite à bornes a été effectuée de façon correcte en respectant les positions de phase et neutre comme cela est prévu sur le schéma.
Tourner la poignée du sélecteur sur été ou hiver en vérifiant, à l'aide des voyants allumés, la présence de tension.
La chaudière est alors prête à fonctionner sur demande de chauffage ou de prélèvement d'eau chaude sanitaire, en envoyant, au moyen du programmateur, une décharge de courant sur l'électrode d'allumage et en ouvrant simultanément la vanne du gaz. L'allumage du brûleur s'effectue normalement dans les 2 ou 3 secondes suivantes.
Il peut y avoir des pannes d'allumage relevées par le signal de blocage de l'appareillage, qui peuvent être résumées de la façon suivante:

– **Manque de gaz**
L'appareillage effectue régulièrement le cycle en envoyant la tension sur l'électrode d'allumage qui continue à décharger pendant 10 secondes max. sans que le brûleur ne s'allume, l'appareillage se bloque.
Cela peut se produire au premier allumage ou après une longue période d'inactivité à cause de la présence d'air dans la tuyauterie. Cet inconvénient peut être également causé par le robinet du gaz qui est fermé ou par une des bobines de la vanne dont l'enroulement est interrompu empêchant ainsi l'ouverture de cette dernière. Le connecteur de la vanne HONEYWELL est défectueux.

– **L'électrode d'allumage n'émet pas de décharge**
Dans la chaudière on remarque seulement l'ouverture du gaz au brûleur et au bout de 10 secondes l'appareillage se bloque.
Cela peut dépendre du fait que le câble électrique est interrompu ou n'est pas convenablement fixé à la borne de l'appareillage, ou bien que le transformateur de l'appareillage est grillé.

– **Absence de flamme**
Dès l'allumage on remarque la décharge continue de l'électrode bien que le brûleur soit allumé. Au bout de 10 secondes la décharge cesse, le brûleur s'éteint et le voyant lumineux de blocage de l'appareillage s'allume.
Cet inconvénient se présente si les positions de phase et du neutre sur la borne n'ont pas été respectées.
Le câble de l'électrode de détection est interrompu ou l'électrode est à la masse: l'électrode est gravement détériorée, il faut la remplacer. L'appareillage est défectueux.

En cas de manque de tension subit, le brûleur s'arrête immédiatement; dès que la tension est rétablie, la chaudière se remettra automatiquement en marche.

3.3.2 Cycle de travail

A chaque démarrage le programmateur effectue un autocontrôle qui, en cas de panne ou de signal de flamme parasite, empêche le démarrage du programmateur. Si le pressostat d'air n'est pas sur la position d'absence de ventilation, le programmateur ne démarre pas.

3.4 DISPOSITIF FUMEES "WALL 25C - 30C"

C'est une sécurité contre le reflux des fumées dans la pièce à cause d'un manque d'efficacité ou de l'obturation partielle du carneau (9 fig. 3). Il bloque le fonctionnement de la vanne du gaz lorsque le reflux des fumées dans la pièce est continu et en quantités telles qu'il devient dangereux.
L'intervention du dispositif provoque l'arrêt de l'appareillage faute d'allumage du brûleur; dans ce cas, il faut tourner la poignée du sélecteur sur la position ( ) pour que la chaudière démarre de nouveau automatiquement.
Si la chaudière se bloque continuellement, il faudra contrôler minutieusement le carneau, en effectuant des modifications et en prenant les précautions nécessaires afin de lui rendre son efficacité.

NOTE: Il est absolument interdit de désactiver, d'enlever ou d'altérer le dispositif de contrôle.

3.5 PRESSOSTAT FUMEES "WALL 25V - 30V"

Le pressostat est étalonné à l'usine aux valeurs de 4,6-5,6 mm H_2O (vers. **"25V"**) et 7,6-8,7 mm H_2O (vers. **"30V"**) et il est en mesure de garantir la fonctionnalité de la chaudière même avec des tuyauteries d'aspiration et d'évacuation à la limite maximum de longueur permise (16 fig. 3).
Des impuretés et des condensations peuvent se former pendant la saison froide et empêcher le démarrage de la chaudière.

3.6 SECURITE MANQUE D'EAU

Le regulateur de flux (8 fig. 7) agit en bloquant le fonctionnement du brûleur lorsque le regulateur de flux ne capte pas de circulation d'eau dans le circuit primaire (> 400 l/h).
Pour rétablir le fonctionnement du brûleur, vérifier la pression de l'installation, le fonctionnement de la pompe, le fonctionnement du regulateur de flux, et que le filtre circuit chauffage n'est pas obstrué par des impuretés.

3.7 DEPRESSION DISPONIBLE A L' APPAREIL

La hauteur d'élévation résiduelle pour l'installation de chauffage est représentée, en fonction du débit, sur le graphique fig. 22.
Pour obtenir la hauteur maximum de refoulement qui soit disponible, il faut désactiver le by-pass, en tournant le

Il est absolument interdit de désactiver, d'enlever ou d'altérer le dispositif de contrôle.

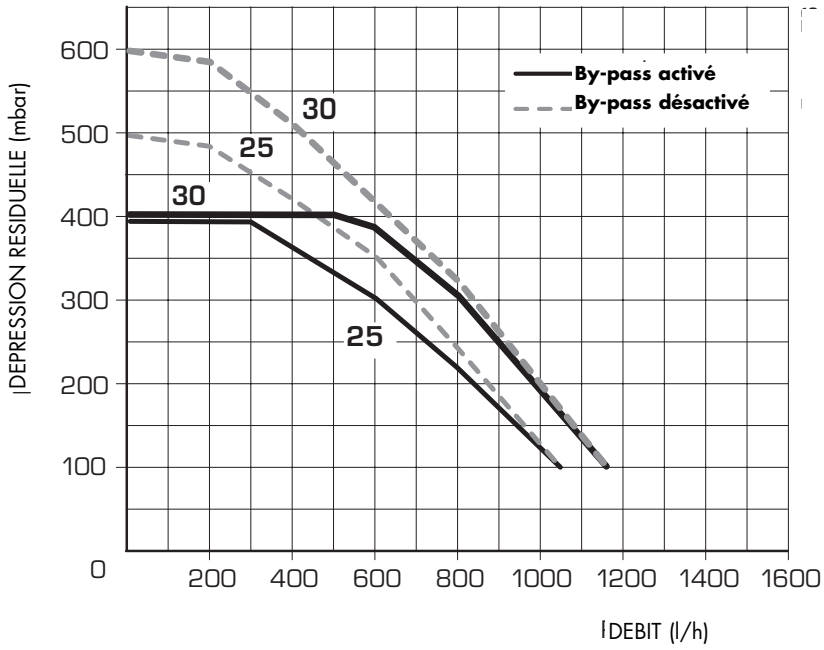

Fig. 22

raccord en position verticale (fig. 23).

3.9 RACCORDEMENT ELECTRIQUE INSTALLATIONS EN ZONE

Utiliser une ligne électrique séparée sur laquelle il faudra relier les thermostats ambiants avec les vannes de zone correspondants.
La connexion des micro et des contacts relais doit être effectuée sur les bornes 22-23 (J4) de la carte électronique après avoir ôté le pont existant (fig. 24).

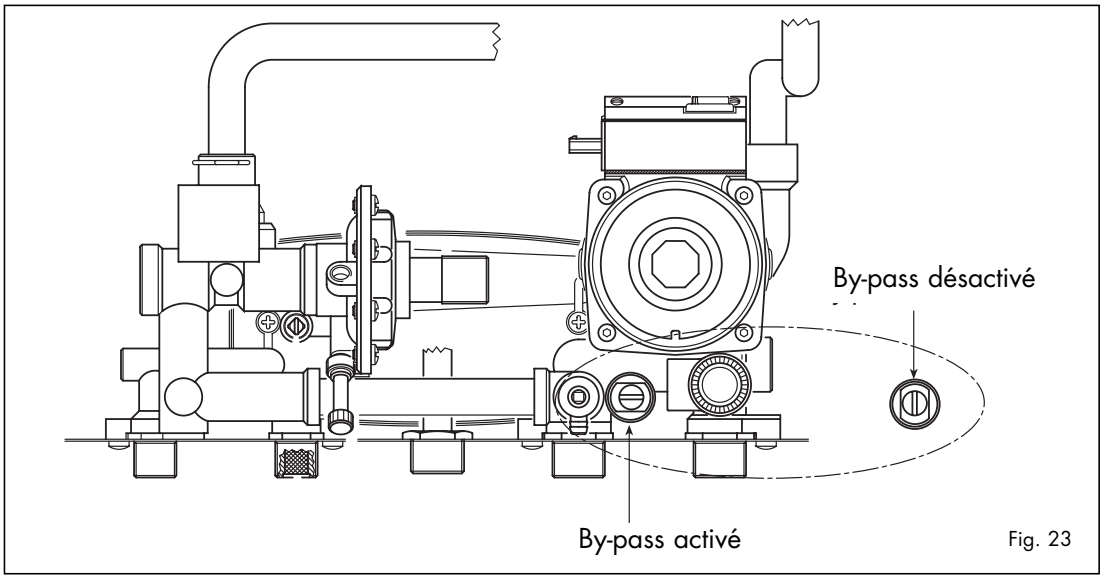

Fig. 23

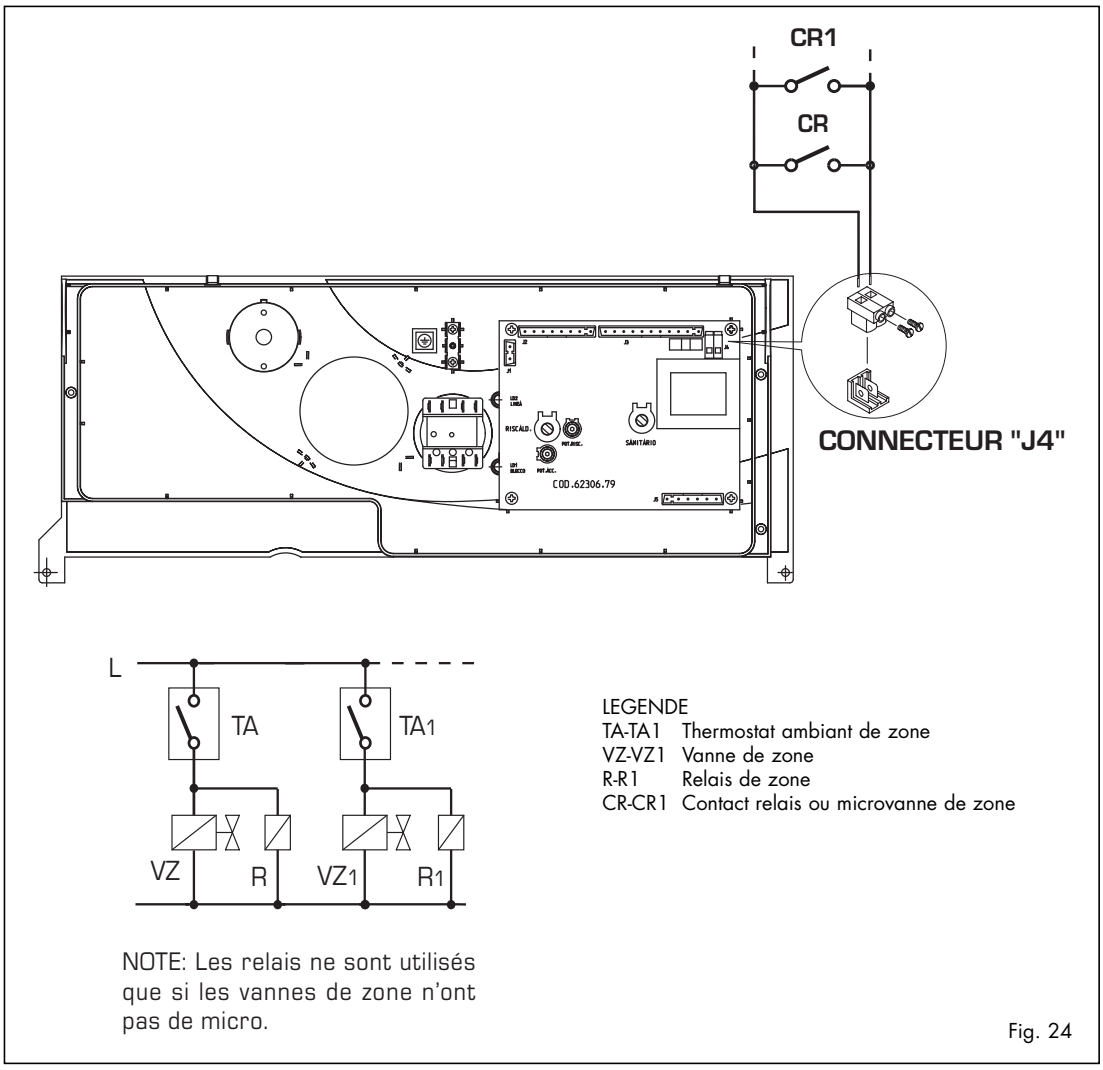

Fig. 24

4 UTILISATION ET ENTRETIEN

4.1 REGLAGE DE LA TEMPERATURE DE L'EAU SANITAIRE

Le système avec potentiomètre pour le réglage de la température de l'eau sanitaire, avec un champ d'étalonnage allant de 40 à 60°C, offre un double avantage:

1) La chaudière s'adapte parfaitement à n'importe quel type d'installation sanitaire qu'il s'agisse de système de mélange de type mécanique ou thermostatique.

2) La puissance thermique est dosée en fonction de la température demandée et permet ainsi d'obtenir une économie sensible de combustible.

NOTE: Afin d'éviter tout malentendu, nous rappelons que la valeur obtenue par le produit de la différence de température (°C) entre la sortie et l'entrée de l'eau sanitaire dans la chaudière, pour un débit horaire mesuré au robinet d'alimentation (l/h), ne devra jamais dépasser la puissance utile développée par la chaudière. Pour mesurer et contrôler le débit et la température de l'eau sanitaire, utiliser des instruments spéciaux, en tenant compte des dispersions de chaleur qui se produisent pendant le trajet de tuyauterie de la chaudière au point de mesure.

4.2 REGLAGE DU DEBIT SANITAIRE

Pour régler le débit d'eau sanitaire il faudra intervenir sur le régulateur de débit de la vanne pressostatique (5 fig. 7).
Nous rappelons que les débits et les températures d'utilisation d'eau chaude sanitaire correspondantes, indiqués au point 1.3 ont été obtenus en positionnant le sélecteur de la pompe de circulation sur la valeur maximum.
En cas de réduction du débit d'eau sanitaire il faut procéder au nettoyage du filtre monté à l'entrée de la vanne pressostatique (3 fig. 7). On ne peut y accéder qu'après avoir fermé le robinet d'interception d'eau froide sanitaire monté sur le corps.

4.3 REGLAGE DU POUVOIR CALORIFIQUE

Pour effectuer le réglage de la puissance de chauffage, en modifiant l'étalonnage de fabrication dont la valeur de puissance est d'environ 16 KW, il faut agir avec un tournevis sur le trimmer de puissance chauffage (1 fig. 20). Pour augmenter la pression de travail tourner le trimmer dans le sens des aiguilles d'une montre, pour diminuer la pression tourner le trimmer dans le sens inverse des aiguilles d'une montre.
Pour faciliter la recherche d'adaptation de la puissance de chauffage nous mettons à votre disposition les diagrammes pression/puissance rendement pour gaz naturel (méthane) et gaz butane ou propane (fig. 25).

4.4 VANNE DU GAZ

Les **"WALL"** sont produits en série avec la vanne gaz modèle SIT 837 TANDEM (fig. 26) et avec la vanne gaz HONEYWELL VK 4105M (fig. 27). La vanne gaz est étalonnée sur deux valeurs de pression: maximum et minimum qui correspondent, en fonction du type de gaz, aux valeurs indiquées dans le *Tableau 4*. L'étalonnage de la pression du gaz aux valeurs maximum et minimum est

Diagramme pression/puissance débit puor
G20 (Gaz naturel) - G25 (Gaz naturel avec different composition)

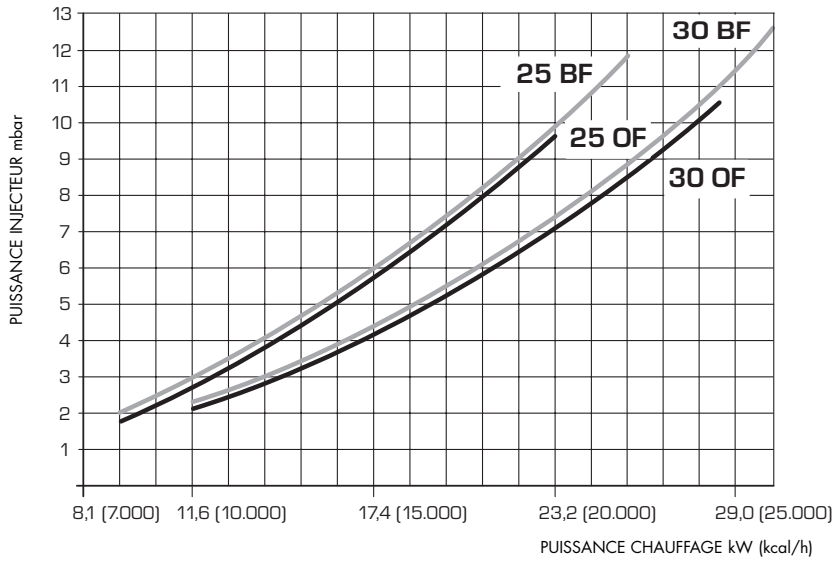

Fig. 25/a

Diagramme pression/puissance débit pour G30 (Gaz propane)

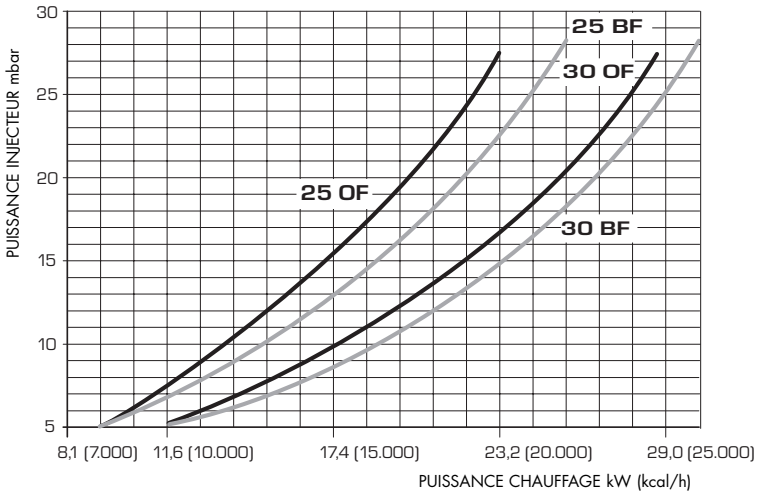

Fig. 25/b

Diagramme pression/puissance débit pour G31 (Gaz butane)

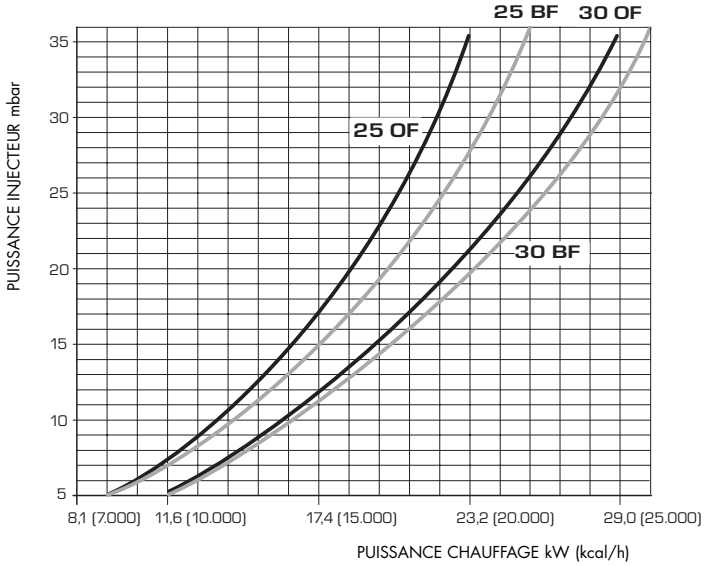

Fig. 25/c

effectué par le constructeur en ligne de production: nous déconseillons par conséquent de le modifier. Sauf si l'on passe d'un type de gaz d'alimentation (méthane) à un autre (butane ou propane) la modification de la pression de travail est consentie.

Après avoir modifié les pressions de travail, sceller les régulateurs.

4.5 TRANSFORMATION GAZ

Pour le fonctionnement au gaz G30-G31, la chaudière est fourni avec un kit nécessaire pour la trasformation. Pour passer d'un gaz à un autre, il faut agir comme suit (fig. 29):

- Fermer le robinet du gaz.
- Démonter le collecteur brûleurs (3)
- Remplacer les injecteurs principaux (6) livrés avec le kit, en intercalant la rondelle de cuivre (4); pour effettuer cette opération se servir d'une clef fixe 7.
- Déplacer le pont du connecteur "MET/GPL" de la carte électrique sur la position **"GPL"** (4 fig. 20).
- Enlever le diaphragme à gaz (6 fig. 26-27) placé à l'entrée de la vanne et le conserver en même temps que les injecteurs, dans l'éventualité où on en reviendrait dans le futur à un fonctionnement au gaz de la 2ème famille.
- Étalonner les valeurs de pression maximum et minimum du gaz aux spécifications du point 4.5.1.
  Après avoir modifié les pressions de travail, sceller les régulateurs.
- Une fois ces opérations terminées, couvrir avec l'étiquette indiquant l'adaptation au type de gaz (livrée avec le kit).

NOTE: Après le montage, tous les raccords du gaz doivent être testés du point de vue de leur étanchéité, en utilisant une eau savonneuse ou des produits spéciaux, en évitant l'usage de flammes nues. La transformation

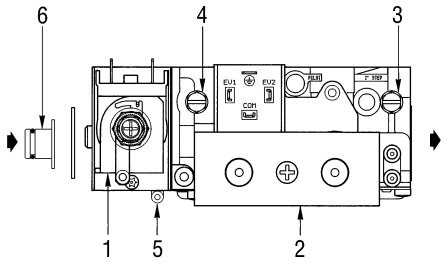

LEGENDE
1 Modulateur
2 Bobines EV1 - EV2
3 Prise de pression en aval
4 Prise de pression en amont
5 Prise VENT
6 Diaphragme gaz

Fig. 26

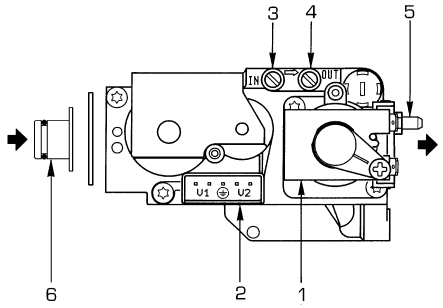

LEGENDE
1 Modulateur
2 Bobines EV1-EV2
3 Prise de pression en amont
4 Prise de pression en aval
5 Prise VENT
6 Diaphragme gaz

Fig. 27

TABLEAU 4

	Pression max. brûleur mbar				Courant modulateur	Pression min. brûleur mbar				Courant modulateur
	25C	**30C**	**25V**	**30V**	mA	**25C**	**30C**	**25V**	**30V**	mA
G20	9,7	10,5	12	12,5	130	1,8	2,1	2,1	2,4	0
G25	12,5	13	13	15	130	1,8	2,1	2	2,4	0
G30	27,5	27,5	28,2	28,1	165	5	5,2	4,7	4,9	0
G31	35,5	35,5	36,2	36,1	165	5	5,2	4,7	4,9	0

ne doit être effectuée que par un personnel agréé.

4.5.1 Réglages des pressions de la vanne gaz

La pression maximum au brûleur est déterminée par la pression d'alimentation et, pour le G20/G25, par le diaphragme placé en amont de la vanne du gaz. Aucun réglage de la pression maximum ne s'avère donc nécessaire, même dans le cas d'un passage d'un gaz à un autre, mais seulement la vérification de la pression d'alimentation.
Pour procéder au réglage de la pression minimum sur les vannes SIT 837 TANDEM ou HONEYWELL VK

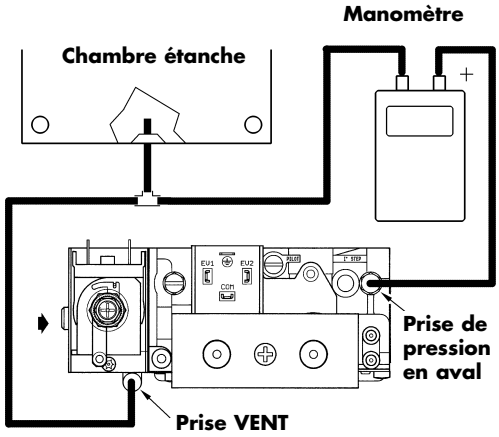

Fig. 28

Après le montage, tous les raccords du gaz doivent être testés du point de vue de leur étanchéité, en utilisant une eau savonneuse ou des produits spéciaux, en évitant l'usage de flammes nues.

4105M, il faut procéder de la manière suivante (fig. 30):
– Raccorder la colonne ou un manomètre à la prise en aval de la vanne de gaz.
Dans les versions "25V - 30V", relier le tuyau de la prise VENT de la vanne (5 fig. 26-27).
– Retirer le capuchon (1) du modulateur.
– Placer le bouton du potentiomètre sanitaire au maximum.
– Allumer la chaudière en agissant sur le commutateur à quatre voies et ouvrir complètement un robinet de l'eau chaude sanitaire.
– Il faut se rappeler que, pour les réglages, les rotations dans le sens des aiguilles d'une montre augmentent la pression tandis que celles qui vont dans le sens inverse aux aiguilles d'une montre la diminuent.
– Régler la pression maximum en agissant sur l'écrou (3) et rechercher la valeur de pression maximum indiquée dans le **Tableau 4**.
– Ce n'est qu'après avoir procédé à la régulation de la pression maximum qu'il faut régler la pression minimum.
– Débrancher l'alimentation du modulateur, garder le robinet de l'eau sanitaire ouvert.
– Maintenir l'écrou bloqué (3) et tourner la vis/écrou (2) pour rechercher la valeur de pression minimum indiquée dans le **Tableau 4**.
– Éteindre et rallumer plusieurs fois la chaudière, en gardant toujours ouvert le robinet de l'eau chaude sanitaire et vérifier que les pressions maximum et minimum correspondent bien avec les valeurs établies ; si nécessaire, corriger les régulations.
– Procéder aux régulations, vérifier que l'alimentation vers le modulateur est rétablie.
– Réintroduire le tuyau sur la prise VENT de la soupape.
– Détacher le manomètre en ayant soin de revisser la vis de fermeture de la prise de pression.
– Remettre le capuchon en plastique (1) sur le modulateur et sceller le tout, éventuellement avec une goutte de couleur.

Pour garantir l'étanchéité, il faut toujours, quand on remplace les injecteurs, utiliser la rondelle fournie dans le kit, même dans les groupes brûleurs dans lesquels elle n'est pas prévue.

4.6 DEMONTAGE DU VASE D'EXPANSION

Pour démonter le vase d'expansion procéder de la façon suivante:
– Contrôler que l'eau de la chaudière a été vidée.
– Dévisser le raccord et le contre-écrou.
– Soulever l'étrier avec le vase.
Avant de remplir l'installation, contrôler avec un manomètre relié à la vanne, que le vase d'expansion est effectivement préchargé à la pression de 0,8÷1 bar.

4.7 DEMONTAGE DE LA JAQUETTE

Pour un entretien aisé de la chaudière, on peut démonter complètement la chemise en se conformant aux instructions suivantes (fig. 31):
– Tirer en avant le panneau frontal (5) de manière à le décrocher des tétons à encastrement placés sur les côtés.
– Dévisser les deux vis qui bloquent aux flancs le panneau des instruments.
– Dévisser les quatre vis qui fixent les flancs aux supports du panneau des instruments.
– Pousser vers le haut les flancs (3) et (4) en les faisant

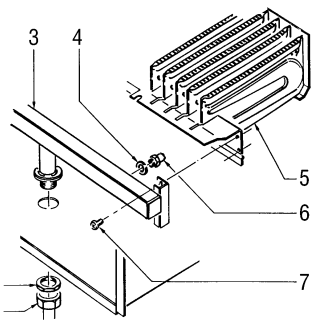

LEGENDE
1 Raccord 1/2"
2 Contre-écrou 1/2"
3 Collecteur brûleurs
4 Rondelle ø 6,1
5 Brûleurs
6 Injecteur M6
7 Vis

ATTENTION: Pour garantir l'étanchéité, il faut toujours, quand on remplace les injecteurs, utiliser la rondelle (4) fournie dans le kit, même dans les groupes brûleurs dans lesquels elle n'est pas prévue.

Fig. 29

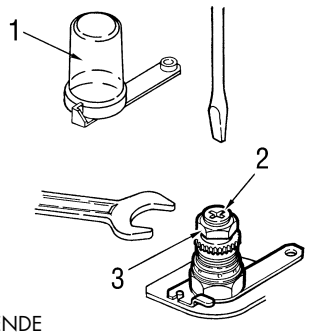

LEGENDE
1 Capuchon en plastique
2 Vis de réglage press. minimum
3 Ecrou de réglage press. maximum

Fig. 30/a

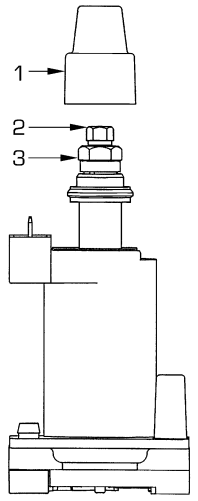

LEGENDE
1 Capuchon en plastique
2 Ecrou de réglage press. minimum
3 Ecrou de réglage press. maximum

Fig. 30/b

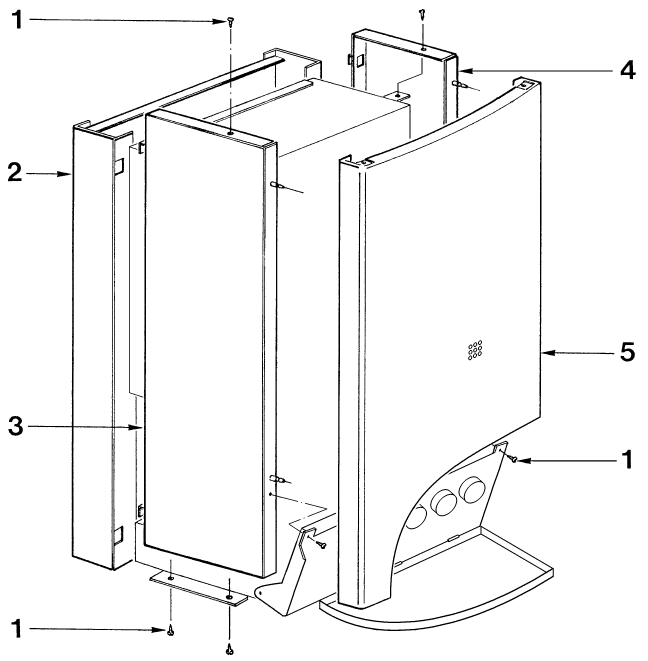

LEGENDE
1 Vis
2 Châssis
3 Flanc gauche
4 Flanc droit
5 Panneau frontal

Fig. 31

glisser le long des rainures du châssis (2).

4.8 NETTOYAGE ET ENTRETIEN

Il est obligatoire d'effectuer, à la fin de la saison de chauffage, le nettoyage ainsi que le contrôle de la chaudière en opérant de la manière suivante:
- couper la tension à la chaudière et fermer le robinet d'alimentation du gaz.
- Procéder au démontage de la jaquette conformément aux indications figurant au point 4.7.
- Procéder au démontage du groupe brûleurs - tuyau du gaz.
- Pour le nettoyage, braquer un jet d'air vers l'intérieur des brûleurs de manière à faire sortir la poussière qui a pu s'accumuler.
- Procéder au nettoyage de l'échangeur de chaleur en enlevant la poussière et les éventuels résidus de combustion.
- Pour le nettoyage de l'échangeur de chaleur, comme pour le brûleur, ne jamais utiliser de produits chimiques ni de brosses en acier.
- S'assurer que la partie supérieure perforée des brûleurs ne présente pas d'incrustations.
- Pendant la phase de démontage et de montage du brûleur, il est recommandé de prêter attention aux électrodes d'allumage et de détection.
- Remonter les éléments que l'on ôtés de la chaudière en respectant la succession des phases.
- Vérifier la cheminée en s'assurant de la propreté du carneau.
- Contrôler le fonctionnement de l'appareillage et du brûleur principal.
- Après le montage, vérifier l'étanchéité de toutes les connexions de gaz au moyen d'eau savonneuse ou de produits appropriés et en évitant d'utiliser des flammes libres.

L'entretien préventif et le contrôle du bon fonctionnement des appareillages et des systèmes de sécurité devront être effectués à la fin de chaque saison exclusivement par un personnel agréé.

4.8.1 Nettoyage du filtre circuit de chauffage (fig. 32)

Pour nettoyer le filtre, fermer les robinets d'interception départ/retour installation, débrancher l'alimentation sur le tableau de commande, démonter la jaquette et vider la chaudière (13 fig. 2) jusqu'à ce que l'hydromètre n'indique "zero". Placer un bac de récolter sous le filtre, dévisser le bouchon et nettoyer en éliminant les impuretés et les incrustations de calcaire.
Avant de remonter le bouchon avec le filtre, contrôler le joint torique.

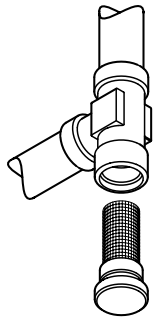

Fig. 32

L'entretien préventif et le contrôle du bon fonctionnement des appareillages et des systèmes de sécurité devront être effectués à la fin de chaque saison exclusivement par un personnel agréé.

4.9 ANOMALIES DE FONCTIONNEMENT

Le brûleur ne s'allume pas et le circulateur fonctionne.
- Vérifier que la valeur de la pression sur l'hydrostat est comprise entre 1-1,2 bar.
- Le pressostat de l'eau est défectueux, il faut le remplacer.
- Déclenchement du fluxostat à cause de l'obturation du filtre "Aqua Guard Filter System" par le impuretés: nettoyer.

Le brûleur principal ne démarre ni en prélèvement sanitaire ni en chauffage.
- Contrôler et, le cas échéant, remplacer le fluxostat de l'eau.
- Le thermostat des fumées s'est déclenché, il faut débloquer l'appareillage.
- Vérifier que la tension arrive aux bobines de la vanne du gaz; vérifier son fonctionnement et, le cas échéant, le remplacer.
- Contrôler le bon fonctionnement du thermostat limite et du pressostat des fumées.
- Le ventilateur fonctionne mais à un nombre de tours réduit et sans activer le pressostat des fumées; il est donc nécessaire de le remplacer (vers. **"25V - 30V"**).
- Remplacer la carte électronique.

La chaudière s'allume mais elle se bloque au bout de 10 secondes.
- Contrôler que lors du branchement électrique, les positions des phases et du neutre ont bien été respectées.
- L'électrode de détection est défectueuse, il convient de la remplacer.
- L'appareillage est défectueux, il faut le remplacer.

La vanne du gaz ne module pas en phase sanitaire ni en phase de chauffage.
- La sonde est interrompue, il convient de la remplacer.
- L'enroulement du modulateur est interrompu.
- Contrôler que le courant arrivant au modulateur est conforme aux spécifications.
- Remplacer la carte si elle est défectueuse.

Le brûleur ne démarre pas en phase de production d'eau chaude sanitaire.
- Dévisser complètement la vis de réglage du débit de la vanne pressostatique (5 fig. 7).
- Contrôler que le filtre situé à l'entrée de la vanne pressostatique est bien propre (3 fig. 7).
- La pression de l'eau du réseau est insuffisante; installer un monte-liquides.
- Le micro-interrupteur de la vanne pressostatique est défectueux.

L'eau sanitaire arrive à une température très élevée mais avec un débit réduit.
- L'échangeur à plaques ou le tuyau de sortie de l'eau sanitaire sont obstrué par des dépôts calcaires, procéder à la désincrustation.

Les potentiomètres sanitaire et de chauffage ne régulent pas correctement.
- Contrôler que la sonde est en contact avec le tuyau; utiliser de la pâte de silicone pour améliorer sa sensibilité.
- La sonde est défectueuse, il faut la remplacer.

La chaudière émet des bruits ou des grésillements à l'échangeur.
- Contrôler que le circulateur n'est pas bloqué; procéder éventuellement à son remplacement.
- Libérer la couronne du circulateur des impuretés et des sédiments qui s'y sont accumulés.
- Le circulateur a grillé ou effectue un nombre de tours inférieur à la normale; procéder à son remplacement.
- Contrôler que la puissance de la chaudière est adaptée aux besoins réels de l'installation de chauffage.

La soupape de sécurité de la chaudière intervient fréquemment.
- Vérifier que le robinet de remplissage est fermé. Le remplacer s'il ne ferme pas parfaitement.
- Contrôler que la pression de chargement à froid de l'appareil n'est pas trop élevée; se conformer aux valeurs conseillées.
- Vérifier le tarage de la soupape de sécurité; la remplacer le cas échéant.
- Vérifier que le vase présente une capacité suffisante pour contenir l'eau de l'installation.
- Contrôler la pression de prégonflage du vase d'expansion.
- Le cas échéant, remplacer le vase défectueux.

L'hiver, les radiateurs ne chauffent pas.
- Le sélecteur OFF/ETE/HIV./DEBLOCAGE est en position d'été; le mettre en position d'hiver.
- Le thermostat ambiant est réglé trop bas ou doit être remplacé car il est défectueux.
- Les branchements électriques du thermostat ambiant ne sont pas corrects.
- Le micro-interrupteur de la vanne pressostatique est défectueux, il faut le remplacer.

Le brûleur principal brûle mal: flammes trop hautes, flammes jaunes.
- Vérifier que la pression du gaz au brûleur est régulière.
- Vérifier que les brûleurs sont propres.
- Vérifier que le conduit coaxial a été installé correctement (vers. **"25V - 30V"**).

Il se dégage une odeur de gaz non brûlés.
- Vérifier que la chaudière est bien propre.
- Vérifier que le tirage est suffisant.
- Vérifier que la consommation de gaz n'est pas excessive.

La chaudière fonctionne mais la température n'augmente pas.
- Vérifier que la consommation de gaz n'est pas inférieure à la valeur prévue.
- Vérifier que la chaudière est propre.
- Vérifier que la chaudière est proportionnée à l'installation de chauffage.

Dans la version "25V - 30V", le ventilateur ne démarre pas à la demande d'eau sanitaire ou de chauffage.
- S'assurer que le pressostat des fumées fonctionne normalement et que le contact relatif se trouve en condition de repos.
- Vérifier et, le cas échéant, libérer les petits tuyaux de raccordement du pressostat des fumées des impuretés et des condensations qui les obstruent.
- Il est nécessaire de remplacer le pressostat des fumées.
- Remplacer la carte électronique.

RAPPEL

La mise en service ne pourra s'effectuer que si :

– L'installation est terminée.
– La chaudière est raccordée au conduit de cheminée ou le terminal "ventouse" installé étanche.
– L'appareil est relié à un réseau électrique normalisé en tension et disposant d'une terre.
– L'installation est conforme à la réglementation en vigueur et réalisée dans les règles de l'art.
– Les essais d'étanchéité ont été effectués, (pour le gaz, le certificat QUALIGAZ est sur place).
– Les énergies nécessaires (eau, gaz, électricité) sont en état d'utilisation immédiate.
– La station technique sera seule juge de l'accomplissement de ces conditions.
– La non réalisation de ces conditions peut entraîner une facturation complémentaire.

Pour tout appareil de chauffage fonctionnant au gaz :

Depuis juin 1999, la réglementation française oblige pour toute mise en service de chaudière gaz murale, sol ou brûleur, en remplacement ou en installation neuve, l'établissement d'un certificat de conformité délivré par QUALIGAZ.

Ce certificat de conformité peut vous être délivré soit par :

– QUALIGAZ

– L'installateur de votre choix agrée PGP/PGN.

La mise en service sera effectuée par un technicien qualifié.

POUR L'USAGER

MISE EN GARDE

- *En cas de panne et/ou de dysfonctionnement de l'appareil, le désactiver et s'abstenir de toute tentative de réparation ou d'intervention directe. S'adresser rapidement au personnel technique agréé.*
- *L'installation de la chaudière ainsi que toute autre intervention d'assistance et d'entretien doivent être effectuées par un personnel qualifié. Il est strictement interdit d'altérer les dispositifs scellés par le contructeur .*
- *Il est formellement interdit d'obstruer ou de réduire les dimensions de l'ouverture d'aération du local où est installé l'appareil. Les ouvertures d'aération sont indispensables pour garantir une bonne combustion.*

ALLUMAGE ET FONCTIONNEMENT

ALLUMAGE DE LA CHAUDIERE

Ouvrir le robinet du gaz et allumer l'appareil en tournant la poignée du sélecteur en position été ☀ (fig. 1). L'éclairage du voyant vert de signalement permet de vérifier la présence de tension dans l'appareil.

- Avec la poignée du sélecteur en position été ☀ , la chaudière se mettra en marche à la demande d'eau chaude sanitaire en se plaçant à la puissance maximale pour obtenir la température que vous avez sélectionnée. Dès lors, la pression du gaz variera automatiquement et de manière continue pour maintenir constante la température requise.
- Avec la poignée du sélecteur en position hiver ❄ , la chaudière, une fois atteinte la température programmée sur le potentiomètre de chauffage, commencera à moduler automatiquement de manière à fournir à l'installation la puissance effective requise. C'est l'intervention du thermostat ambiant ou du chrono-thermostat qui arrêtera le fonctionnement de la chaudière.

REGLAGE DES TEMPERATURES

- Le réglage de la température de l'eau sanitaire s'effectue en actionnant la poignée du potentiomètre sanitaire qui possède une amplitude de 40° à 60°C (fig. 2).
- Le réglage de la température de chauffage s'effectue en actionnant la poignée de chauffage qui possède une amplitude de 40° à 80°C.
  Pour garantir le rendement optimal du générateur, il est conseillé de ne pas descendre au-dessous d'une température minimale de travail de 50°C (fig. 2).

DEBLOCAGE DE L'APPAREILLAGE ELECTRONIQUE

Si le brûleur ne s'allume pas, le voyant rouge signalant le blocage (fig. 3) s'éclairera. Pour retenter d'allumer la chaudière, il faudra faire tourner la poignée du sélecteur OFF/ETE/HIV./DESBLOCAGE en position et la relâcher aussitôt pour la remettre en fonction été ☀ ou hiver ❄ .

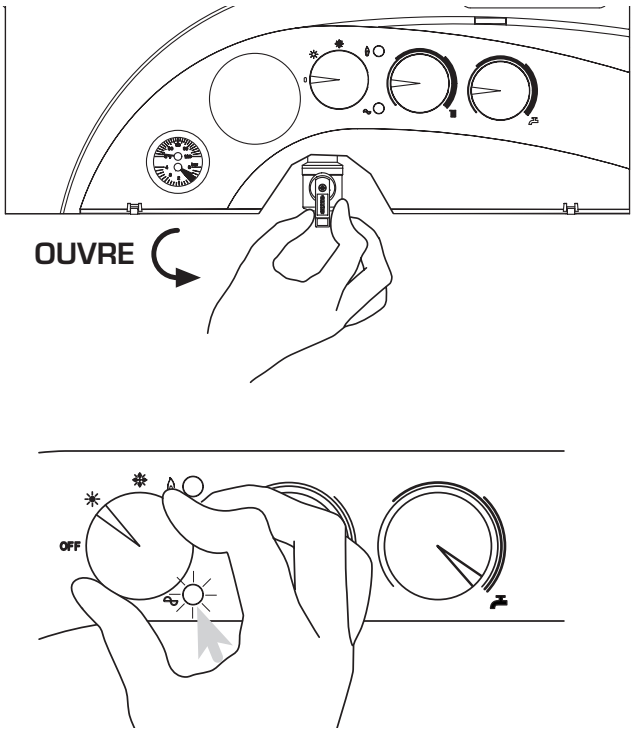

Fig. 1

Si la chaudière devait se bloquer de nouveau, faire appel au personnel technique agréé.

EXTINCTION DE LA CHAUDIERE

Pour éteindre la chaudière, placer la poignée du sélecteur en position OFF et fermer le robinet du conduit d'alimentation du gaz si le générateur doit rester au repos pendant une longue période (fig. 1).

REMPLISSAGE DE L'INSTALLATION

Contrôler à intervalles périodiques que la pression de l'installation se situe entre 1 et 1,2 bars.
Si la pression, alors que l'installation est froide, est inférieure à 1 bar, il faut procéder au rétablissement, de manière à ramener l'aiguille du manomètre à une pression comprises entre 1-1,2 bar.
Si la pression est montée au-delà de la limite prévue, purger la partie excédentaire en actionnant la petite soupape de purge de l'un des radiateurs.

DISPOSITIFS DES FUMEES "WALL 25V - 30V"

Il s'agit d'une sécurité contre le reflux des fumées dans le local dû à l'inefficacité ou à l'obturation partielle du carneau. Elle se déclenche pour bloquer le fonctionnement de la vanne du gaz lorsque le rejet des fumées dans le local est continu et en quantité telle qu'il représente un danger. L'intervention de ce dispositif provoque le blocage de l'appareil en raison du non-allumage du brûleur; dans un tel cas, il convient de tourner la poignée du sélecteur en position (fig. 3) et de la relâcher aussitôt en la replaçant sur la fonction été ou hiver .

Si le blocage de la chaudière devait se répéter, il sera nécessaire de faire appel au personnel technique agréé.

TRANSFORMATION DU GAZ

S'il devait être nécessaire de transformer la chaudière pour la faire fonctionner avec gaz G30-G31, la chaudière est fourni avec un kit nécessaire pour la trasformation. Pour effectuer la transformation gaz, contacter exclusivement un technicien autorisé.

NETTOYAGE ET ENTRETIEN

Il est obligatoire d'effectuer le nettoyage et le contrôle de la chaudière à la fin de la saison de chauffage.

L'entretien préventif et le contrôle du bon fonctionnement des appareillages et des systèmes de sécurité devront être effectués à la fin de chaque saison exclusivement par un personnel agréé.
La chaudière est équipée d'un câble électrique d'alimentation qui, en cas de remplacement, devra être demandé à le constructeur.

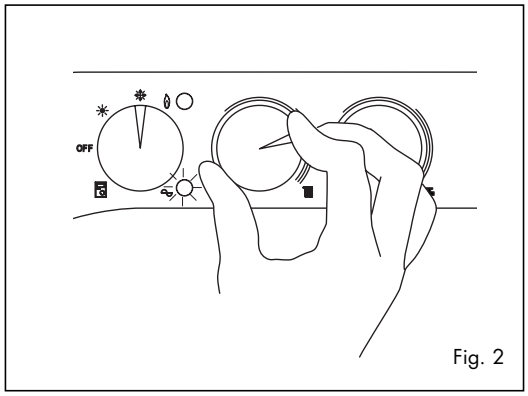

Fig. 2

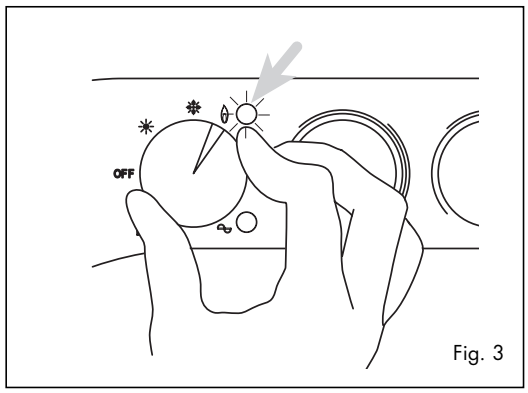

Fig. 3

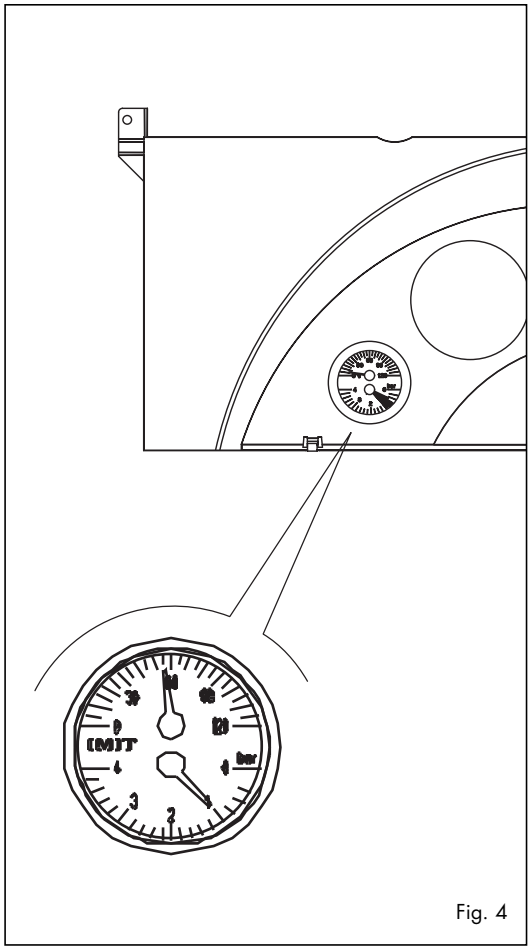

Fig. 4

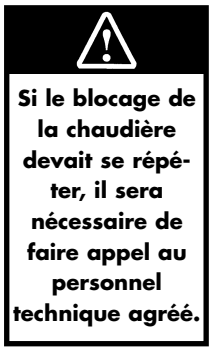
Si le blocage de la chaudière devait se répéter, il sera nécessaire de faire appel au personnel technique agréé.

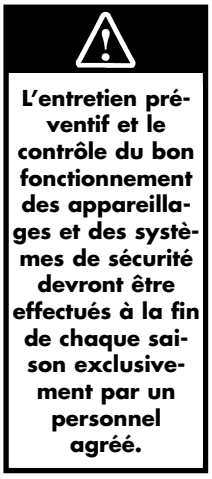
L'entretien préventif et le contrôle du bon fonctionnement des appareillages et des systèmes de sécurité devront être effectués à la fin de chaque saison exclusivement par un personnel agréé.

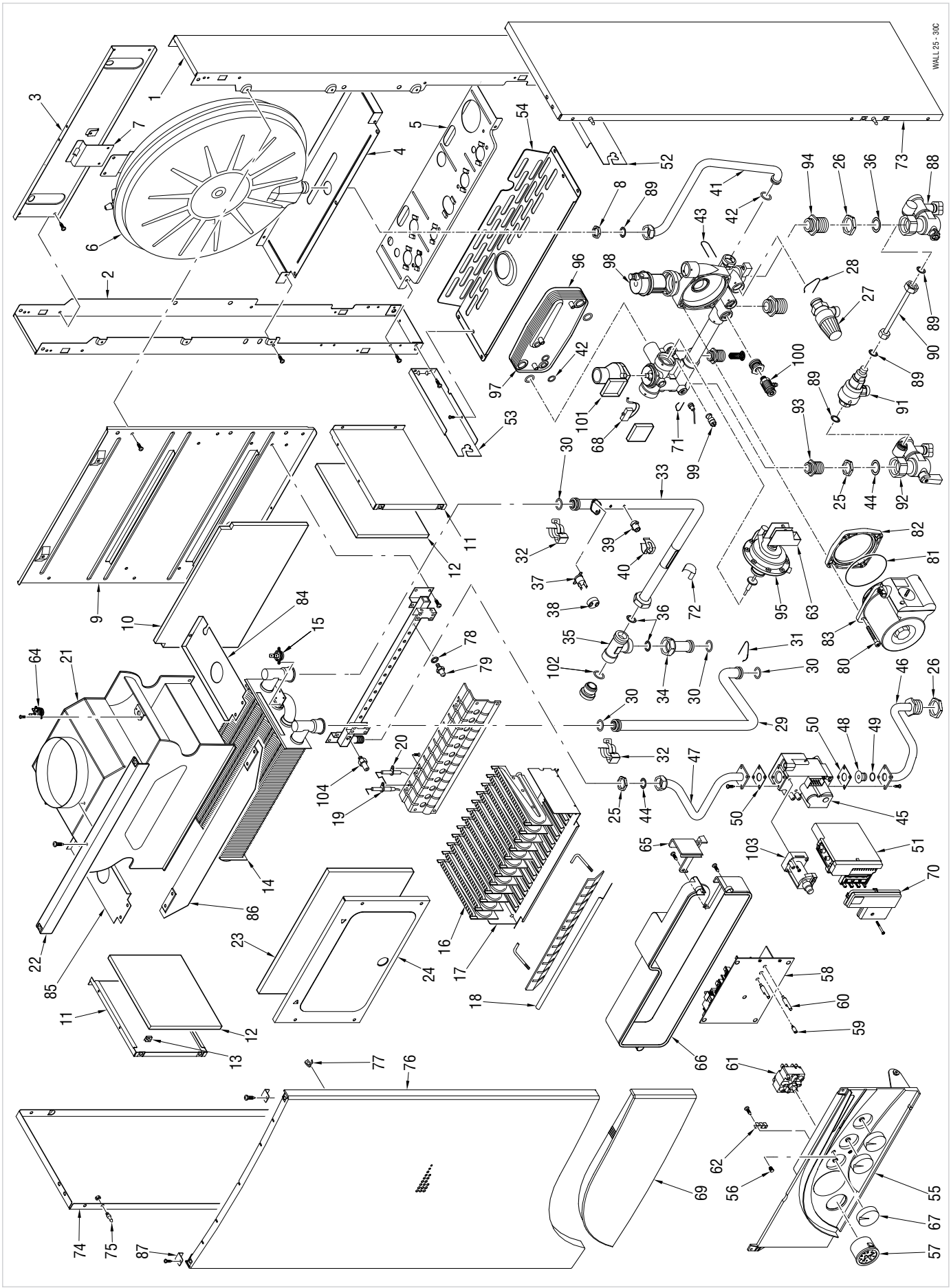
WALL 25 - 30C

POSITION		CODE	DESCRIPTION	MODEL	NOTE
1		6138521	Elément droite châssis		
2		6138621	Elément gauche châssis		
3		6138700	Elément superieur châssis	25	
3 A		6138701	Elément superieur châssis	30	
4		6255420	Support inférieur vase d'expansion	25	
4 A		6255421	Support inférieur vase d'expansion	30	
5		6138816	Elément inferieur châssis	25	
5 A		6138817	Elément inferieur châssis	30	
6	•	5139110	Vase d'expansion l.7 - 1/2" M	25	
6 A	•	5187700	Vase d'expansion l.10 - 1/2" M	30	
7		6140004	Support vase d'expansion	25	
7 A		6140005	Support vase d'expansion	30	
8		6146330	Contre-écrou 1/2" pour vase d'expans.		
9		6139310	Paroi arrière	25	
9 A		6139320	Paroi arrière	30	
10		6139721	Isolation arrière chambre de comb.	25	
10 A		6139722	Isolation arrière chambre de comb.	30	
11		6139410	Panneau latéral chambre combustion		
12		6139720	Calorifuge latéral chambre combustion		
13	•	2013302	Plaquette pour vis à tôle		
14	•	6174220	Echangeur gaz/eau PR20326002	25	
14 A	•	6174222	Echangeur gaz/eau PR24326003	30	
15	•	6146700	Aquastat limite 85°C		
16		5140500	Ensemble brûleurs pour gaz naturel	25	
16 A		5140503	Ensemble bruleurs à gaz naturel	30	
17		6175103	Panneau de protection brûleurs	25	
17 A		6175104	Panneau de protection brûleurs	30	
18		6148223	Cornièr protéction antirradiation	25	
18 A		6148224	Cornièr protéction antirradiation	30	
19	•	6235920	Electrode d'allumage		
20	•	6235916	Electrode de ionisation		
21		5167511	Ensemble chambre à fumées	25	
21 A		5167521	Ensemble chambre à fumées	30	
22		6009513	Support côtés jaquette	25	
22 A		6009518	Support côtés jaquette	30	
23		6139755	Calorifuge avant pour chambre comb.	25	
23 A		6139756	Calorifuge avant pour chambre comb.	30	
24		6139607	Panneau avant pour chambre combustion	25	

POSITION		CODE	DESCRIPTION	MODEL	NOTE
24 A		6139609	Panneau avant pour chambre combustion	30	
25		6146301	Contre-écrou 1/2" en laiton		
26		6146302	Contre-écrou 3/4" en laiton		
27	•	6040201	Soupape de sécurité + joint OR - 3 bar		
28	•	6226602	Ressort de fixation tuyaux		
29		6264811	Tuyau retour chauffage	25	
29 A		6264835	Tuyau retour chauffage	30	
30	•	6226412	Joint OR Dalmar AN13 (3068)		
31		6226607	Ressort de fixation tuyaux		
32	•	6226601	Ressort de liaison échangeur		
33		6264750	Tuyau connex. echangeur-filtre chauff.	25	
33 A		6264766	Tuyau connex. echangeur-filtre chauff.	30	
34		6264751	Tuyau depart collecteur-fluxostat		
35	•	6295500	Filtre chauffage 3/4"M x 3/4"M		
36		2030228	Joint Ø 17x24x2		
37	•	6146701	Aquastat de sécurité 100°C		
38		6257901	Protection aquastat		
39	•	6231352	Sonde de contrôle		
40	•	6272500	Ressort pour fixation sonde		
41		6227620	Tuyau liaison vase expansion		
42	•	6226414	Joint OR 117 Ø 13,1x2,62 EP851		
43		6226612	Ressort de fixation tuyaux double		
44		2030227	Joint Ø 12x18x2		
45	•	6243804	Vanne gaz type Honeywell VK4105M		
46		6226831	Tuyau entrée gaz		
47		6226933	Tuyau raccordement vanne gaz-brûleur	25	
47 A		6226935	Tuyau raccordement vanne gaz-brûleur	30	
48	•	6093370	Diaphragme gaz Ø 4,6 en latoin	25	
48 A	•	6093371	Diaphragme gaz Ø 5,2 en latoin	30	
49	•	6226415	Joint OR 108 Ø 8,72x1,78		
50	•	6162401	Joint pour vanne gaz		
51	•	6210201	Coffret type Honeywell S4565CF1045		
52		6250010	Support droit du tableau de bord		
53		6250110	Support gauche du tableau de bord		
54		6219570	Panneau de fermeture inférieur		
55		6272910	Tableau de bord		
56		6044022	Couvercle pour signaleur lumineux		
57	•	6217006	Thermomanomètre		

• Composants à tenir à votre stock

POSITION		CODE	DESCRIPTION	MODEL	NOTE
58	•	6230679	Carte électronique		
59	•	6201501	Arbre pour trimmer Ø 5		
60	•	6201502	Arbre pour trimmer Ø 6		
61	•	6260701	Commutateur rotatif		
62		2211610	Bornier à 6 fast-on		
63		5191900	Micro vanne de déviation + support		
64	•	6146712	Thermostat fumées		
65		6273110	Couvercle raccord. therm. d'ambiance		
66		6273010	Protéction tableau de bord		
67		6230921	Poignée Ø 40		
68	•	6131401	Micro pour fluxostat		
69		6273303	Guichet ABS		
70		6174501	Couvercle du coffret de sécurite		
71		6226605	Ressort de fixation		
72		2051100	Ressort de fixation capillaires		
73		6271250	Côté droite de la jaquette	25	
73 A		6274051	Côté droite de la jaquette	30	
74		6271150	Côté gauche de la jaquette	25	
74 A		6273951	Côté gauche de la jaquette	30	
75		2003000	Piton M5 Zn		
76		6273510	Panneau avant de la jaquette		
77		2015000	Ressort M0/A8		
78		6022004	Rondelle cuivre Ø 6		
79		6154401	Injecteur Ø 0,75 M6 gaz liquide	25	
79 A		6154410	Injecteur Ø 0,77 M6 gaz liquide	30	
79 B		6154402	Injecteur Ø 130 M6 gaz naturel		
80		2000201	Vis M5x40		
81	•	6028705	Joint EP709 pour Dab		
82	•	6281521	Bride + OR pour moteur Dab		
83	•	5192600	Kit pompe VA55 Dab	25	
83 A	•	5192601	Kit pompe VA65 Dab	30	
84		6276500	Fermeture droite chambre à fumées	30	
85		6276600	Fermeture gauche chambre à fumées	30	
86		6276700	Fermeture anterieure chambre à fumées	30	
87		6250300	Support de fixation panneau antérieur		
88		6177508	Robinet 3/4"M - 3/4"F		
89	•	2030226	Joint Ø 10,2x14,8x2		
90		6227902	Tuyau de raccordement déconnecteur		

• Composants à tenir à votre stock

POSITION		CODE	DESCRIPTION	MODEL	NOTE
91	•	6257010	Déconnecteur hydraulique		
92		6177510	Robinet 1/2"M - 1/2"F		
93		6281501	Raccord 1/2"		
94		6281500	Raccord 3/4"		
95	•	6281504	Vanne de déviat. à pression d'eau		
96	•	6281522	Kit echangeur à 14 plaques		
97	•	6226421	Joint OR Dalmar R12		
98	•	6013101	Purgeur d'air automatique		
99		6281512	Régulateur du débit		
100	•	6017210	Purgeur manuel 1/4"		
101	•	6281502	Piecès detacheés fluxostat		
102	•	6226429	Joint OR Dalmar 121		
103	•	6242405	Modureg type Honeywell V7335A		
104		6023100	Prise de pression 1/8"		
		5187240	Tableau de bord complet		
		6127210	Cable d'alimentation		
		6260957	Connecteur câblé à 6 bornes J5		
		6260960	Connecteur pour coffret Honeywell J2		
		6260968	Connecteur fem. câblé à 11 bornes J3		
		6299919	Connecteur à 2 poles Stocko		
		5187323	Groupe hydraulique en Technyl		
	•	5144703	Set de transf.à GPL	25	
	•	5144704	Kit transformation à GPL	30	
	•	6233506	Fusible Ø 5x20 T1,6A 250V		
	•	6281506	Kit joint OR pour groupe hydraulique		
		6281507	Kit goupille OR pour groupe hydraul.		
		6281523	Collecteur chauffage en Technyl		
		6281524	Collecteur sanitaire en Technyl		

Produits de réference:

8092930: WALL 25 C (code 507453 - Castorama)
8092931: WALL 30 C (code 507455 - Castorama)

Vérifier la correspondance avec la plaque signaletique.

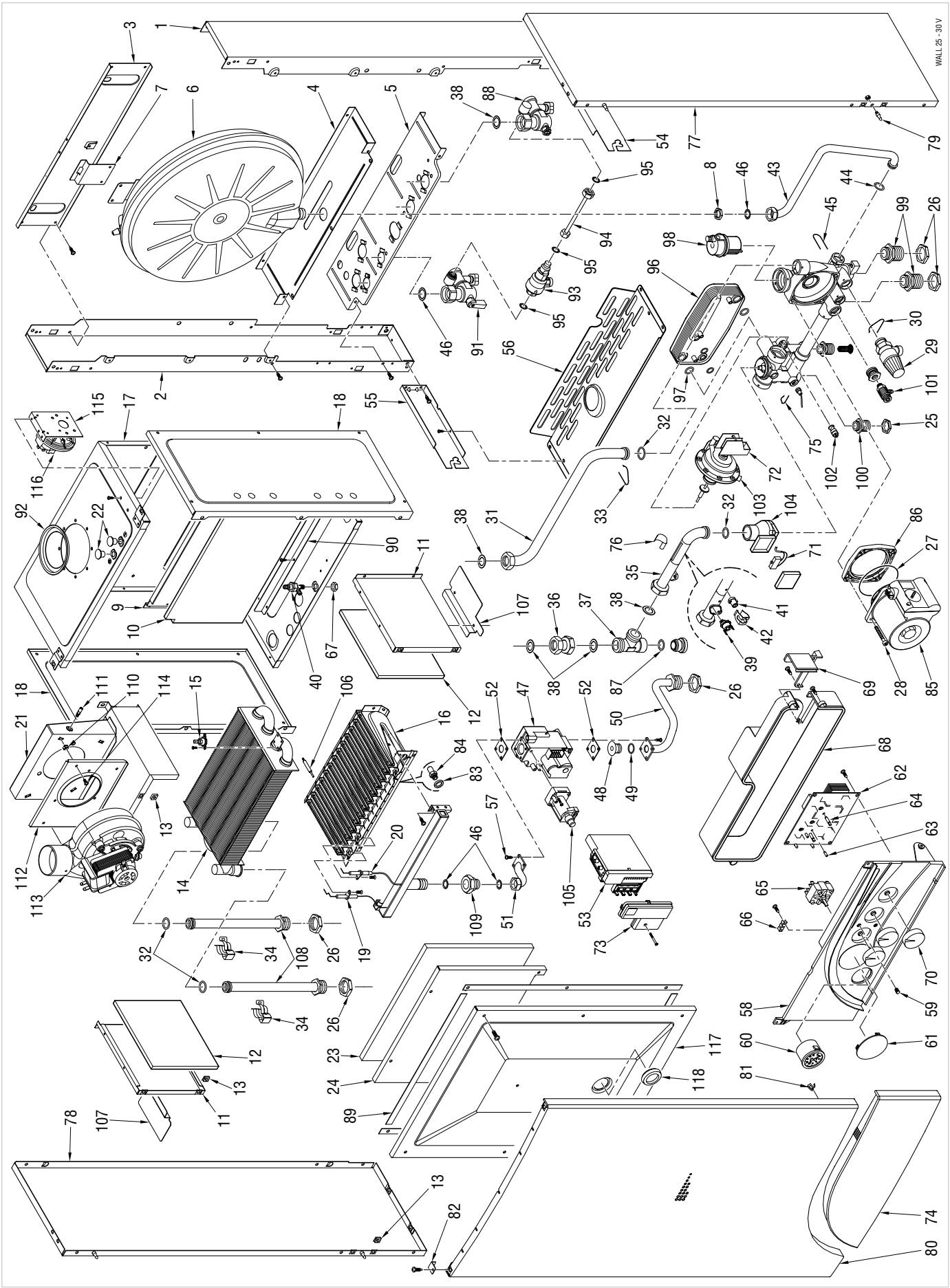
WALL 25 - 30 V

POSITION		CODE	DESCRIPTION	MODEL	NOTE
1		6138521	Elément droite châssis		
2		6138621	Elément gauche châssis		
3		6138700	Elément superieur châssis	25	
3 A		6138701	Elément superieur châssis	30	
4		6255420	Support inférieur vase d'expansion	25	
4 A		6255421	Support inférieur vase d'expansion	30	
5		6138816	Elément inferieur châssis	25	
5 A		6138817	Elément inferieur châssis	30	
6	•	5139110	Vase d'expansion l.7 - 1/2" M	25	
6 A	•	5187700	Vase d'expansion l.10 - 1/2" M	30	
7		6140004	Support vase d'expansion	25	
7 A		6140005	Support vase d'expansion	30	
8		6146330	Contre-écrou 1/2" pour vase d'expans.		
9		6266601	Plaque de support côtés chambre comb.	25	
9 A		6266622	Plaque de support côtés chambre comb.	30	
10		6139721	Isolation arrière chambre de comb.	25	
10 A		6139722	Isolation arrière chambre de comb.	30	
11		6139410	Panneau latéral chambre combustion		
12		6139720	Calorifuge latéral chambre combustion		
13	•	2013302	Plaquette pour vis à tôle		
14	•	6174221	Echangeur gaz/eau PR20326001	25	
14 A	•	6174223	Echangeur gaz/eau PR24326004	30	
15	•	6146700	Aquastat limite 85°C		
16		5172710	Ensemble brûleur	25	
16 A		5172730	Ensemble brûleur	30	
17		6266010	Paroi postérieur chambre étanche	25	
17 A		6266022	Paroi postérieur chambre étanche	30	
18		6266110	Paroi latér. droite/gauche ch. étanche		
19	•	6235920	Electrode d'allumage		
20	•	6235916	Electrode de ionisation		
21		5174510	Ensemble chambre à fumées	25	
21 A		5174512	Ensemble chambre à fumées	30	
22		6119313	Bouchon en plastique Ø 10		
23		6139791	Calorifuge avant pour chambre comb.	25	
23 A		6139756	Calorifuge avant pour chambre comb.	30	
24		6139614	Panneau avant pour chambre combustion	25	
24 A		6139615	Panneau avant pour chambre combustion	30	
25		6146301	Contre-écrou 1/2" en laiton		

POSITION		CODE	DESCRIPTION	MODEL	NOTE
26		6146302	Contre-écrou 3/4" en laiton		
27	•	6028705	Joint EP709 pour Dab		
28		2000201	Vis M5x40		
29	•	6040201	Soupape de sécurité + joint OR - 3 bar		
30	•	6226602	Ressort de fixation tuyaux		
31		6264810	Tuyau retour chauffage	25	
31 A		6264834	Tuyau retour chauffage	30	
32	•	6226412	Joint OR Dalmar AN13 (3068)		
33		6226607	Ressort de fixation tuyaux		
34	•	6226601	Ressort de liaison échangeur		
35		6264749	Tuyau départ connex. filtre-fluxostat	25	
35 A		6264764	Tuyau départ connex. filtre-fluxostat	30	
36		6215810	Tuyau départ connexion filtre		
37	•	6295500	Filtre chauffage 3/4"M x 3/4"M		
38		2030228	Joint Ø 17x24x2		
39	•	6146701	Aquastat de sécurité 100°C		
40	•	6280500	Raccord à trois voies av. prise press.		
41	•	6231352	Sonde de contrôle		
42	•	6272500	Ressort pour fixation sonde		
43		6227620	Tuyau liaison vase expansion		
44	•	6226414	Joint OR 117 Ø 13,1x2,62 EP851		
45		6226612	Ressort de fixation tuyaux double		
46		2030227	Joint Ø 12x18x2		
47	•	6243804	Vanne gaz type Honeywell VK4105M		
48	•	6093371	Diaphragme gaz Ø 5,2	25	
48 A		6093373	Diaphragme gaz Ø 5,7	30	
49	•	6226415	Joint OR 108 Ø 8,72x1,78		
50		6226831	Tuyau entrée gaz		
51		6226932	Tuyau raccordement vanne gaz-brûleur		
52	•	6162401	Joint pour vanne gaz		
53	•	6210201	Coffret type Honeywell S4565CF1045		
54		6250010	Support droit du tableau de bord		
55		6250110	Support gauche du tableau de bord		
56		6219570	Panneau de fermeture inférieur		
57		2000716	Vis T.C.B. M4x8 Acc. Zn.		
58		6272910	Tableau de bord		
59		6044022	Couvercle pour signaleur lumineux		
60	•	6217006	Thermomanomètre		

• Composants à tenir à votre stock

POSITION		CODE	DESCRIPTION	MODEL	NOTE
61		6247328	Bouchon pour régulation		
62	•	6230679	Carte électronique		
63	•	6201501	Arbre pour trimmer Ø 5		
64	•	6201502	Arbre pour trimmer Ø 6		
65	•	6260701	Commutateur rotatif		
66		2211610	Bornier à 6 fast-on		
67		6146303	Contre-écrou 1/8" en laiton		
68		6273010	Protéction tableau de bord		
69		6273110	Couvercle raccord. therm. d'ambiance		
70		6230921	Poignée Ø 40		
71	•	6131401	Micro pour fluxostat		
72		5191900	Micro vanne de déviation + support		
73		6174501	Couvercle du coffret de sécurite		
74		6273303	Guichet ABS		
75		6226605	Ressort de fixation		
76		2051100	Ressort de fixation capillaires		
77		6271250	Côté droite de la jaquette	25	
77	A	6274051	Côté droite de la jaquette	30	
78		6271150	Côté gauche de la jaquette	25	
78	A	6273951	Côté gauche de la jaquette	30	
79		2003000	Piton M5 Zn		
80		6273510	Panneau avant de la jaquette		
80	A	6273500	Panneau avant de la jaquette	30	
81		2015000	Ressort M0/A8		
82		6250300	Support de fixation panneau antérieur		
83		6022004	Rondelle cuivre Ø 6		
84		6154402	Injecteur Ø 130 M6 gaz naturel		
84	A	6154410	Injecteur Ø 0,77 M6 gaz liquide	25	
84	B	6154414	Injecteur Ø 0,78 M6 gaz liquide	30	
85	•	5192600	Kit pompe VA55 Dab	25	
85	A •	5192601	Kit pompe VA65 Dab	30	
86	•	6281521	Bride + OR pour moteur Dab		
87	•	6226429	Joint OR Dalmar 121		
88		6177508	Robinet 3/4"M - 3/4"F		
89		5192203	Kit joint chambre étanche		
90		6257509	Déflecteur de l'air		
91		6177510	Robinet 1/2"M - 1/2"F		
92	•	6028620	Diaphragme air Ø 81		

POSITION		CODE	DESCRIPTION	MODEL	NOTE
93	•	6257010	Déconnecteur hydraulique		
94		6227902	Tuyau de raccordement déconnecteur		
95	•	2030226	Joint Ø 10,2x14,8x2		
96	•	6281522	Kit echangeur à 14 plaques		
97	•	6226421	Joint OR Dalmar R12		
98	•	6013101	Purgeur d'air automatique		
99		6281500	Raccord 3/4"		
100		6281501	Raccord 1/2"		
101	•	6017210	Purgeur manuel 1/4"		
102		6281512	Régulateur du débit		
103	•	6281504	Vanne de déviat. à pression d'eau		
104	•	6281502	Piecès detacheés fluxostat		
105	•	6242405	Modureg type Honeywell V7335A		
106		6223200	Goujon de centrage	25	
107		6257524	Déflecteur de l'air chambre combustion		
108	•	6265101	Tuyau entrée-sortie echangeur		
109		6070807	Rallonge MF 1/2"		
110		2016020	Ecrou M4		
111		6235801	Prise de pression M6	25	
111	A	6263912	Prise de pression pour ventilateur	30	
112		6229209	Flange support pour le ventilateur	25	
113	•	6225615	Ventilateur	25	
113	A	6225630	Ventilateur	30	
114		2000715	Vis TCB M4x10		
115		6229101	Support pressostat		
116	•	6225707	Pressostat Huba type 605.99.433	25	
116	A •	6225713	Pressostat air	30	
117		6228821	Panneau avant chambre étanche	25	
117	A	6228830	Panneau avant chambre étanche	30	
118	•	6001210	Regard de flamme		
		5187250	Tableau de bord complet		
		6127210	Cable d'alimentation		
		6260959	Connecteur pour coffret Honeywell J2		
		6260964	Connecteur femelle câblé à 6 bornes J5		
		6260968	Connecteur fem. câblé à 11 bornes J3		
		6299918	Connecteur à 2 poles Stocko		
		5187323	Groupe hydraulique en Technyl		

• Composants à tenir à votre stock

POSITION	CODE	DESCRIPTION	MODEL	NOTE
•	5144704	Kit transformation à GPL	25	
	5144710	Kit transformation à GPL	30	
	6281523	Collecteur chauffage en Technyl		
	6281524	Collecteur sanitaire en Technyl		
•	6233506	Fusible Ø 5x20 T1,6A 250V		
•	6281506	Kit joint OR pour groupe hydraulique		
	6281507	Kit goupille OR pour groupe hydraul.		
	8085604	Coude à 90° avec prise de prélèvement		
	8102110	Kit joints + bride de fixation coude		
	5185403	Set de transf.à gaz nat. 25-30-35 kW		

Produits de réference:

8092990: WALL 25 V (code 507454 - Castorama)
8092991: WALL 30 V (code 507456 - Castorama)

Vérifier la correspondance avec la plaque signaletique.

POSITION	CODE	DESCRIPTION	MODEL	NOTE

• Composants à tenir à votre stock

DECLARATION CE DE CONFORMITE

Nous,
Fonderie Sime S.p.A., Via Garbo 27, 37045 Legnago (Vr) Italy

Déclarons sous notre seule responsabilité que les produits :

De marque **WALL 25 C - WALL 30 C - WALL 25 V - WALL 30 V**

Références *507453 - 507455 - 507454 - 507456*

Satisfont aux dispositions des directives :

- Directive Gaz 90/396/ CEE
- Directive Basse Tension 73/23/ CEE
- Directive Compatibilité Electromagnétique 89/336/ CEE
- Directive Rendement 92/42/ CEE
  (★★ pour WALL 25C et 30C - ★★★ pour WALL 25V et 30V)

Et sont conformes aux normes suivantes:

- EN 297 pour appareils à gaz du type B ayant puissance thermique ≤ 70 kW
- EN 483 pour appareils à gaz du type C ayant puissance thermique ≤ 70 kW
- EN 60335-1/A12:2006 pour la sûreté électrique
- EN 50165/A1:2001 pour la sûreté électrique
- EN 55014-1/A2:2002 pour la compatibilité electromagnétique
- EN 55014-2/A1:2001 pour la compatibilité electromagnétique
- EN 61000-3-2:2005 pour la compatibilité electromagnétique
- EN 61000-3-3/A1:2001 pour la compatibilité electromagnétique
- EN 50165/A1:2001 pour la compatibilité electromagnétique
- EN 625 pour appareils à gaz ayant la fonction eau chaude sanitaire

Nom du signataire:
Aldo Gava
Directeur Général

Lieu et date:
27/06/06

NOTES